POZNÁMKA

- VE VÝPISU VÝROBKŮ JSOU SPECIFIKOVÁNY VYBRANÉ PARAMETRY DLE POŽADOVANÉHO ÚČELU JEJICH POUŽITÍ. VÝPIS VÝROBKŮ NENAHRAZUJE VÝROBNÍ DOKUMENTACI. VÝROBNÍ DOKUMENTACE MUSÍ BÝT PŘED REALIZACÍ ODSOUHLASENA SE ZPRACOVATELEM PD.
- PŘI VÝROBĚ A MONTÁŽI BUDOU DODRŽENY POŽADAVKY PŘÍSLUŠNÝCH TECHNICKÝCH NOREM A PŘEDEPSANÉ TECHNOLOGICKÉ POSTUPY.
- OSAZENÍ OKEN A DVEŘÍ BUDE PROVEDENO DLE TNI 74 6077 - OKNA A VNĚJŠÍ DVEŘE - POŽADAVKY NA ZABUDOVÁNÍ.
- PŘED ZAPOČETÍM VÝROBY BUDOU ROZMĚRY VŠECH VÝROBKŮ ZAMĚŘENY NA STAVBĚ. VÝROBKY DO VÝŠKY PODHLEDŮ (PROSKLENÉ STĚNY, NADSVĚTLÍKY APOD.) ZAMĚŘIT AŽ PO MONTÁŽI VEŠKERÝCH INSTALACÍ NAD PODHLEDY A STANOVENÍ FINÁLNÍ VÝŠKY PODHLEDŮ.

Mendelova univerzita v Brně		DOKUMENTACE PRO PROVÁDĚNÍ STAVBY
Objednatel: Mendelova univerzita v Brně Zemědělská 1665/1, 613 00 Brno	Autorizační razítko:	Schema:
Generální projektant: MEDICOPROJECT, s.r.o. Kroftova 45, 616 00 BRNO tel.: 541 211 409 medicoproject@medicoproject.cz http://www.medicoproject.cz Hlavní inženýr projektu: Ing. LUDĚK VACULA Ing. VLADIMÍR KUNDERA		
Akce: **MENDELU - Stavební úpravy objektu D**		

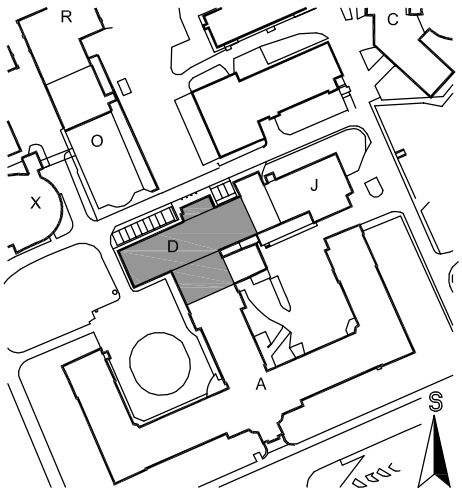

Zpracovatel části: **MEDICOPROJECT, s.r.o.** STAVEBNÍ PROJEKČNÍ KANCELÁŘ Kroftova 45, 616 00 BRNO, tel: 541 211 409 E-mail: medicoproject@medicoproject.cz	Zodpovědný projektant Ing. LUDĚK VACULA	Vypracoval Ing. ANTONÍN RŮŽIČKA	Pare:

Objekt (SO):	SO 01 - Stavební úpravy objektu D	Datum:	ÚNOR 2021
		Zakázkové číslo:	DPS-05-2020
Část PD:	Architektonicko-stavební řešení	Formát:	-
		Stupeň:	DPS
Příloha:	Výpis výrobků - zámečnické	Měřítko: -	Číslo přílohy: **D.1.1-38a**

VÝROBKY ZÁMEČNICKÉ

OZN.	SCHÉMA	POPIS	POČET							
			2PP	1PP	1NP	2NP	3NP	4NP	5NP	CELK.
Z 1	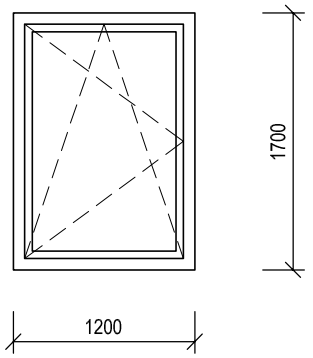	VNĚJŠÍ OKNO Z AL PROFILŮ JEDNOKŘÍDLOVÉ, OTVÍRAVÉ A SKLOPNÉ. TŘÍKOMOROVÝ HLINÍKOVÝ SYSTÉM S PŘERUŠENÝM TEPELNÝM MOSTEM, INTEGROVANÝMI REFLEXNÍMI IZOLAČNÍMI MŮSTKY, S PŘÍDAVNÝM TĚSNĚNÍM V ZASKLÍVACÍ DRÁŽCE, VELKOOBJEMOVÝM VÍCEKOMOROVÝM STŘEDOVÝM TĚSNĚNÍM A STŘEDOVÝM TĚSNĚNÍM JAKO ZÁBRANOU PROTI DEŠTI. ZASKLENÍ IZOLAČNÍM DVOJSKLEM ČIRÝM S MEZISKELNÍ FÓLIÍ, TEPLÝM DISTANČNÍM RÁMEČKEM ZE SPECIÁLNÍ HMOTY OBOHACENÉ O SKLENĚNÁ VLÁKNA. V MEZISKELNÍM PROSTORU VYPNUTA SPECIÁLNÍ FÓLIE S NÍZKOEMÍSNÍ VRSTVOU ROZDĚLUJÍCÍ PROSTOR NA DVĚ STEJNĚ VELKÉ KOMORY, KTERÁ MÁ FUNKCI TEPELNÉHO ZRCADLA ODRÁŽEJÍCÍHO TEPELNÉ ZÁŘENÍ ZPĚT KE ZDROJI (ZLEPŠENÍ PARAMETŮ DVOJSKLA NA ÚROVEŇ TROJSKLA PŘI ZACHOVÁNÍ HMOTNOSTI A TLOUŠŤKY DVOJSKLA). FÓLIE ODOLNÁ PROTI UV ZÁŘENÍ, BEZ EFEKTU ZKRESLENÍ PRŮZORU NEBO BAREVNÉHO NÁDECHU. TŘÍDA ZVUKOVÉ IZOLACE MIN. 3 (VÁŽENÁ VZDUCHOVÁ NEPRŮZVUČNOST Rw 35 AŽ 39 dB). KOVÁNÍ: SYSTÉMOVÉ CELOOBVODOVÉ OTEVÍRAVÉ A SKLOPNÉ KOVÁNÍ S OVLÁDÁNÍM VENTILACE, KLIKY HLINÍKOVÉ. KŘÍDLO BUDE VYBAVENO MIKROVENTILACÍ, MECHANISMEM VÍCEPOLOHOVÉHO VĚTRÁNÍ, OMEZOVAČEM OTEVÍRÁNÍ S BRZDOU VE ZVOLENÉ POLOZE A POJISTKOU CHYBNÉ MANIPULACE ZABRAŇUJÍCÍ VYKLOPENÍ KŘÍDLA VE CHVÍLI, KDY JE OTEVŘENÉ. POVRCHOVÁ ÚPRAVA: BEZESPÁRÝ POVRCH, PRÁŠKOVÁ VYPALOVANÁ BARVA, ODSTÍN VIZ VÝKRESY POHLEDŮ. POZNÁMKA: SOUČÁSTÍ DODÁVKY BUDE ZATEPLENÍ PŘIPOJOVACÍCH SPÁR A JEJICH DOTĚSNĚNÍ ZEVNITŘ PAROTĚSNOU PÁSKOU, ZVENKU DIFÚZNĚ OTEVŘENOU PÁSKOU. ROZMĚR: 1200 x 1700 mm	-	-	-	-	1	1	-	2 ks
Z 2	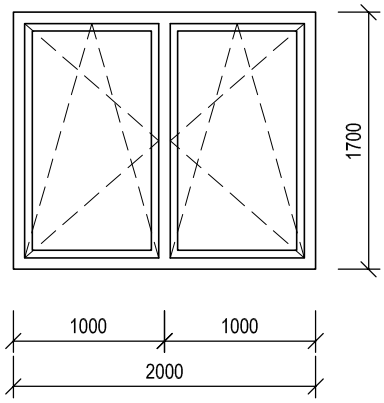	VNĚJŠÍ OKNO Z AL PROFILŮ DVOUKŘÍDLOVÉ, KŘÍDLA OTVÍRAVÁ A SKLOPNÁ, MEZI OKENNÍMI KŘÍDLY SLOUPEK OKENNÍHO RÁMU. TŘÍKOMOROVÝ HLINÍKOVÝ SYSTÉM S PŘERUŠENÝM TEPELNÝM MOSTEM, INTEGROVANÝMI REFLEXNÍMI IZOLAČNÍMI MŮSTKY, S PŘÍDAVNÝM TĚSNĚNÍM V ZASKLÍVACÍ DRÁŽCE, VELKOOBJEMOVÝM VÍCEKOMOROVÝM STŘEDOVÝM TĚSNĚNÍM A STŘEDOVÝM TĚSNĚNÍM JAKO ZÁBRANOU PROTI DEŠTI. ZASKLENÍ IZOLAČNÍM DVOJSKLEM ČIRÝM S MEZISKELNÍ FÓLIÍ, TEPLÝM DISTANČNÍM RÁMEČKEM ZE SPECIÁLNÍ HMOTY OBOHACENÉ O SKLENĚNÁ VLÁKNA. V MEZISKELNÍM PROSTORU VYPNUTA SPECIÁLNÍ FÓLIE S NÍZKOEMÍSNÍ VRSTVOU ROZDĚLUJÍCÍ PROSTOR NA DVĚ STEJNĚ VELKÉ KOMORY, KTERÁ MÁ FUNKCI TEPELNÉHO ZRCADLA ODRÁŽEJÍCÍHO TEPELNÉ ZÁŘENÍ ZPĚT KE ZDROJI (ZLEPŠENÍ PARAMETŮ DVOJSKLA NA ÚROVEŇ TROJSKLA PŘI ZACHOVÁNÍ HMOTNOSTI A TLOUŠŤKY DVOJSKLA). FÓLIE ODOLNÁ PROTI UV ZÁŘENÍ, BEZ EFEKTU ZKRESLENÍ PRŮZORU NEBO BAREVNÉHO NÁDECHU. TŘÍDA ZVUKOVÉ IZOLACE MIN. 3 (VÁŽENÁ VZDUCHOVÁ NEPRŮZVUČNOST Rw 35 AŽ 39 dB). KOVÁNÍ: SYSTÉMOVÉ CELOOBVODOVÉ OTEVÍRAVÉ A SKLOPNÉ KOVÁNÍ S OVLÁDÁNÍM VENTILACE, KLIKY HLINÍKOVÉ. KŘÍDLO BUDE VYBAVENO MIKROVENTILACÍ, MECHANISMEM VÍCEPOLOHOVÉHO VĚTRÁNÍ, OMEZOVAČEM OTEVÍRÁNÍ S BRZDOU VE ZVOLENÉ POLOZE A POJISTKOU CHYBNÉ MANIPULACE ZABRAŇUJÍCÍ VYKLOPENÍ KŘÍDLA VE CHVÍLI, KDY JE OTEVŘENÉ. POVRCHOVÁ ÚPRAVA: BEZESPÁRÝ POVRCH, PRÁŠKOVÁ VYPALOVANÁ BARVA, ODSTÍN VIZ VÝKRESY POHLEDŮ. POZNÁMKA: SOUČÁSTÍ DODÁVKY BUDE ZATEPLENÍ PŘIPOJOVACÍCH SPÁR A JEJICH DOTĚSNĚNÍ ZEVNITŘ PAROTĚSNOU PÁSKOU, ZVENKU DIFÚZNĚ OTEVŘENOU PÁSKOU. ROZMĚR: 2000 x 1700 mm	-	-	-	-	2	2	-	4 ks

PŘED ZAPOČETÍM VÝROBY VŠECH VÝROBKŮ NUTNO PROVÉST SKUTEČNÉ ZAMĚŘENÍ NA STAVBĚ!

VÝROBKY ZÁMEČNICKÉ

OZN.	SCHÉMA	POPIS	POČET							
			2PP	1PP	1NP	2NP	3NP	4NP	5NP	CELK.
Z/3	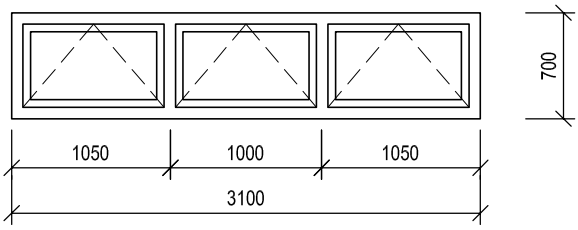	VNĚJŠÍ OKNO Z AL PROFILŮ TROJKŘÍDLOVÉ, KŘÍDLA SKLOPNÁ, MEZI OKENNÍMI KŘÍDLY SLOUPKY OKENNÍHO RÁMU. TŘÍKOMOROVÝ HLINÍKOVÝ SYSTÉM S PŘERUŠENÝM TEPELNÝM MOSTEM, INTEGROVANÝMI REFLEXNÍMI IZOLAČNÍMI MŮSTKY, S PŘÍDAVNÝM TĚSNĚNÍM V ZASKLÍVACÍ DRÁŽCE, VELKOOBJEMOVÝM VÍCEKOMOROVÝM STŘEDOVÝM TĚSNĚNÍM A STŘEDOVÝM TĚSNĚNÍM JAKO ZÁBRANOU PROTI DEŠTI. ZASKLENÍ IZOLAČNÍM DVOJSKLEM ČIRÝM S MEZISKELNÍ FÓLIÍ, TEPLÝM DISTANČNÍM RÁMEČKEM ZE SPECIÁLNÍ HMOTY OBOHACENÉ O SKLENĚNÁ VLÁKNA. V MEZISKELNÍM PROSTORU VYPNUTA SPECIÁLNÍ FÓLIE S NÍZKOEMÍSNÍ VRSTVOU ROZDĚLUJÍCÍ PROSTOR NA DVĚ STEJNĚ VELKÉ KOMORY, KTERÁ MÁ FUNKCI TEPELNÉHO ZRCADLA ODRÁŽEJÍCÍHO TEPELNÉ ZÁŘENÍ ZPĚT KE ZDROJI (ZLEPŠENÍ PARAMETŮ DVOJSKLA NA ÚROVEŇ TROJSKLA PŘI ZACHOVÁNÍ HMOTNOSTI A TLOUŠŤKY DVOJSKLA). FÓLIE ODOLNÁ PROTI UV ZÁŘENÍ, BEZ EFEKTU ZKRESLENÍ PRŮZORU NEBO BAREVNÉHO NÁDECHU. TŘÍDA ZVUKOVÉ IZOLACE MIN. 3 (VÁŽENÁ VZDUCHOVÁ NEPRŮZVUČNOST Rw 35 AŽ 39 dB). KOVÁNÍ: SYSTÉMOVÉ CELOOBVODOVÉ SKLOPNÉ KOVÁNÍ, ODDÁLENÉ PÁKOVÉ UZÁVĚRY (VÝŠKU UPŘESNIT S UŽIVATELEM), KLIKY HLINÍKOVÉ. KŘÍDLO BUDE VYBAVENO MIKROVENTILACÍ. POVRCHOVÁ ÚPRAVA: BEZESPÁRÝ POVRCH, PRÁŠKOVÁ VYPALOVANÁ BARVA, ODSTÍN VIZ VÝKRESY POHLEDŮ. POZNÁMKA: SOUČÁSTÍ DODÁVKY BUDE ZATEPLENÍ PŘIPOJOVACÍCH SPÁR A JEJICH DOTĚSNĚNÍ ZEVNITŘ PAROTĚSNOU PÁSKOU, ZVENKU DIFÚZNĚ OTEVŘENOU PÁSKOU. ROZMĚR: 3100 x 700 mm	-	-	-	-	-	-	2	2 ks
Z/4	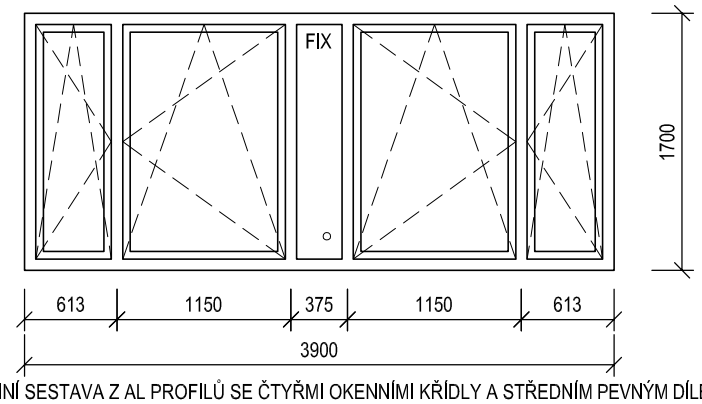	VNĚJŠÍ OKENNÍ SESTAVA Z AL PROFILŮ SE ČTYŘMI OKENNÍMI KŘÍDLY A STŘEDNÍM PEVNÝM DÍLEM OPATŘENÝM ZMATŇUJÍCÍ FOLIÍ, VÝBĚR KONKRÉTNÍHO TYPU ZMATŇUJÍCÍ FOLIE NUTNO PŘED REALIZACÍ ODSOUHLASIT S ARCHITEKTEM ZAKÁZKY. KŘÍDLA OTVÍRAVÁ A SKLOPNÁ, MEZI OKENNÍMI KŘÍDLY SLOUPKY OKENNÍHO RÁMU. TŘÍKOMOROVÝ HLINÍKOVÝ SYSTÉM S PŘERUŠENÝM TEPELNÝM MOSTEM, INTEGROVANÝMI REFLEXNÍMI IZOLAČNÍMI MŮSTKY, S PŘÍDAVNÝM TĚSNĚNÍM V ZASKLÍVACÍ DRÁŽCE, VELKOOBJEMOVÝM VÍCEKOMOROVÝM STŘEDOVÝM TĚSNĚNÍM A STŘEDOVÝM TĚSNĚNÍM JAKO ZÁBRANOU PROTI DEŠTI. ZASKLENÍ IZOLAČNÍM DVOJSKLEM ČIRÝM S MEZISKELNÍ FÓLIÍ, TEPLÝM DISTANČNÍM RÁMEČKEM ZE SPECIÁLNÍ HMOTY OBOHACENÉ O SKLENĚNÁ VLÁKNA. V MEZISKELNÍM PROSTORU VYPNUTA SPECIÁLNÍ FÓLIE S NÍZKOEMÍSNÍ VRSTVOU ROZDĚLUJÍCÍ PROSTOR NA DVĚ STEJNĚ VELKÉ KOMORY, KTERÁ MÁ FUNKCI TEPELNÉHO ZRCADLA ODRÁŽEJÍCÍHO TEPELNÉ ZÁŘENÍ ZPĚT KE ZDROJI (ZLEPŠENÍ PARAMETŮ DVOJSKLA NA ÚROVEŇ TROJSKLA PŘI ZACHOVÁNÍ HMOTNOSTI A TLOUŠŤKY DVOJSKLA). FÓLIE ODOLNÁ PROTI UV ZÁŘENÍ, BEZ EFEKTU ZKRESLENÍ PRŮZORU NEBO BAREVNÉHO NÁDECHU. SOUČINITEL PROSTUPU TEPLA Uw ≤0,90 $W.m^{-2}.K^{-1}$. TŘÍDA ZVUKOVÉ IZOLACE MIN. 3 (VÁŽENÁ VZDUCHOVÁ NEPRŮZVUČNOST Rw 35 AŽ 39 dB). KOVÁNÍ: SYSTÉMOVÉ CELOOBVODOVÉ OTEVÍRAVÉ A SKLOPNÉ KOVÁNÍ S OVLÁDÁNÍM VENTILACE, KLIKY HLINÍKOVÉ. KŘÍDLO BUDE VYBAVENO MIKROVENTILACÍ, MECHANISMEM VÍCEPOLOHOVÉHO VĚTRÁNÍ, OMEZOVAČEM OTEVÍRÁNÍ S BRZDOU VE ZVOLENÉ POLOZE A POJISTKOU CHYBNÉ MANIPULACE ZABRAŇUJÍCÍ VYKLOPENÍ KŘÍDLA VE CHVÍLI, KDY JE OTEVŘENÉ. POVRCHOVÁ ÚPRAVA: BEZESPÁRÝ POVRCH, PRÁŠKOVÁ VYPALOVANÁ BARVA, ODSTÍN VIZ VÝKRESY POHLEDŮ. POZNÁMKA: SOUČÁSTÍ DODÁVKY BUDE ZATEPLENÍ PŘIPOJOVACÍCH SPÁR A JEJICH DOTĚSNĚNÍ ZEVNITŘ PAROTĚSNOU PÁSKOU, ZVENKU DIFÚZNĚ OTEVŘENOU PÁSKOU. ROZMĚR: 3900 x 1700 mm	-	-	-	-	7	7	-	14 ks

PŘED ZAPOČETÍM VÝROBY VŠECH VÝROBKŮ NUTNO PROVÉST SKUTEČNÉ ZAMĚŘENÍ NA STAVBĚ!

VÝROBKY ZÁMEČNICKÉ

OZN.	SCHÉMA	POPIS	POČET							
			2PP	1PP	1NP	2NP	3NP	4NP	5NP	CELK.
Z 5	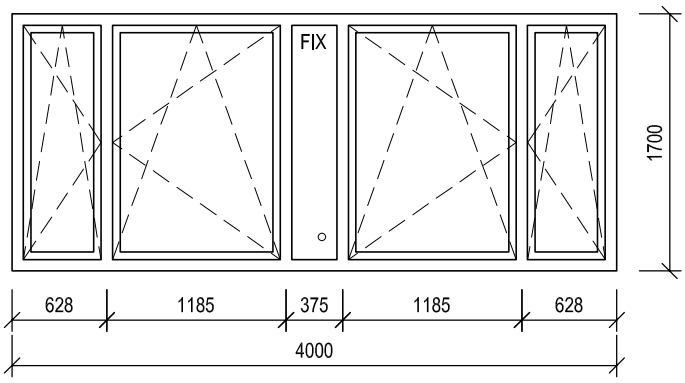	VNĚJŠÍ OKENNÍ SESTAVA Z AL PROFILŮ SE ČTYŘMI OKENNÍMI KŘÍDLY A STŘEDNÍM PEVNÝM DÍLEM OPATŘENÝM ZMATŇUJÍCÍ FOLIÍ, VÝBĚR KONKRÉTNÍHO TYPU ZMATŇUJÍCÍ FOLIE NUTNO PŘED REALIZACÍ ODSOUHLASIT S ARCHITEKTEM ZAKÁZKY. KŘÍDLA OTVÍRAVÁ A SKLOPNÁ, MEZI OKENNÍMI KŘÍDLY SLOUPKY OKENNÍHO RÁMU. TŘÍKOMOROVÝ HLINÍKOVÝ SYSTÉM S PŘERUŠENÝM TEPELNÝM MOSTEM, INTEGROVANÝMI REFLEXNÍMI IZOLAČNÍMI MŮSTKY, S PŘÍDAVNÝM TĚSNĚNÍM V ZASKLÍVACÍ DRÁŽCE, VELKOOBJEMOVÝM VÍCEKOMOROVÝM STŘEDOVÝM TĚSNĚNÍM A STŘEDOVÝM TĚSNĚNÍM JAKO ZÁBRANOU PROTI DEŠTI. ZASKLENÍ IZOLAČNÍM DVOJSKLEM ČIRÝM S MEZISKELNÍ FÓLIÍ, TEPLÝM DISTANČNÍM RÁMEČKEM ZE SPECIÁLNÍ HMOTY OBOHACENÉ O SKLENĚNÁ VLÁKNA. V MEZISKELNÍM PROSTORU VYPNUTA SPECIÁLNÍ FÓLIE S NÍZKOEMÍSNÍ VRSTVOU ROZDĚLUJÍCÍ PROSTOR NA DVĚ STEJNĚ VELKÉ KOMORY, KTERÁ MÁ FUNKCI TEPELNÉHO ZRCADLA ODRÁŽEJÍCÍHO TEPELNÉ ZÁŘENÍ ZPĚT KE ZDROJI (ZLEPŠENÍ PARAMETŮ DVOJSKLA NA ÚROVEŇ TROJSKLA PŘI ZACHOVÁNÍ HMOTNOSTI A TLOUŠŤKY DVOJSKLA). FÓLIE ODOLNÁ PROTI UV ZÁŘENÍ, BEZ EFEKTU ZKRESLENÍ PRŮZORU NEBO BAREVNÉHO NÁDECHU. TŘÍDA ZVUKOVÉ IZOLACE MIN. 3 (VÁŽENÁ VZDUCHOVÁ NEPRŮZVUČNOST Rw 35 AŽ 39 dB). KOVÁNÍ: SYSTÉMOVÉ CELOOBVODOVÉ OTEVÍRAVÉ A SKLOPNÉ KOVÁNÍ S OVLÁDÁNÍM VENTILACE, KLIKY HLINÍKOVÉ. KŘÍDLO BUDE VYBAVENO MIKROVENTILACÍ, MECHANISMEM VÍCEPOLOHOVÉHO VĚTRÁNÍ, OMEZOVAČEM OTEVÍRÁNÍ S BRZDOU VE ZVOLENÉ POLOZE A POJISTKOU CHYBNÉ MANIPULACE ZABRAŇUJÍCÍ VYKLOPENÍ KŘÍDLA VE CHVÍLI, KDY JE OTEVŘENÉ. POVRCHOVÁ ÚPRAVA: BEZESPÁRÝ POVRCH, PRÁŠKOVÁ VYPALOVANÁ BARVA, ODSTÍN VIZ VÝKRESY POHLEDŮ. POZNÁMKA: SOUČÁSTÍ DODÁVKY BUDE ZATEPLENÍ PŘIPOJOVACÍCH SPÁR A JEJICH DOTĚSNĚNÍ ZEVNITŘ PAROTĚSNOU PÁSKOU, ZVENKU DIFÚZNĚ OTEVŘENOU PÁSKOU. ROZMĚR: 4000 x 1700 mm	-	-	-	-	8	8	-	16 ks
Z 6	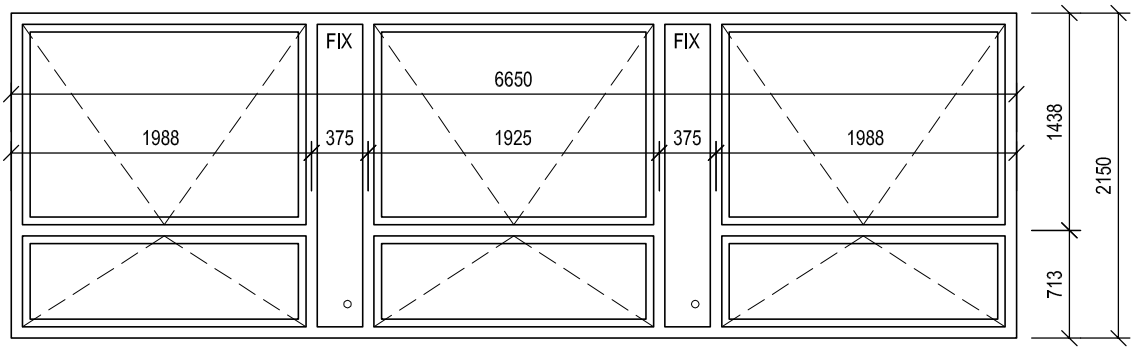	VNĚJŠÍ OKENNÍ SESTAVA Z AL PROFILŮ SE ŠESTI OKENNÍMI KŘÍDLY A DVĚMA PEVNÝMI DÍLY OPATŘENÝMI ZMATŇUJÍCÍ FOLIÍ, VÝBĚR KONKRÉTNÍHO TYPU ZMATŇUJÍCÍ FOLIE NUTNO PŘED REALIZACÍ ODSOUHLASIT S ARCHITEKTEM ZAKÁZKY. SPODNÍ KŘÍDLA SKLOPNÁ, HORNÍ KŘÍDLA VÝKLOPNÁ (SMĚREM DO INTERIÉRU), MEZI OKENNÍMI KŘÍDLY POUTCE. TŘÍKOMOROVÝ HLINÍKOVÝ SYSTÉM S PŘERUŠENÝM TEPELNÝM MOSTEM, INTEGROVANÝMI REFLEXNÍMI IZOLAČNÍMI MŮSTKY, S PŘÍDAVNÝM TĚSNĚNÍM V ZASKLÍVACÍ DRÁŽCE, VELKOOBJEMOVÝM VÍCEKOMOROVÝM STŘEDOVÝM TĚSNĚNÍM A STŘEDOVÝM TĚSNĚNÍM JAKO ZÁBRANOU PROTI DEŠTI. ZASKLENÍ IZOLAČNÍM DVOJSKLEM ČIRÝM S MEZISKELNÍ FÓLIÍ, TEPLÝM DISTANČNÍM RÁMEČKEM ZE SPECIÁLNÍ HMOTY OBOHACENÉ O SKLENĚNÁ VLÁKNA. V MEZISKELNÍM PROSTORU VYPNUTA SPECIÁLNÍ FÓLIE S NÍZKOEMÍSNÍ VRSTVOU ROZDĚLUJÍCÍ PROSTOR NA DVĚ STEJNĚ VELKÉ KOMORY, KTERÁ MÁ FUNKCI TEPELNÉHO ZRCADLA ODRÁŽEJÍCÍHO TEPELNÉ ZÁŘENÍ ZPĚT KE ZDROJI (ZLEPŠENÍ PARAMETŮ DVOJSKLA NA ÚROVEŇ TROJSKLA PŘI ZACHOVÁNÍ HMOTNOSTI A TLOUŠŤKY DVOJSKLA). FÓLIE ODOLNÁ PROTI UV ZÁŘENÍ, BEZ EFEKTU ZKRESLENÍ PRŮZORU NEBO BAREVNÉHO NÁDECHU. SOUČINITEL PROSTUPU TEPLA Uw ≤0,90 $W.m^{-2}.K^{-1}$. TŘÍDA ZVUKOVÉ IZOLACE MIN. 3 (VÁŽENÁ VZDUCHOVÁ NEPRŮZVUČNOST Rw 35 AŽ 39 dB). KOVÁNÍ: SYSTÉMOVÉ CELOOBVODOVÉ SKLOPNÉ A VÝKLOPNÉ KOVÁNÍ S OVLÁDÁNÍM VENTILACE, KLIKY HLINÍKOVÉ. KŘÍDLA BUDOU VYBAVENA MIKROVENTILACÍ A MECHANISMEM VÍCEPOLOHOVÉHO VĚTRÁNÍ, MOŽNOST ARETACE OKENNÍCH KŘÍDEL VE ZVOLENÉ POLOZE. OKNO OSAZENO PŘED LÍC OBVODOVÉHO ZDIVA - KOTVENÍ JE SOUČÁSTÍ VÝROBKU. POVRCHOVÁ ÚPRAVA: BEZESPÁRÝ POVRCH, PRÁŠKOVÁ VYPALOVANÁ BARVA, ODSTÍN VIZ VÝKRESY POHLEDŮ. POZNÁMKA: SOUČÁSTÍ DODÁVKY BUDE ZATEPLENÍ PŘIPOJOVACÍCH SPÁR A JEJICH DOTĚSNĚNÍ ZEVNITŘ PAROTĚSNOU PÁSKOU, ZVENKU DIFÚZNĚ OTEVŘENOU PÁSKOU. ROZMĚR: 6650 x 2150 mm	-	-	-	-	-	-	1	1 ks

PŘED ZAPOČETÍM VÝROBY VŠECH VÝROBKŮ NUTNO PROVÉST SKUTEČNÉ ZAMĚŘENÍ NA STAVBĚ!

VÝROBKY ZÁMEČNICKÉ

OZN.	SCHÉMA	POPIS	POČET							
			2PP	1PP	1NP	2NP	3NP	4NP	5NP	CELK.

VNĚJŠÍ HLINÍKOVÉ STĚNY - OBECNÉ POŽADAVKY

HLINÍKOVÝ SLOUPKO-PŘÍČKOVÝ FASÁDNÍ SYSTÉM JE NAVRŽEN S PLNÝM ZALIŠTOVÁNÍM JAK SLOUPKŮ, TAK I PŘÍČEK.
SYSTÉMOVÁ TĚSNĚNÍ (VNĚJŠÍ, VNITŘNÍ) BUDOU PROVEDENA VE STANDARDU EPDM. VNITŘNÍ TĚSNĚNÍ BUDOU PROVEDENA VE STANDARDU BEZ PRAPORKŮ. NOSIČE SKEL A SPOJOVNÍKY BUDOU DLE STANDARDNÍCH POŽADAVKŮ VYPLÝVAJÍCÍCH Z HMOTNOSTI ZASKLENÍ.
VEŠKERÉ SYSTÉMOVÉ SPOJOVACÍ MATERIÁLY BUDOU Z NEREZOVÉHO MATERIÁLU TŘÍDY A2. ODVODNĚNÍ FASÁDY A VYVEDENÍ KONDENZÁTŮ SE BUDE ŘÍDIT DLE SYSTÉMOVÝCH POŽADAVKŮ A PŘEDPISŮ DLE PŘÍSLUŠNÝCH SMĚRNIC. KOTVENÍ FASÁDY JE UVAŽOVÁNO PO KONSTRUKČNÍCH VÝŠKÁCH JEDNOTLIVÝCH PODLAŽÍ PŘES DILATAČNÍ SPOJ SLOUPKŮ. KOTVENÍ BUDE PROVEDENO OCELOVÝMI KOTVAMI TYPU H S NEREZOVÝM SPOJOVACÍM MATERIÁLEM Z ČELA JEDNOTLIVÝCH PODLAŽÍ A PODEST. SAMOTNÝ NÁVRH ODPOVÍDÁ POŽADAVKŮM DLE ČSN 13830.

POHLEDOVÁ ŠÍŘKA PROFILACE 50 mm.

Z / 7

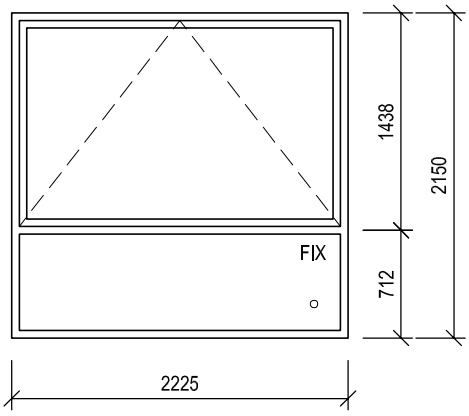

VNĚJŠÍ CELOPROSKLENÁ STĚNA Z AL PROFILŮ SE SKLOPNÝM KŘÍDLEM A PEVNÝM DÍLEM. TŘÍKOMOROVÝ HLINÍKOVÝ SYSTÉM S PŘERUŠENÝM TEPELNÝM MOSTEM, INTEGROVANÝMI REFLEXNÍMI IZOLAČNÍMI MŮSTKY, S PŘÍDAVNÝM TĚSNĚNÍM V ZASKLÍVACÍ DRÁŽCE, VELKOOBJEMOVÝM VÍCEKOMOROVÝM STŘEDOVÝM TĚSNĚNÍM A STŘEDOVÝM TĚSNĚNÍM JAKO ZÁBRANOU PROTI DEŠTI.
ZASKLENÍ IZOLAČNÍM DVOJSKLEM ČIRÝM S MEZISKELNÍ FÓLIÍ, TEPLÝM DISTANČNÍM RÁMEČKEM ZE SPECIÁLNÍ HMOTY OBOHACENÉ O SKLENĚNÁ VLÁKNA. V MEZISKELNÍM PROSTORU VYPNUTA SPECIÁLNÍ FÓLIE S NÍZKOEMÍSNÍ VRSTVOU ROZDĚLUJÍCÍ PROSTOR NA DVĚ STEJNĚ VELKÉ KOMORY, KTERÁ MÁ FUNKCI TEPELNÉHO ZRCADLA ODRÁŽEJÍCÍHO TEPELNÉ ZÁŘENÍ ZPĚT KE ZDROJI (ZLEPŠENÍ PARAMETŮ DVOJSKLA NA ÚROVEŇ TROJSKLA PŘI ZACHOVÁNÍ HMOTNOSTI A TLOUŠŤKY DVOJSKLA). FÓLIE ODOLNÁ PROTI UV ZÁŘENÍ, BEZ EFEKTU ZKRESLENÍ PRŮZORU NEBO BAREVNÉHO NÁDECHU.
TŘÍDA ZVUKOVÉ IZOLACE MIN. 3 (VÁŽENÁ VZDUCHOVÁ NEPRŮZVUČNOST Rw 35 AŽ 39 dB).
KOVÁNÍ CELOOBVODOVÉ. SKLOPNÉ KŘÍDLO DOPLNĚNO SERVOPOHONEM S NASTAVITELNÝM ÚHLEM OTEVÍRÁNÍ. OTEVÍRÁNÍ KŘÍDLA NAPOJENO NA EPS Z ROZVADĚČE RPO. MINIMÁLNÍ PLOCHA PRO PRŮTOK VZDUCHU OTEVŘENÝM OKNEM 1,25 m².
OKNO OSAZENO PŘED LÍC OBVODOVÉHO ZDIVA - KOTVENÍ JE SOUČÁSTÍ VÝROBKU.
POVRCHOVÁ ÚPRAVA: BEZESPÁRÝ POVRCH, PRÁŠKOVÁ VYPALOVANÁ BARVA, ODSTÍN VIZ VÝKRESY POHLEDŮ.
POZNÁMKA: SOUČÁSTÍ DODÁVKY BUDE ZATEPLENÍ PŘIPOJOVACÍCH SPÁR A JEJICH DOTĚSNĚNÍ ZEVNITŘ PAROTĚSNOU PÁSKOU, ZVENKU DIFÚZNĚ OTEVŘENOU PÁSKOU.

ROZMĚR: 2225 x 2150 mm

-	-	-	-	-	-	1	1 ks

PŘED ZAPOČETÍM VÝROBY VŠECH VÝROBKŮ NUTNO PROVÉST SKUTEČNÉ ZAMĚŘENÍ NA STAVBĚ!

VÝROBKY ZÁMEČNICKÉ

OZN.	SCHÉMA	POPIS	POČET							
			2PP	1PP	1NP	2NP	3NP	4NP	5NP	CELK.
Z/8		VNĚJŠÍ CELOPROSKLENÁ STĚNA NA VÝŠKU DVOU PODLAŽÍ, Z PROFILŮ AL S PŘERUŠENÝM TEPELNÝM MOSTEM. STĚNA JE TVOŘENA Z 8 PEVNÝCH PROSKLENÝCH DÍLŮ A DVOU PEVNÝCH PLNÝCH DÍLŮ. V MÍSTĚ NAPOJENÍ NA STROPNÍ KONSTRUKCI JSOU DÍLY ZASKLENY IZOLAČNÍM TROJSKLEM OPATŘENÝM ZMATŇUJÍCÍ FOLIÍ, VÝBĚR KONKRÉTNÍHO TYPU ZMATŇUJÍCÍ FOLIE NUTNO PŘED REALIZACÍ ODSOUHLASIT S ARCHITEKTEM ZAKÁZKY. ZA PROSKLENÍM JE PROSTOR VYPLNĚN TEPELNOU MINERÁLNÍ IZOLACÍ. 2 DÍLY MEZI 3.NP A 4.NP JSOU ZASKLENY IZOLAČNÍM TROJSKLEM POŽÁRNÍM (ČIRÝM A SE ZMATŇUJÍCÍ FOLIÍ) A TVOŘÍ POŽÁRNÍ PÁS S ODOLNOSTÍ REI60/DP1, is=0. DÍLY V PARAPETNÍCH ČÁSTECH ZASKLENY TROJSKLEM BEZPEČNOSTNÍM ČIRÝM. NAPOJENÍ RÁMU NA STROPNÍ KONSTRUKCI POŽÁRNÍMI SDK DESKAMI, VIZ DETAIL. DÍLY MIMO NAPOJENÍ NA STROPNÍ KONSTRUKCI BUDOU ZASKLENY IZOLAČNÍM TROJSKLEM ČIRÝM. SOUČINITEL PROSTUPU TEPLA CELÉ PROSKLENÉ STĚNY Uw≤1,0 W/(m²K). TŘÍDA ZVUKOVÉ IZOLACE MIN. 3 (VÁŽENÁ VZDUCHOVÁ NEPRŮZVUČNOST Rw 35 AŽ 39 dB). ZASKLENÍ VČ. PROFILŮ, VÝPLNÍ A RÁMŮ BUDOU S ODOLNOSTÍ PROTI UV ZÁŘENÍ (POZOR, POŽÁRNÍ SKLO MUSÍ BÝT ZA SKLEM S ODOLNOSTÍ PROTI UV ZÁŘENÍ!) POVRCHOVÁ ÚPRAVA: BEZESPÁRÝ POVRCH, PRÁŠKOVÁ VYPALOVANÁ BARVA, ODSTÍN VIZ VÝKRESY POHLEDŮ. ROZMĚR: 1800 x 8980 mm								
			-	-	-	-	1	-	-	1 ks

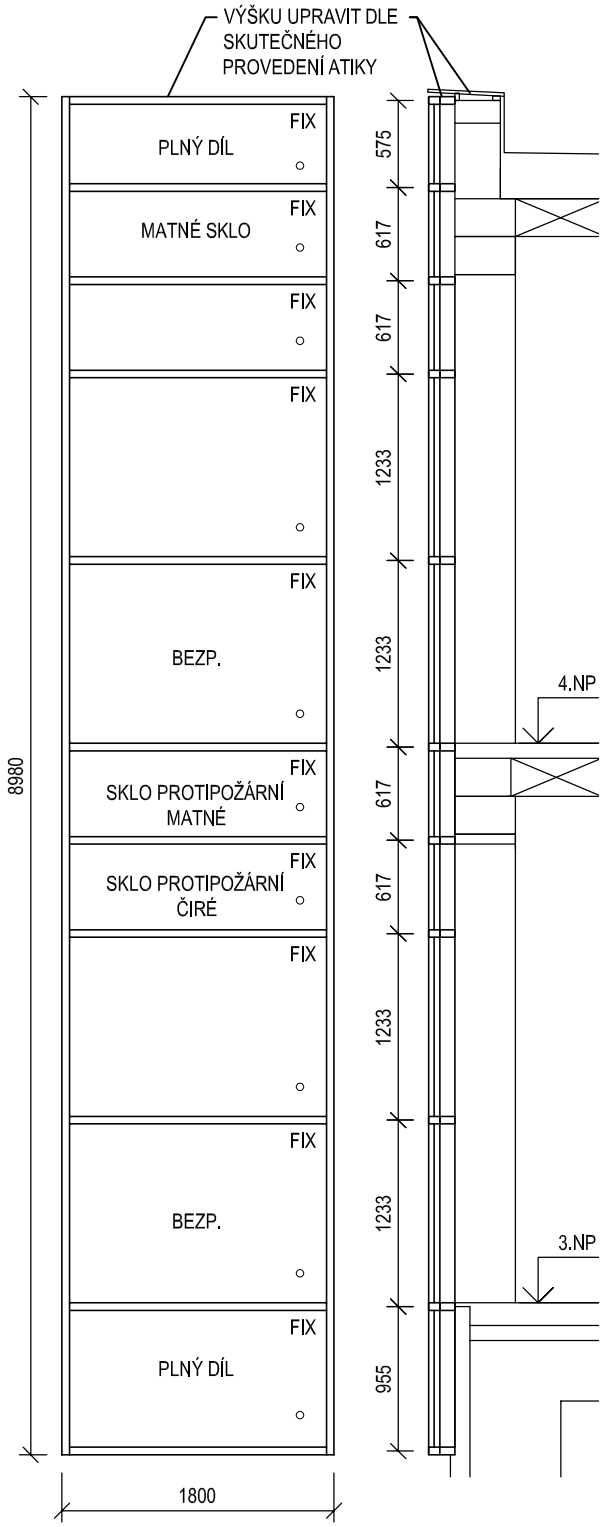

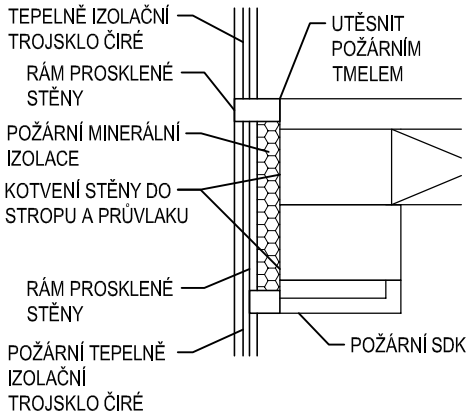

PŘED ZAPOČETÍM VÝROBY VŠECH VÝROBKŮ NUTNO PROVÉST SKUTEČNÉ ZAMĚŘENÍ NA STAVBĚ!

VÝROBKY ZÁMEČNICKÉ

OZN.	SCHÉMA	POPIS	POČET 2PP	1PP	1NP	2NP	3NP	4NP	5NP	CELK.
Z 9	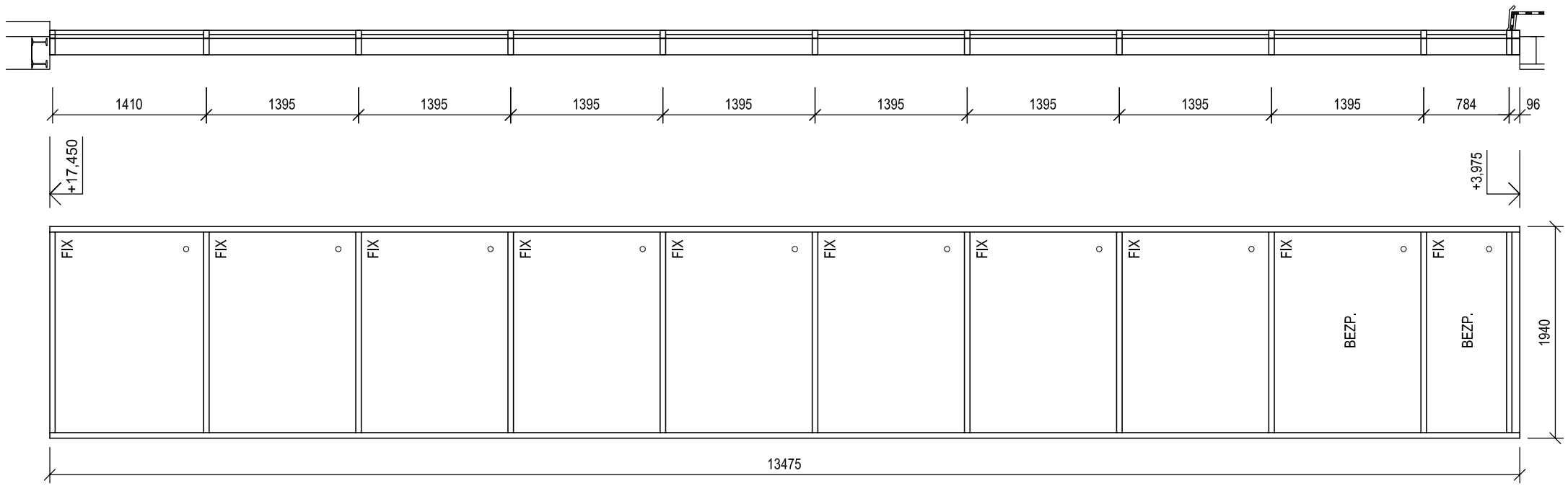	VNĚJŠÍ CELOPROSKLENÁ STĚNA NA VÝŠKU ČTYŘ PODLAŽÍ VYMEZUJÍCÍ PROSTOR VÝTAHOVÉ ŠACHTY, Z PROFILŮ AL S PŘERUŠENÝM TEPELNÝM MOSTEM. STĚNA JE TVOŘENA Z 10 PEVNÝCH PROSKLENÝCH DÍLŮ. ZASKLENÍ IZOLAČNÍM DVOJSKLEM ČIRÝM, S TEPLÝM DISTANČNÍM RÁMEČKEM ZE SPECIÁLNÍ HMOTY OBOHACENÉ O SKLENĚNÁ VLÁKNA, SPODNÍ DVA DÍLY ZASKLENY IZOLAČNÍM DVOJSKLEM BEZPEČNOSTNÍM ČIRÝM. SOUČINITEL PROSTUPU TEPLA Uw ≤1,20 W.m^{-2}.K^{-1}. ZASKLENÍ VČ. PROFILŮ, VÝPLNÍ A RÁMŮ BUDOU S ODOLNOSTÍ PROTI UV ZÁŘENÍ. POVRCHOVÁ ÚPRAVA: BEZESPÁRÝ POVRCH, PRÁŠKOVÁ VYPALOVANÁ BARVA, ODSTÍN VIZ VÝKRESY POHLEDŮ. POZNÁMKA: SOUČÁSTÍ DODÁVKY BUDE ZATEPLENÍ PŘIPOJOVACÍCH SPÁR A JEJICH DOTĚSNĚNÍ ZEVNITŘ PAROTĚSNOU PÁSKOU, ZVENKU DIFÚZNĚ OTEVŘENOU PÁSKOU. ROZMĚR: 1940 x 13475 mm	-	-	-	1	-	-	-	1 ks
Z 10	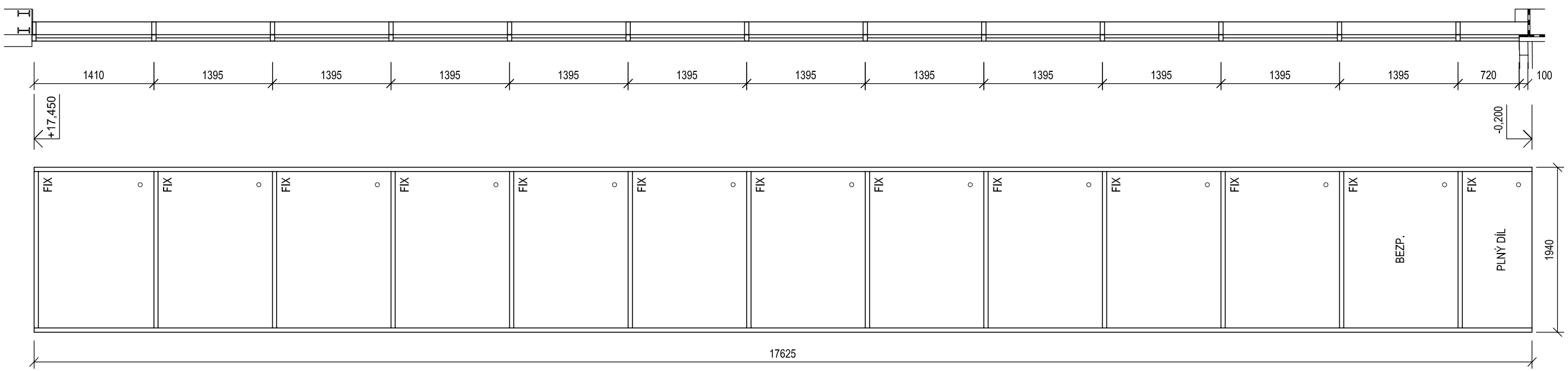	VNĚJŠÍ CELOPROSKLENÁ STĚNA NA VÝŠKU PĚTI PODLAŽÍ VYMEZUJÍCÍ PROSTOR VÝTAHOVÉ ŠACHTY, Z PROFILŮ AL S PŘERUŠENÝM TEPELNÝM MOSTEM. STĚNA JE TVOŘENA Z 13 PEVNÝCH DÍLŮ, Z NICHŽ 12 JE PROSKLENÝCH A 1 JE S PLNOU VÝPLNÍ. ZASKLENÍ IZOLAČNÍM DVOJSKLEM ČIRÝM, S TEPLÝM DISTANČNÍM RÁMEČKEM ZE SPECIÁLNÍ HMOTY OBOHACENÉ O SKLENĚNÁ VLÁKNA, SPODNÍ PROSKLENÝ DÍL ZASKLEN IZOLAČNÍM DVOJSKLEM BEZPEČNOSTNÍM ČIRÝM. SOUČINITEL PROSTUPU TEPLA Uw ≤1,20 W.m^{-2}.K^{-1}. ZASKLENÍ VČ. PROFILŮ, VÝPLNÍ A RÁMŮ BUDOU S ODOLNOSTÍ PROTI UV ZÁŘENÍ. POVRCHOVÁ ÚPRAVA: BEZESPÁRÝ POVRCH, PRÁŠKOVÁ VYPALOVANÁ BARVA, ODSTÍN VIZ VÝKRESY POHLEDŮ. POZNÁMKA: SOUČÁSTÍ DODÁVKY BUDE ZATEPLENÍ PŘIPOJOVACÍCH SPÁR A JEJICH DOTĚSNĚNÍ ZEVNITŘ PAROTĚSNOU PÁSKOU, ZVENKU DIFÚZNĚ OTEVŘENOU PÁSKOU. ROZMĚR: 1940 x 17625 mm	-	-	1	-	-	-	-	1 ks

PŘED ZAPOČETÍM VÝROBY VŠECH VÝROBKŮ NUTNO PROVÉST SKUTEČNÉ ZAMĚŘENÍ NA STAVBĚ!

VÝROBKY ZÁMEČNICKÉ

OZN.	SCHÉMA	POPIS	POČET							
			2PP	1PP	1NP	2NP	3NP	4NP	5NP	CELK.
Z 11	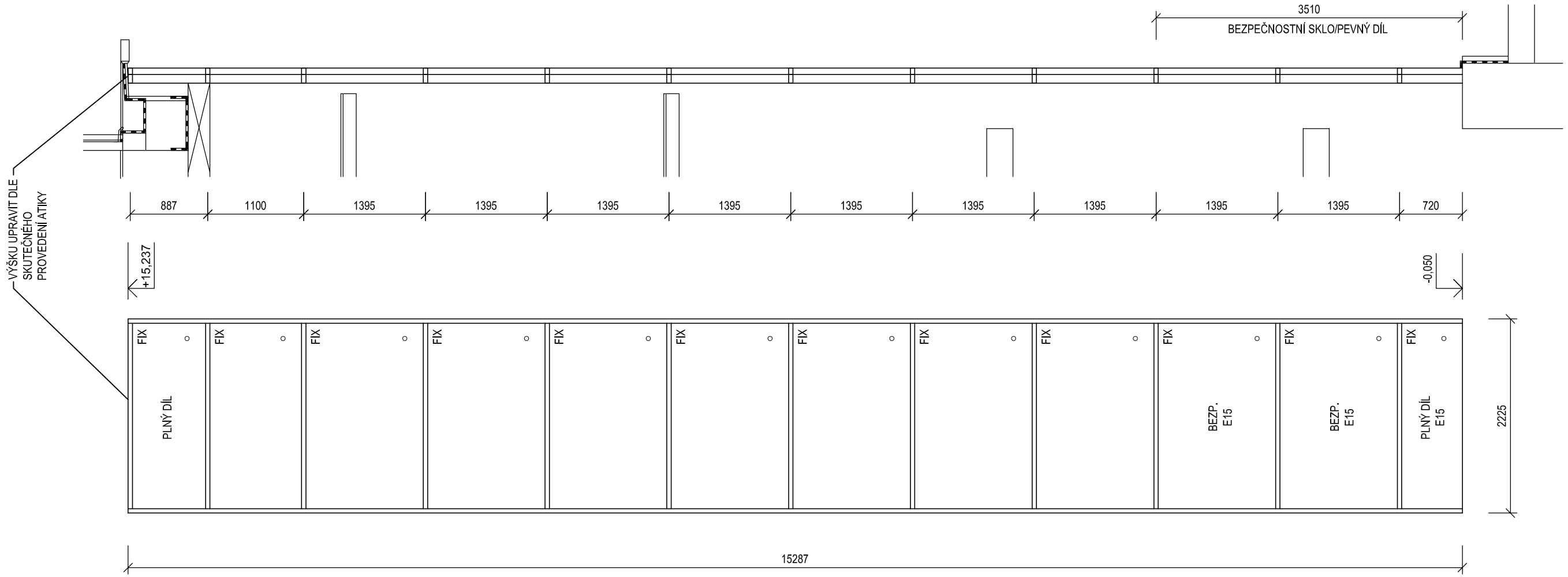									

VNĚJŠÍ CELOPROSKLENÁ STĚNA NA VÝŠKU ČTYŘ PODLAŽÍ U HLAVNÍHO SCHODIŠTĚ, Z PROFILŮ AL S PŘERUŠENÝM TEPELNÝM MOSTEM. STĚNA JE TVOŘENA Z 12 PEVNÝCH DÍLŮ, Z NICHŽ 10 JE PROSKLENÝCH A 2 JSOU S PLNOU VÝPLNÍ.
ZASKLENÍ IZOLAČNÍM DVOJSKLEM ČIRÝM, S TEPLÝM DISTANČNÍM RÁMEČKEM ZE SPECIÁLNÍ HMOTY OBOHACENÉ O SKLENĚNÁ VLÁKNA. DO VÝŠKY 3510 mm (MINIMÁLNĚ 3000 mm) ZASKLENÍ IZOLAČNÍM DVOJSKLEM BEZPEČNOSTNÍM S POŽÁRNÍ ODOLNOSTÍ MINIMÁLNĚ E15. SOUČINITEL PROSTUPU TEPLA Uw ≤1,20 $W.m^{-2}.K^{-1}$.
ZASKLENÍ VČ. PROFILŮ, VÝPLNÍ A RÁMŮ BUDOU S ODOLNOSTÍ PROTI UV ZÁŘENÍ.

POVRCHOVÁ ÚPRAVA: BEZESPÁRÝ POVRCH, PRÁŠKOVÁ VYPALOVANÁ BARVA, ODSTÍN VIZ VÝKRESY POHLEDŮ.
POZNÁMKA: SOUČÁSTÍ DODÁVKY BUDE ZATEPLENÍ PŘIPOJOVACÍCH SPÁR A JEJICH DOTĚSNĚNÍ ZEVNITŘ PAROTĚSNOU PÁSKOU, ZVENKU DIFÚZNĚ OTEVŘENOU PÁSKOU.

ROZMĚR: 2225 x 15287 mm

-	-	1	-	-	-	-	1 ks

PŘED ZAPOČETÍM VÝROBY VŠECH VÝROBKŮ NUTNO PROVÉST SKUTEČNÉ ZAMĚŘENÍ NA STAVBĚ!

VÝROBKY ZÁMEČNICKÉ

OZN.	SCHÉMA	POPIS		POČET							
				2PP	1PP	1NP	2NP	3NP	4NP	5NP	CELK.
Z 12	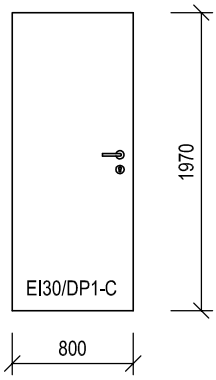	DVEŘNÍ KŘÍDLO KOVOVÉ, VNITŘNÍ, PLNÉ, HLADKÉ, OTVÍRAVÉ, S POLODRÁŽKOU. POŽÁRNÍ ODOLNOST DVEŘÍ (JAKO CELEK S DVEŘNÍ ZÁRUBNÍ): EI30/DP1-C KOVÁNÍ: DVEŘNÍ KOVÁNÍ ROZETOVÉ, KLIKA - KLIKA, Z BROUŠENÉ NEREZI, ZÁMEK VLOŽKOVÝ VČ. CYLINDRICKÉ VLOŽKY, SAMOZAVÍRAČ. ODEMYKÁNÍ DVEŘÍ SYSTÉMEM GENERÁLNÍHO, HLAVNÍCH A PODRUŽNÝCH KLÍČŮ - PŘESNÉ POŽADAVKY KONZULTOVAT S INVESTOREM. POVRCHOVÁ ÚPRAVA: ZÁKLADNÍ NÁTĚR + 2 x HORNÍ EMAIL, ODSTÍN VIZ BAREVNÉ ŘEŠENÍ STAVBY. ROZMĚR: 800 x 1970 mm	P	-	-	-	-	-	-	-	-
			L	1	-	-	-	-	-	-	1 ks
Z 13	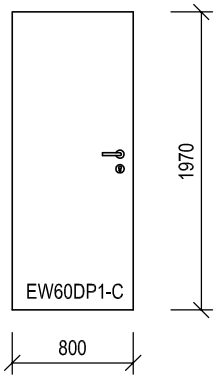	DVEŘNÍ KŘÍDLO KOVOVÉ, VNITŘNÍ, PLNÉ, HLADKÉ, OTVÍRAVÉ, S POLODRÁŽKOU. POŽÁRNÍ ODOLNOST DVEŘÍ (JAKO CELEK S DVEŘNÍ ZÁRUBNÍ): EW60/DP1-C KOVÁNÍ: DVEŘNÍ KOVÁNÍ ROZETOVÉ, KLIKA - KNOFLÍK, Z BROUŠENÉ NEREZI, ZÁMEK VLOŽKOVÝ VČ. CYLINDRICKÉ VLOŽKY, SAMOZAVÍRAČ. ODEMYKÁNÍ DVEŘÍ SYSTÉMEM GENERÁLNÍHO, HLAVNÍCH A PODRUŽNÝCH KLÍČŮ - PŘESNÉ POŽADAVKY KONZULTOVAT S INVESTOREM. POVRCHOVÁ ÚPRAVA: ZÁKLADNÍ NÁTĚR + 2 x HORNÍ EMAIL, ODSTÍN VIZ BAREVNÉ ŘEŠENÍ STAVBY. ROZMĚR: 800 x 1970 mm	P	-	1	-	-	-	-	-	1 ks
			L	-	-	-	-	-	-	-	-

PŘED ZAPOČETÍM VÝROBY VŠECH VÝROBKŮ NUTNO PROVÉST SKUTEČNÉ ZAMĚŘENÍ NA STAVBĚ!

VÝROBKY ZÁMEČNICKÉ

OZN.	SCHÉMA	POPIS		POČET 2PP	1PP	1NP	2NP	3NP	4NP	5NP	CELK.
Z 14	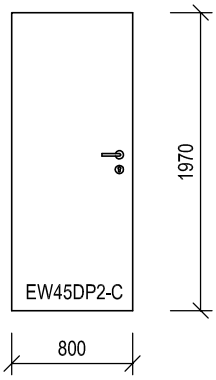	DVEŘNÍ KŘÍDLO KOVOVÉ, VNITŘNÍ, PLNÉ, HLADKÉ, OTVÍRAVÉ, S POLODRÁŽKOU. POŽÁRNÍ ODOLNOST DVEŘÍ (JAKO CELEK S DVEŘNÍ ZÁRUBNÍ): EW45/DP2-C KOVÁNÍ: DVEŘNÍ KOVÁNÍ ROZETOVÉ, KLIKA - KLIKA, Z BROUŠENÉ NEREZI, ZÁMEK VLOŽKOVÝ VČ. CYLINDRICKÉ VLOŽKY, SAMOZAVÍRAČ. ODEMYKÁNÍ DVEŘÍ SYSTÉMEM GENERÁLNÍHO, HLAVNÍCH A PODRUŽNÝCH KLÍČŮ - PŘESNÉ POŽADAVKY KONZULTOVAT S INVESTOREM. POVRCHOVÁ ÚPRAVA: ZÁKLADNÍ NÁTĚR + 2 x HORNÍ EMAIL, ODSTÍN VIZ BAREVNÉ ŘEŠENÍ STAVBY. ROZMĚR: 800 x 1970 mm	P	-	-	-	-	1	-	-	1 ks
			L	-	-	-	-	-	-	-	-
Z 15	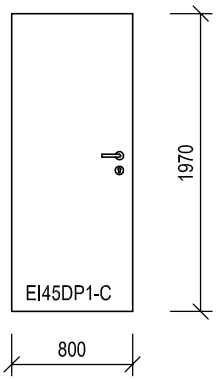	DVEŘNÍ KŘÍDLO KOVOVÉ, VNITŘNÍ, PLNÉ, HLADKÉ, OTVÍRAVÉ, S POLODRÁŽKOU. POŽÁRNÍ ODOLNOST DVEŘÍ (JAKO CELEK S DVEŘNÍ ZÁRUBNÍ): EI45/DP1-C KOVÁNÍ: DVEŘNÍ KOVÁNÍ ROZETOVÉ, KLIKA - KNOFLÍK (DO 1008e KLIKA-KLIKA), Z BROUŠENÉ NEREZI, ZÁMEK VLOŽKOVÝ VČ. CYLINDRICKÉ VLOŽKY, SAMOZAVÍRAČ. ODEMYKÁNÍ DVEŘÍ SYSTÉMEM GENERÁLNÍHO, HLAVNÍCH A PODRUŽNÝCH KLÍČŮ - PŘESNÉ POŽADAVKY KONZULTOVAT S INVESTOREM. POVRCHOVÁ ÚPRAVA: ZÁKLADNÍ NÁTĚR + 2 x HORNÍ EMAIL, ODSTÍN VIZ BAREVNÉ ŘEŠENÍ STAVBY. ROZMĚR: 800 x 1970 mm	P	-	-	1	-	-	-	-	1 ks
			L	-	-	2	-	-	-	-	2 ks
Z 16	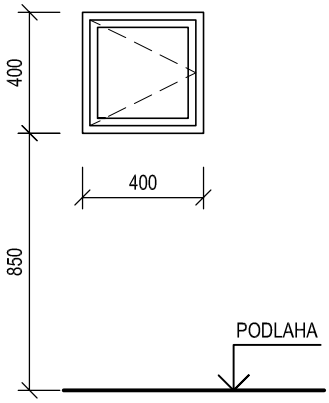	VZDUCHOTĚSNÉ PODÁVACÍ OKNO VNITŘNÍ Z PROFILŮ AL. ZASKLENÍ SKLEM BEZPEČNOSTNÍ ČIRÝM. SOUČÁSTÍ VÝROBKU JE OBOUSTRANNÉ OPLECHOVÁNÍ PARAPETU Z OHÝBANÉHO AL PLECHU TL. 2 mm, ROZVINUTÉ ŠÍŘKY CCA 70 mm, OHNUTÉHO PŘES HRANU PARAPETU. PLECH BUDE K PODKLADU CELOPLOŠNĚ PŘILEPEN. ŠÍŘKU OPLECHOVÁNÍ PŘIZPŮSOBIT SKUTEČNÉ TLOUŠŤCE OKENNÍHO RÁMU. POVRCHOVÁ ÚPRAVA: PRÁŠKOVÁ VYPALOVANÁ BARVA ODOLNÁ DEZINFEKČNÍM PROSTŘEDKŮM, STÁLOBAREVNÝ POVRCH, ODSTÍN VIZ BAREVNÉ ŘEŠENÍ STAVBY. KOVÁNÍ: OBOUSTRANNĚ NEREZOVÁ KLIKA ROZMĚR: 400 x 400 mm	P	-	-	-	1	-	-	-	1 ks
			L	-	-	-	1	-	-	-	1 ks

PŘED ZAPOČETÍM VÝROBY VŠECH VÝROBKŮ NUTNO PROVÉST SKUTEČNÉ ZAMĚŘENÍ NA STAVBĚ!

VÝROBKY ZÁMEČNICKÉ

OZN.	SCHÉMA	POPIS		POČET 2PP	1PP	1NP	2NP	3NP	4NP	5NP	CELK.
Z 17	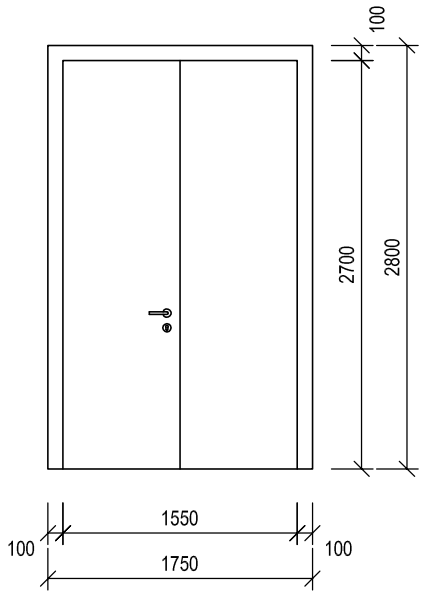	VENKOVNÍ VRATA HLINÍKOVÁ PLNÁ DVOUKŘÍDLÁ, S TEPELNOU IZOLACÍ,VČETNĚ RÁMU. SOUČINITEL PROSTUPU TEPLA CELÉ SESTAVY Uw≤1,7 $W.m^{-2}.K^{-1}$. DVEŘNÍ KOVÁNÍ ROZETOVÉ, KLIKA-KNOFLÍK, Z BROUŠENÉ NEREZI, ZÁMEK VLOŽKOVÝ VČ. CYLINDRICKÉ VLOŽKY. ODEMYKÁNÍ DVEŘÍ SYSTÉMEM GENERÁLNÍHO, HLAVNÍCH A PODRUŽNÝCH KLÍČŮ - PŘESNÉ POŽADAVKY KONZULTOVAT S INVESTOREM. POVRCHOVÁ ÚPRAVA: PRÁŠKOVÁ VYPALOVANÁ BARVA, ODSTÍN VIZ BAREVNÉ ŘEŠENÍ STAVBY. SVĚTLOST VRAT: 1550 x 2700 mm ROZMĚR OTVORU: 1750 x CCA 2800 mm	P	-	-	-	-	-	-	-	-
			L	-	1	-	-	-	-	-	1 ks
Z 18	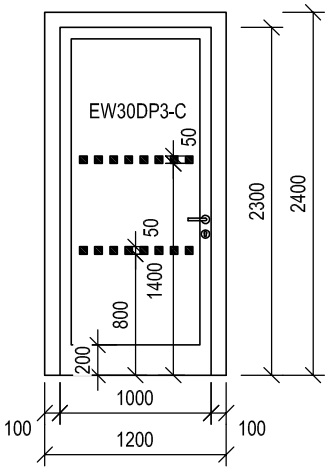	VNITŘNÍ CELOPROSKLENÁ STĚNA Z AL PROFILŮ SLOŽENÁ Z JEDNOKŘÍDLOVÝCH MANUÁLNĚ OTVÍRAVÝCH PROSKLENÝCH DVEŘÍ, PROSKLENÉHO NADSVĚTLÍKU A RÁMU. POŽÁRNÍ ODOLNOST STĚNY EW30DP3-C. ZASKLENÍ DVEŘÍ JEDNODUŠE SKLEM BEZPEČNOSTNÍM POŽÁRNÍM ČIRÝM, ZASKLENÍ NADSVĚTLÍKU JEDNODUŠE SKLEM POŽÁRNÍM ČIRÝM. KOVÁNÍ ROZETOVÉ, PANIKOVÁ KLIKA-KLIKA Z BROUŠENÉ NEREZI, ZÁMEK DVEŘÍ ÚZKÝ ZADLABÁVACÍ S PANIKOVOU FUNKCÍ, DO ÚNIKOVÝCH DVEŘÍ, VČ. CYLIDRICKÉ VLOŽKY, SAMOZAVÍRAČ S NASTAVITELNOU RYCHLOSTÍ, SÍLOU A ZPOŽDĚNÍM ZAVÍRÁNÍ. ODEMYKÁNÍ DVEŘÍ SYSTÉMEM GENERÁLNÍHO, HLAVNÍCH A PODRUŽNÝCH KLÍČŮ - PŘESNÉ POŽADAVKY KONZULTOVAT S INVESTOREM. STĚNA BUDE OPATŘENA VE VÝŠCE 800 mm A 1400 mm OD PODLAHY VÝRAZNÝM PRUHEM ZE ZNAČEK Z MATNÉ SAMOLEPÍCÍ FOLIE O ROZMĚRU MIN. 50 x 50 mm (VZDÁLENOST OD SEBE 50 mm), JASNĚ VIDITELNÝMI PROTI POZADÍ. POVRCHOVÁ ÚPRAVA: BEZESPÁRÝ POVRCH, PRÁŠKOVÁ VYPALOVANÁ BARVA, ODSTÍN VIZ BAREVNÉ ŘEŠENÍ STAVBY. PROSKLENÁ AL STĚNA BUDE DOPLNĚNA PO STROPNÍ KONSTRUKCI JEDNODUCHOU DVOJITĚ OPLÁŠTĚNOU SÁDROKARTONOVOU KONSTRUKCÍ ZA POUŽITÍ UA PROFILŮ. SVĚTLOST DVEŘNÍHO OTVORU: 1000 x 2100 mm ROZMĚR STĚNY: 1200 x 2400 mm	P	-	-	-	-	-	-	-	-
			L	-	-	-	1	-	-	-	1 ks
Z 19	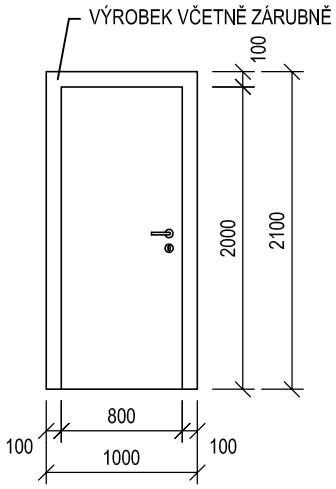	VNĚJŠÍ DVEŘE Z AL PROFILŮ JEDNOKŘÍDLOVÉ MANUÁLNĚ OTVÍRAVÉ PLNÉ VČETNĚ ZÁRUBNĚ. SOUČINITEL PROSTUPU TEPLA U w≤1,70 $W.m^{-2}.K^{-1}$. KOVÁNÍ ROZETOVÉ, KLIKA-KNOFLÍK, Z BROUŠENÉ NEREZI, VČ. CYLINDRICKÉ VLOŽKY. ODEMYKÁNÍ DVEŘÍ SYSTÉMEM GENERÁLNÍHO, HLAVNÍCH A PODRUŽNÝCH KLÍČŮ - PŘESNÉ POŽADAVKY KONZULTOVAT S INVESTOREM. POVRCHOVÁ ÚPRAVA: BEZESPÁRÝ POVRCH, PRÁŠKOVÁ VYPALOVANÁ BARVA, ODSTÍN VIZ VÝKRESY POHLEDŮ. SVĚTLOST DVEŘNÍHO OTVORU: 1600 x 2100 mm ROZMĚR STĚNY: 1800 x 2700 mm	P	-	-	-	-	-	-	-	-
			L	-	-	-	-	-	-	1	1 ks

PŘED ZAPOČETÍM VÝROBY VŠECH VÝROBKŮ NUTNO PROVÉST SKUTEČNÉ ZAMĚŘENÍ NA STAVBĚ!

VÝROBKY ZÁMEČNICKÉ

OZN.	SCHÉMA	POPIS	POČET							
			2PP	1PP	1NP	2NP	3NP	4NP	5NP	CELK.
Z 20	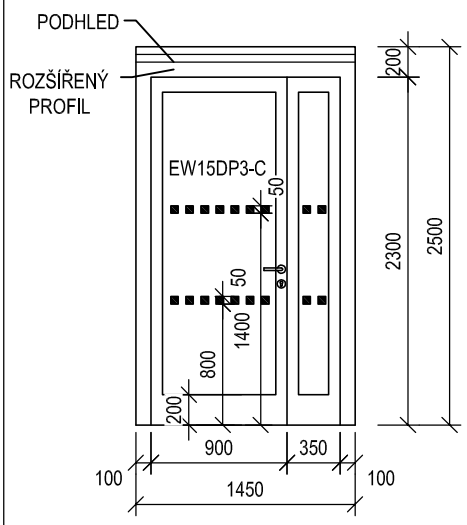	VNITŘNÍ CELOPROSKLENÁ STĚNA Z AL PROFILŮ SLOŽENÁ Z DVOUKŘÍDLOVÝCH MANUÁLNĚ OTVÍRAVÝCH PROSKLENÝCH DVEŘÍ A RÁMU. POŽÁRNÍ ODOLNOST STĚNY EW15DP3-C. ZASKLENÍ DVEŘÍ JEDNODUŠE SKLEM BEZPEČNOSTNÍM POŽÁRNÍM ČIRÝM. KOVÁNÍ ROZETOVÉ, PANIKOVÁ KLIKA-KLIKA (VOLITELNÉ FUNKCE VNITŘNÍ A VNĚJŠÍ KLIKY) Z BROUŠENÉ NEREZI, ZÁMEK DVEŘÍ ÚZKÝ ELEKTROMECHANICKÝ REVERZNÍ 12VDC, DO ÚNIKOVÝCH DVEŘÍ, VČ. CYLINDRICKÉ VLOŽKY, AUTOMATICKÉ ZAJIŠTĚNÍ A ODJIŠTĚNÍ PASIVNÍHO KŘÍDLA, OBĚ KŘÍDLA OPATŘENA SAMOZAVÍRAČEM S KOORDINÁTOREM ZAVÍRÁNÍ KŘÍDEL, S NASTAVITELNOU RYCHLOSTÍ, SÍLOU A ZPOŽDĚNÍM ZAVÍRÁNÍ. VČETNĚ PRŮCHODEK DO ZÁRUBNĚ A KŘÍDLA - PŘÍPRAVA PRO SLABOPROUDÉ NAPOJENÍ. ODEMYKÁNÍ DVEŘÍ SYSTÉMEM GENERÁLNÍHO, HLAVNÍCH A PODRUŽNÝCH KLÍČŮ - PŘESNÉ POŽADAVKY KONZULTOVAT S INVESTOREM. STĚNA BUDE OPATŘENA VE VÝŠCE 800 mm A 1400 mm OD PODLAHY VÝRAZNÝM PRUHEM ZE ZNAČEK Z MATNÉ SAMOLEPÍCÍ FOLIE O ROZMĚRU MIN. 50 x 50 mm (VZDÁLENOST OD SEBE 50 mm), JASNĚ VIDITELNÝMI PROTI POZADÍ. HORNÍ PROFIL ROZŠÍŘEN PRO DOBĚH PODHLEDU. POVRCHOVÁ ÚPRAVA: BEZESPÁRÝ POVRCH, PRÁŠKOVÁ VYPALOVANÁ BARVA, ODSTÍN VIZ BAREVNÉ ŘEŠENÍ STAVBY. SVĚTLOST DVEŘNÍHO OTVORU: 1250 x 2300 mm ROZMĚR STĚNY: 1450 x 2500 mm	P	-	-	-	-	-	-	-	-
			L	-	-	1	-	-	-	-	1 ks
Z 21	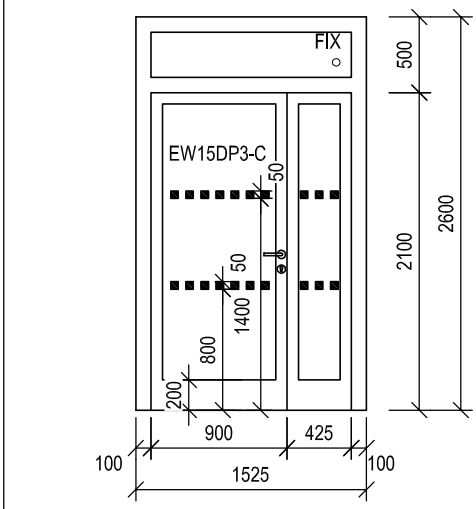	VNITŘNÍ CELOPROSKLENÁ STĚNA Z AL PROFILŮ SLOŽENÁ Z DVOUKŘÍDLOVÝCH MANUÁLNĚ OTVÍRAVÝCH PROSKLENÝCH DVEŘÍ, PROSKLENÉHO NADSVĚTLÍKU A RÁMU. POŽÁRNÍ ODOLNOST STĚNY EW15DP3-C. ZASKLENÍ DVEŘÍ JEDNODUŠE SKLEM BEZPEČNOSTNÍM POŽÁRNÍM ČIRÝM, ZASKLENÍ NADSVĚTLÍKU JEDNODUŠE SKLEM POŽÁRNÍM ČIRÝM. KOVÁNÍ ROZETOVÉ, PANIKOVÁ KLIKA-KLIKA (VOLITELNÉ FUNKCE VNITŘNÍ A VNĚJŠÍ KLIKY) Z BROUŠENÉ NEREZI, ZÁMEK DVEŘÍ ÚZKÝ ELEKTROMECHANICKÝ REVERZNÍ 12VDC, DO ÚNIKOVÝCH DVEŘÍ, VČ. CYLIDRICKÉ VLOŽKY, AUTOMATICKÉ ZAJIŠTĚNÍ A ODJIŠTĚNÍ PASIVNÍHO KŘÍDLA, OBĚ KŘÍDLA OPATŘENA SAMOZAVÍRAČEM S KOORDINÁTOREM ZAVÍRÁNÍ KŘÍDEL, S NASTAVITELNOU RYCHLOSTÍ, SÍLOU A ZPOŽDĚNÍM ZAVÍRÁNÍ. VČETNĚ PRŮCHODEK DO ZÁRUBNĚ A KŘÍDLA - PŘÍPRAVA PRO SLP NAPOJENÍ. ODEMYKÁNÍ DVEŘÍ SYSTÉMEM GENERÁLNÍHO, HLAVNÍCH A PODRUŽNÝCH KLÍČŮ - PŘESNÉ POŽADAVKY KONZULTOVAT S INVESTOREM. STĚNA BUDE OPATŘENA VE VÝŠCE 800 mm A 1400 mm OD PODLAHY VÝRAZNÝM PRUHEM ZE ZNAČEK Z MATNÉ SAMOLEPÍCÍ FOLIE O ROZMĚRU MIN. 50 x 50 mm (VZDÁLENOST OD SEBE 50 mm), JASNĚ VIDITELNÝMI PROTI POZADÍ. POVRCHOVÁ ÚPRAVA: BEZESPÁRÝ POVRCH, PRÁŠKOVÁ VYPALOVANÁ BARVA, ODSTÍN VIZ BAREVNÉ ŘEŠENÍ STAVBY. SVĚTLOST DVEŘNÍHO OTVORU: 1325 x 2100 mm ROZMĚR STĚNY: 1525 x 2600 mm	P	-	-	-	-	-	-	-	-
			L	-	-	-	1	-	-	-	1 ks
Z 22	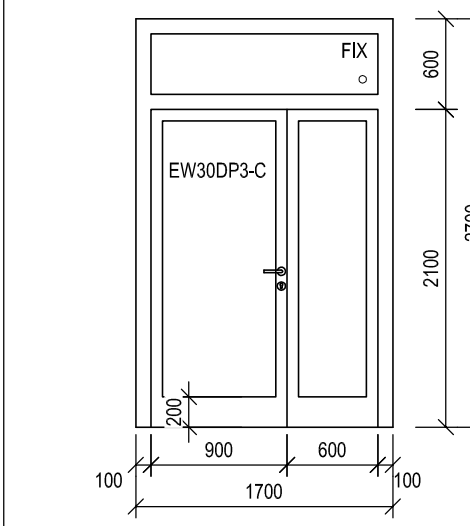	VNITŘNÍ CELOPROSKLENÁ STĚNA Z AL PROFILŮ SLOŽENÁ Z DVOUKŘÍDLOVÝCH MANUÁLNĚ OTEVÍRAVÝCH OTOČNÝCH PROSKLENÝCH DVEŘÍ, PROSKLENÉHO NADSVĚTLÍKU A RÁMU. POŽÁRNÍ ODOLNOST STĚNY EW30DP3-C. ZASKLENÍ DVEŘÍ JEDNODUŠE SKLEM BEZPEČNOSTNÍM POŽÁRNÍM ČIRÝM, ZASKLENÍ NADSVĚTLÍKU JEDNODUŠE SKLEM POŽÁRNÍM ČIRÝM. NA DVEŘNÍCH KŘÍDLECH ŘEZANÁ GRAFIKA ZE SAMOLEPÍCÍ MATNÉ FOLIE - MOTIV Z FOLIE (VEKTOROVÁ GRAFIKA) BUDE PŘED REALIZACÍ VYBRÁN ARCHITEKTEM ZAKÁZKY VE SPOLUPRÁCI S INVESTOREM, SOUČÁSTÍ DODÁVKY JE NÁKUP GRAFICKÉHO MOTIVU Z VYBRANÉ FOTOBANKY A ODSOUHLASENÍ ROZVRŽENÍ MOTIVU NA DANÉ PLOŠE. KOVÁNÍ ROZETOVÉ, KLIKA-KLIKA Z BROUŠENÉ NEREZI, ZÁMEK DVEŘÍ ÚZKÝ ZADLABÁVACÍ VČ. CYLIDRICKÉ VLOŽKY, AUTOMATICKÉ ZAJIŠTĚNÍ A ODJIŠTĚNÍ PASIVNÍHO KŘÍDLA, OBĚ KŘÍDLA OPATŘENA SAMOZAVÍRAČEM S KOORDINÁTOREM ZAVÍRÁNÍ KŘÍDEL, S NASTAVITELNOU RYCHLOSTÍ, SÍLOU A ZPOŽDĚNÍM ZAVÍRÁNÍ. ODEMYKÁNÍ DVEŘÍ SYSTÉMEM GENERÁLNÍHO, HLAVNÍCH A PODRUŽNÝCH KLÍČŮ - PŘESNÉ POŽADAVKY KONZULTOVAT S INVESTOREM. POVRCHOVÁ ÚPRAVA: BEZESPÁRÝ POVRCH, PRÁŠKOVÁ VYPALOVANÁ BARVA, ODSTÍN VIZ BAREVNÉ ŘEŠENÍ STAVBY. SVĚTLOST DVEŘNÍHO OTVORU: 1500 x 2100 mm ROZMĚR STĚNY: 1700 x 2700 mm	P	-	-	-	-	1	-	-	1 ks
			L	-	-	-	-	1	-	-	1 ks

PŘED ZAPOČETÍM VÝROBY VŠECH VÝROBKŮ NUTNO PROVÉST SKUTEČNÉ ZAMĚŘENÍ NA STAVBĚ!

VÝROBKY ZÁMEČNICKÉ

OZN.	SCHÉMA	POPIS	POČET							
			2PP	1PP	1NP	2NP	3NP	4NP	5NP	CELK.
Z/23	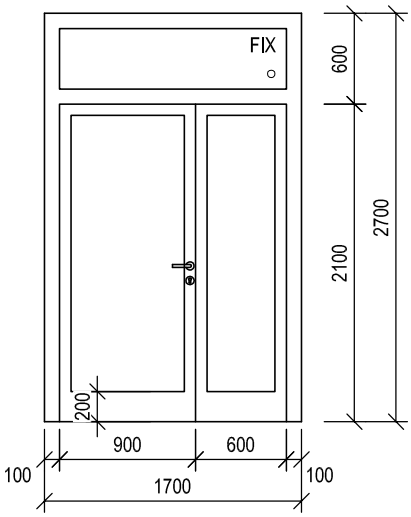	VNITŘNÍ CELOPROSKLENÁ STĚNA Z AL PROFILŮ SLOŽENÁ Z DVOUKŘÍDLOVÝCH MANUÁLNĚ OTEVÍRAVÝCH OTOČNÝCH PROSKLENÝCH DVEŘÍ, PROSKLENÉHO NADSVĚTLÍKU A RÁMU. ZASKLENÍ DVEŘÍ JEDNODUŠE SKLEM BEZPEČNOSTNÍM ČIRÝM, ZASKLENÍ NADSVĚTLÍKU JEDNODUŠE SKLEM ČIRÝM. NA DVEŘNÍCH KŘÍDLECH ŘEZANÁ GRAFIKA ZE SAMOLEPÍCÍ MATNÉ FOLIE VČETNĚ OZNAČENÍ "ZASEDACÍ MÍSTNOST" - MOTIV Z FOLIE (VEKTOROVÁ GRAFIKA) BUDE PŘED REALIZACÍ VYBRÁN ARCHITEKTEM ZAKÁZKY VE SPOLUPRÁCI S INVESTOREM, SOUČÁSTÍ DODÁVKY JE NÁKUP GRAFICKÉHO MOTIVU Z VYBRANÉ FOTOBANKY A ODSOUHLASENÍ ROZVRŽENÍ MOTIVU NA DANÉ PLOŠE. KOVÁNÍ ROZETOVÉ, KLIKA-KLIKA Z BROUŠENÉ NEREZI, ZÁMEK DVEŘÍ ÚZKÝ ZADLABÁVACÍ VČ. CYLINDRICKÉ VLOŽKY, AUTOMATICKÉ ZAJIŠTĚNÍ A ODJIŠTĚNÍ PASIVNÍHO KŘÍDLA, OBĚ KŘÍDLA OPATŘENA SAMOZAVÍRAČEM S KOORDINÁTOREM ZAVÍRÁNÍ KŘÍDEL, S NASTAVITELNOU RYCHLOSTÍ, SÍLOU A ZPOŽDĚNÍM ZAVÍRÁNÍ. ODEMYKÁNÍ DVEŘÍ SYSTÉMEM GENERÁLNÍHO, HLAVNÍCH A PODRUŽNÝCH KLÍČŮ - PŘESNÉ POŽADAVKY KONZULTOVAT S INVESTOREM. POVRCHOVÁ ÚPRAVA: BEZESPÁRÝ POVRCH, PRÁŠKOVÁ VYPALOVANÁ BARVA, ODSTÍN VIZ BAREVNÉ ŘEŠENÍ STAVBY. SVĚTLOST DVEŘNÍHO OTVORU: 1500 x 2100 mm ROZMĚR STĚNY: 1700 x 2700 mm								
			P	-	-	-	-	-	1	-	1 ks
			L	-	-	-	-	-	1	-	1 ks
Z/24	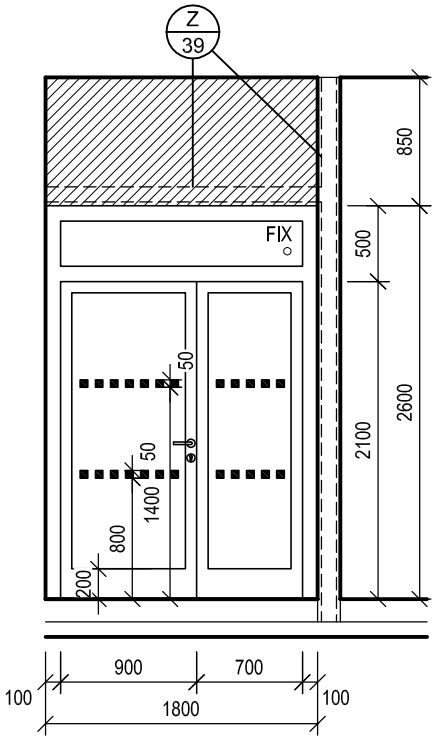	VNITŘNÍ CELOPROSKLENÁ STĚNA Z AL PROFILŮ SLOŽENÁ Z DVOUKŘÍDLOVÝCH MANUÁLNĚ OTVÍRAVÝCH PROSKLENÝCH DVEŘÍ, PROSKLENÉHO NADSVĚTLÍKU A RÁMU. ZASKLENÍ DVEŘÍ JEDNODUŠE SKLEM BEZPEČNOSTNÍM ČIRÝM, ZASKLENÍ NADSVĚTLÍKU JEDNODUŠE SKLEM ČIRÝM. KOVÁNÍ ROZETOVÉ, PANIKOVÁ KLIKA-KLIKA (VOLITELNÉ FUNKCE VNITŘNÍ A VNĚJŠÍ KLIKY), Z BROUŠENÉ NEREZI, ZÁMEK DVEŘÍ ÚZKÝ ELEKTROMECHANICKÝ REVERZNÍ 12VDC, DO ÚNIKOVÝCH DVEŘÍ, VČ. CYLINDRICKÉ VLOŽKY, AUTOMATICKÉ ZAJIŠTĚNÍ A ODJIŠTĚNÍ PASIVNÍHO KŘÍDLA, OBĚ KŘÍDLA OPATŘENA SAMOZAVÍRAČEM S KOORDINÁTOREM ZAVÍRÁNÍ KŘÍDEL, S NASTAVITELNOU RYCHLOSTÍ, SÍLOU A ZPOŽDĚNÍM ZAVÍRÁNÍ. ODEMYKÁNÍ DVEŘÍ SYSTÉMEM GENERÁLNÍHO, HLAVNÍCH A PODRUŽNÝCH KLÍČŮ - PŘESNÉ POŽADAVKY KONZULTOVAT S INVESTOREM. STĚNA BUDE OPATŘENA VE VÝŠCE 800 mm A 1400 mm OD PODLAHY VÝRAZNÝM PRUHEM ZE ZNAČEK Z MATNÉ SAMOLEPÍCÍ FOLIE O ROZMĚRU MIN. 50 x 50 mm (VZDÁLENOST OD SEBE 50 mm), JASNĚ VIDITELNÝMI PROTI POZADÍ. POVRCHOVÁ ÚPRAVA: BEZESPÁRÝ POVRCH, PRÁŠKOVÁ VYPALOVANÁ BARVA, ODSTÍN VIZ BAREVNÉ ŘEŠENÍ STAVBY. PROSKLENÁ AL STĚNA BUDE DOPLNĚNA PO STROPNÍ KONSTRUKCI JEDNODUCHOU DVOJITĚ OPLÁŠTĚNOU SÁDROKARTONOVOU KONSTRUKCÍ ZA POUŽITÍ UA PROFILŮ. VÝROBEK NUTNO ZKOORDINOVAT S POMOCNÝM OCELOVÝM RÁMEM - VÝROBEK Z/39. SVĚTLOST DVEŘNÍHO OTVORU: 1600 x 2100 mm ROZMĚR STĚNY: 1800 x 2600 mm								
			P	-	-	-	1	-	-	-	1 ks
			L	-	-	-	-	-	-	-	-

PŘED ZAPOČETÍM VÝROBY VŠECH VÝROBKŮ NUTNO PROVÉST SKUTEČNÉ ZAMĚŘENÍ NA STAVBĚ!

VÝROBKY ZÁMEČNICKÉ

OZN.	SCHÉMA	POPIS	POČET							
			2PP	1PP	1NP	2NP	3NP	4NP	5NP	CELK.
Z/25	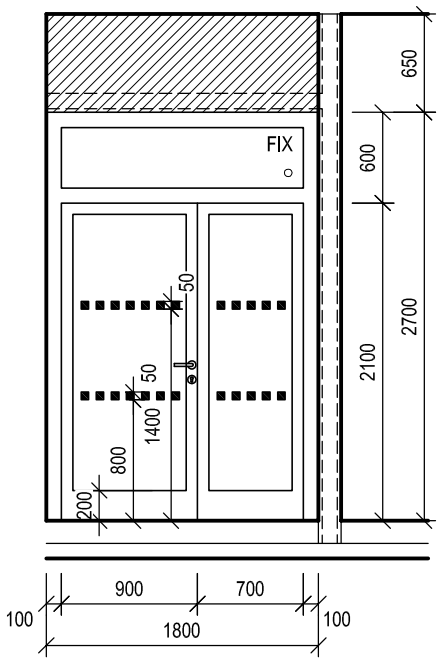	VNITŘNÍ CELOPROSKLENÁ STĚNA Z AL PROFILŮ SLOŽENÁ Z DVOUKŘÍDLOVÝCH MANUÁLNĚ OTVÍRAVÝCH PROSKLENÝCH DVEŘÍ, PROSKLENÉHO NADSVĚTLÍKU A RÁMU. ZASKLENÍ DVEŘÍ JEDNODUŠE SKLEM BEZPEČNOSTNÍM ČIRÝM, ZASKLENÍ NADSVĚTLÍKU JEDNODUŠE SKLEM ČIRÝM. KOVÁNÍ ROZETOVÉ, PANIKOVÁ KLIKA-KLIKA (VOLITELNÉ FUNKCE VNITŘNÍ A VNĚJŠÍ KLIKY) Z BROUŠENÉ NEREZI, ZÁMEK DVEŘÍ ÚZKÝ ELEKTROMECHANICKÝ REVERZNÍ 12VDC, DO ÚNIKOVÝCH DVEŘÍ, VČ. CYLINDRICKÉ VLOŽKY, AUTOMATICKÉ ZAJIŠTĚNÍ A ODJIŠTĚNÍ PASIVNÍHO KŘÍDLA, OBĚ KŘÍDLA OPATŘENA SAMOZAVÍRAČEM S KOORDINÁTOREM ZAVÍRÁNÍ KŘÍDEL, S NASTAVITELNOU RYCHLOSTÍ, SÍLOU A ZPOŽDĚNÍM ZAVÍRÁNÍ. ODEMYKÁNÍ DVEŘÍ SYSTÉMEM GENERÁLNÍHO, HLAVNÍCH A PODRUŽNÝCH KLÍČŮ - PŘESNÉ POŽADAVKY KONZULTOVAT S INVESTOREM. STĚNA BUDE OPATŘENA VE VÝŠCE 800 mm A 1400 mm OD PODLAHY VÝRAZNÝM PRUHEM ZE ZNAČEK Z MATNÉ SAMOLEPÍCÍ FOLIE O ROZMĚRU MIN. 50 x 50 mm (VZDÁLENOST OD SEBE 50 mm), JASNĚ VIDITELNÝMI PROTI POZADÍ. POVRCHOVÁ ÚPRAVA: BEZESPÁRÝ POVRCH, PRÁŠKOVÁ VYPALOVANÁ BARVA, ODSTÍN VIZ BAREVNÉ ŘEŠENÍ STAVBY. PROSKLENÁ AL STĚNA BUDE DOPLNĚNA PO STROPNÍ KONSTRUKCI JEDNODUCHOU DVOJITĚ OPLÁŠTĚNOU SÁDROKARTONOVOU KONSTRUKCÍ ZA POUŽITÍ UA PROFILŮ. VÝROBEK NUTNO ZKOORDINOVAT S POMOCNÝM OCELOVÝM RÁMEM - VÝROBEK Z/41 VE 3.NP, RESPEKTIVE Z/40 VE 4.NP. SVĚTLOST DVEŘNÍHO OTVORU: 1600 x 2100 mm ROZMĚR STĚNY: 1800 x 2700 mm								
			P	-	-	-	-	1	1	-	2 ks
			L	-	-	-	-	-	-	-	-
Z/26	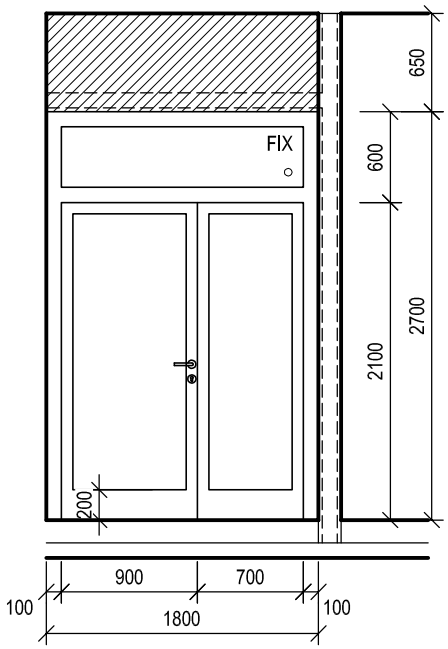	VNITŘNÍ CELOPROSKLENÁ STĚNA Z AL PROFILŮ SLOŽENÁ Z DVOUKŘÍDLOVÝCH MANUÁLNĚ OTVÍRAVÝCH PROSKLENÝCH DVEŘÍ, PROSKLENÉHO NADSVĚTLÍKU A RÁMU. ZASKLENÍ DVEŘÍ JEDNODUŠE SKLEM BEZPEČNOSTNÍM ČIRÝM, ZASKLENÍ NADSVĚTLÍKU JEDNODUŠE SKLEM ČIRÝM. NA DVEŘNÍCH KŘÍDLECH ŘEZANÁ GRAFIKA ZE SAMOLEPÍCÍ MATNÉ FOLIE, VE 3.NP VČETNĚ OZNAČENÍ "ZASEDACÍ MÍSTNOST" - MOTIV Z FOLIE (VEKTOROVÁ GRAFIKA) BUDE PŘED REALIZACÍ VYBRÁN ARCHITEKTEM ZAKÁZKY VE SPOLUPRÁCI S INVESTOREM, SOUČÁSTÍ DODÁVKY JE NÁKUP GRAFICKÉHO MOTIVU Z VYBRANÉ FOTOBANKY A ODSOUHLASENÍ ROZVRŽENÍ MOTIVU NA DANÉ PLOŠE. KOVÁNÍ ROZETOVÉ, KLIKA-KLIKA Z BROUŠENÉ NEREZI, ZÁMEK DVEŘÍ ÚZKÝ ZADLABÁVACÍ VČ. CYLINDRICKÉ VLOŽKY, AUTOMATICKÉ ZAJIŠTĚNÍ A ODJIŠTĚNÍ PASIVNÍHO KŘÍDLA, OBĚ KŘÍDLA OPATŘENA SAMOZAVÍRAČEM S KOORDINÁTOREM ZAVÍRÁNÍ KŘÍDEL, S NASTAVITELNOU RYCHLOSTÍ, SÍLOU A ZPOŽDĚNÍM ZAVÍRÁNÍ. ODEMYKÁNÍ DVEŘÍ SYSTÉMEM GENERÁLNÍHO, HLAVNÍCH A PODRUŽNÝCH KLÍČŮ - PŘESNÉ POŽADAVKY KONZULTOVAT S INVESTOREM. POVRCHOVÁ ÚPRAVA: BEZESPÁRÝ POVRCH, PRÁŠKOVÁ VYPALOVANÁ BARVA, ODSTÍN VIZ BAREVNÉ ŘEŠENÍ STAVBY. PROSKLENÁ AL STĚNA BUDE DOPLNĚNA PO STROPNÍ KONSTRUKCI JEDNODUCHOU DVOJITĚ OPLÁŠTĚNOU SÁDROKARTONOVOU KONSTRUKCÍ ZA POUŽITÍ UA PROFILŮ. VÝROBEK NUTNO ZKOORDINOVAT S POMOCNÝM OCELOVÝM RÁMEM - VÝROBEK Z/41 VE 3.NP, RESPEKTIVE Z/40 VE 4.NP. SVĚTLOST DVEŘNÍHO OTVORU: 1600 x 2100 mm ROZMĚR STĚNY: 1800 x 2700 mm								
			P	-	-	-	-	-	-	-	-
			L	-	-	-	-	1	1	-	2 ks

PŘED ZAPOČETÍM VÝROBY VŠECH VÝROBKŮ NUTNO PROVÉST SKUTEČNÉ ZAMĚŘENÍ NA STAVBĚ!

VÝROBKY ZÁMEČNICKÉ

OZN.	SCHÉMA	POPIS	POČET							
			2PP	1PP	1NP	2NP	3NP	4NP	5NP	CELK.
Z 27	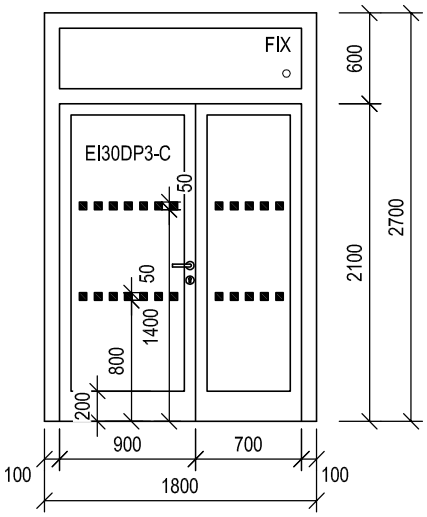	VNITŘNÍ CELOPROSKLENÁ STĚNA Z AL PROFILŮ SLOŽENÁ Z DVOUKŘÍDLOVÝCH MANUÁLNĚ OTVÍRAVÝCH PROSKLENÝCH DVEŘÍ A RÁMU. POŽÁRNÍ ODOLNOST STĚNY EI30DP3-C. ZASKLENÍ DVEŘÍ JEDNODUŠE SKLEM BEZPEČNOSTNÍM POŽÁRNÍM ČIRÝM, ZASKLENÍ NADSVĚTLÍKU SKLEM POŽÁRNÍM ČIRÝM. KOVÁNÍ ROZETOVÉ, PANIKOVÁ KLIKA-KLIKA (VOLITELNÉ FUNKCE VNITŘNÍ A VNĚJŠÍ KLIKY) Z BROUŠENÉ NEREZI, ZÁMEK DVEŘÍ ÚZKÝ ELEKTROMECHANICKÝ REVERZNÍ 12VDC, DO ÚNIKOVÝCH DVEŘÍ, VČ. CYLINDRICKÉ VLOŽKY, AUTOMATICKÉ ZAJIŠTĚNÍ A ODJIŠTĚNÍ PASIVNÍHO KŘÍDLA, OBĚ KŘÍDLA OPATŘENA SAMOZAVÍRAČEM S KOORDINÁTOREM ZAVÍRÁNÍ KŘÍDEL, S NASTAVITELNOU RYCHLOSTÍ, SÍLOU A ZPOŽDĚNÍM ZAVÍRÁNÍ. VČETNĚ PRŮCHODEK DO ZÁRUBNĚ A KŘÍDLA - PŘÍPRAVA PRO SLABOPROUDÉ NAPOJENÍ. ODEMYKÁNÍ DVEŘÍ SYSTÉMEM GENERÁLNÍHO, HLAVNÍCH A PODRUŽNÝCH KLÍČŮ - PŘESNÉ POŽADAVKY KONZULTOVAT S INVESTOREM. STĚNA BUDE OPATŘENA VE VÝŠCE 800 mm A 1400 mm OD PODLAHY VÝRAZNÝM PRUHEM ZE ZNAČEK Z MATNÉ SAMOLEPÍCÍ FOLIE O ROZMĚRU MIN. 50 x 50 mm (VZDÁLENOST OD SEBE 50 mm), JASNĚ VIDITELNÝMI PROTI POZADÍ. POVRCHOVÁ ÚPRAVA: BEZESPÁRÝ POVRCH, PRÁŠKOVÁ VYPALOVANÁ BARVA, ODSTÍN VIZ BAREVNÉ ŘEŠENÍ STAVBY. SVĚTLOST DVEŘNÍHO OTVORU: 1600 x 2100 mm ROZMĚR STĚNY: 1800 x 2700 mm	P	-	-	-	-	-	-	-	-
			L	-	-	-	-	1	1	-	2 ks
Z 28	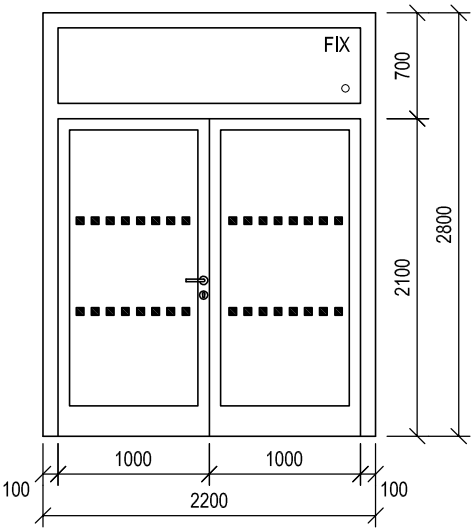	VNITŘNÍ CELOPROSKLENÁ STĚNA Z AL PROFILŮ SLOŽENÁ Z DVOUKŘÍDLOVÝCH MANUÁLNĚ OTVÍRAVÝCH PROSKLENÝCH DVEŘÍ, PROSKLENÉHO NADSVĚTLÍKU A RÁMU. ZASKLENÍ DVEŘÍ JEDNODUŠE SKLEM BEZPEČNOSTNÍM ČIRÝM, ZASKLENÍ NADSVĚTLÍKU JEDNODUŠE SKLEM ČIRÝM. KOVÁNÍ ROZETOVÉ, PANIKOVÁ KLIKA-KLIKA (VOLITELNÉ FUNKCE VNITŘNÍ A VNĚJŠÍ KLIKY) Z BROUŠENÉ NEREZI, ZÁMEK DVEŘÍ ÚZKÝ ELEKTROMECHANICKÝ REVERZNÍ 12VDC, DO ÚNIKOVÝCH DVEŘÍ, VČ. CYLINDRICKÉ VLOŽKY, AUTOMATICKÉ ZAJIŠTĚNÍ A ODJIŠTĚNÍ PASIVNÍHO KŘÍDLA, OBĚ KŘÍDLA OPATŘENA SAMOZAVÍRAČEM S KOORDINÁTOREM ZAVÍRÁNÍ KŘÍDEL, S NASTAVITELNOU RYCHLOSTÍ, SÍLOU A ZPOŽDĚNÍM ZAVÍRÁNÍ. ODEMYKÁNÍ DVEŘÍ SYSTÉMEM GENERÁLNÍHO, HLAVNÍCH A PODRUŽNÝCH KLÍČŮ - PŘESNÉ POŽADAVKY KONZULTOVAT S INVESTOREM. STĚNA BUDE OPATŘENA VE VÝŠCE 800 mm A 1400 mm OD PODLAHY VÝRAZNÝM PRUHEM ZE ZNAČEK Z MATNÉ SAMOLEPÍCÍ FOLIE O ROZMĚRU MIN. 50 x 50 mm (VZDÁLENOST OD SEBE 50 mm), JASNĚ VIDITELNÝMI PROTI POZADÍ. POVRCHOVÁ ÚPRAVA: BEZESPÁRÝ POVRCH, PRÁŠKOVÁ VYPALOVANÁ BARVA, ODSTÍN VIZ BAREVNÉ ŘEŠENÍ STAVBY. SVĚTLOST DVEŘNÍHO OTVORU: 2000 x 2100 mm ROZMĚR STĚNY: 2200 x 2800 mm	P	-	-	-	-	-	-	-	-
			L	-	-	-	-	-	-	1	1 ks
Z 29	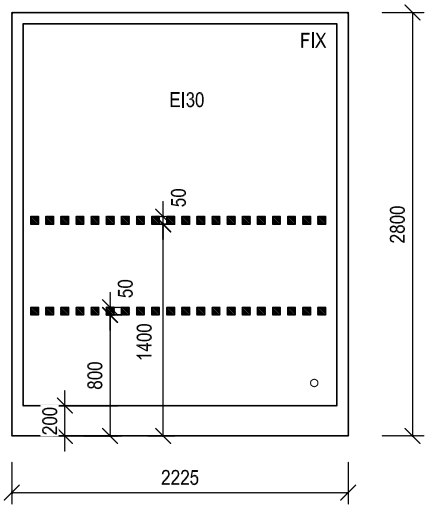	VNITŘNÍ CELOPROSKLENÁ STĚNA Z AL PROFILŮ, SLOŽENÁ Z JEDNOHO PROSKLENÉHO PEVNÉHO DÍLU A RÁMU. ZASKLENÍ JEDNODUŠE SKLEM BEZPEČNOSTNÍM PROTIPOŽÁRNÍM ČIRÝM. STĚNA BUDE OPATŘENA VE VÝŠCE 800 mm A 1400 mm OD PODLAHY VÝRAZNÝM PRUHEM ZE ZNAČEK Z MATNÉ SAMOLEPÍCÍ FOLIE O ROZMĚRU MIN. 50 x 50 mm (VZDÁLENOST OD SEBE 50 mm) JASNĚ VIDITELNÝMI PROTI POZADÍ. POVRCHOVÁ ÚPRAVA: BEZESPÁRÝ POVRCH, PRÁŠKOVÁ VYPALOVANÁ BARVA, ODSTÍN VIZ BAREVNÉ ŘEŠENÍ STAVBY. POŽÁRNÍ ODOLNOST: EI30 ROZMĚR: 2225 x 2800 mm	-	-	-	-	-	-	1	1 ks

PŘED ZAPOČETÍM VÝROBY VŠECH VÝROBKŮ NUTNO PROVÉST SKUTEČNÉ ZAMĚŘENÍ NA STAVBĚ!

VÝROBKY ZÁMEČNICKÉ

OZN.	SCHÉMA	POPIS	POČET							
			2PP	1PP	1NP	2NP	3NP	4NP	5NP	CELK.
Z 30										

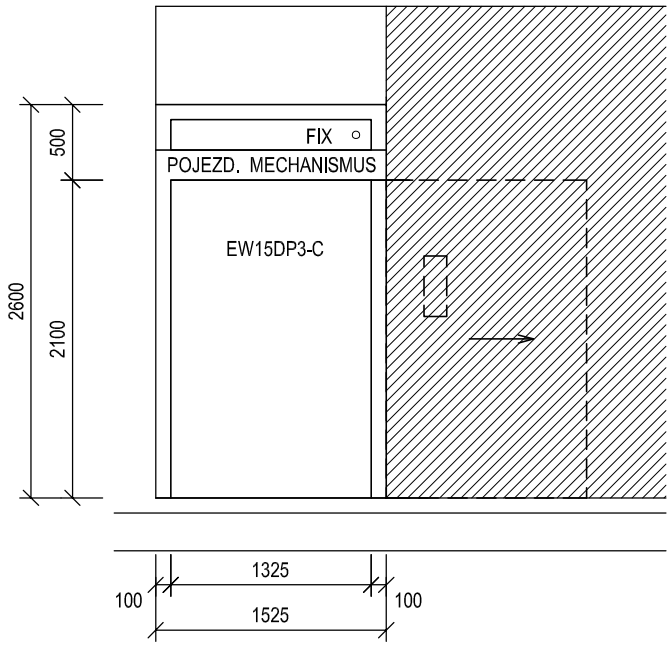

VNITŘNÍ PROSKLENÁ STĚNA Z AL PROFILŮ, SLOŽENÁ Z JEDNOKŘÍDLÝCH AUTOMATICKY POSUVNÝCH DVEŘÍ PLNÝCH SE ZASKLENÝM PRŮZOREM, PROSKLENÉHO NADSVĚTLÍKU A RÁMU. V MÍSTĚ POJEZDU DVEŘÍ ROZŠÍŘENÝ RÁM.
POŽÁRNÍ ODOLNOST STĚNY: EW15DP3-C.
DVEŘE BUDOU SE ZASKLENÝM PRŮZOREM PLOCHY MIN. 0,06 m² (150x400 mm), UMOŽŇUJÍCÍM PRŮHLED PRO POŽÁRNÍ ZÁSAH. ZASKLENÍ NADSVĚTLÍKU A PRŮZORU JEDNODUŠE SKLEM POŽÁRNÍM ČIRÝM.

DVEŘE BUDOU TRVALE V OTEVŘENÉ POLOZE, SKRYTÉ V KAPSE SDK STĚNY A PŘI POŽÁRNÍM POPLACHU SE PŘI SIGNÁLU EPS ZAVŘOU.
OVLÁDÁNÍ DVEŘÍ AUTOMATICKÉ, OTEVÍRÁNÍ TLAČÍTKEM, S MOŽNOSTÍ RUČNÍHO OTEVŘENÍ PRO PANIKOVÝ ÚNIK OSOB.
DVEŘE PRO PŘÍPAD VÝPADKU ELEKTRICKÉHO PROUDU NAPOJENY NA ZÁLOŽNÍ ZDROJ (ZÁLOŽNÍ BATERII), KTERÁ JE SOUČÁSTÍ DODÁVKY DVEŘÍ.

POVRCHOVÁ ÚPRAVA: BEZESPÁRÝ POVRCH, PRÁŠKOVÁ VYPALOVANÁ BARVA,
ODSTÍN VIZ BAREVNÉ ŘEŠENÍ STAVBY.

SOUČÁSTÍ VÝROBKU JE KRYCÍ GALERIE POJEZDOVÉHO MECHANISMU.

SVĚTLOST DVEŘNÍHO OTVORU: 1325 x 2100 mm
ROZMĚR STĚNY: 1525 x 2600 mm

P	-	-	-	1	-	-	-	1 ks
L	-	-	-	-	-	-	-	-

VÝROBKY ZÁMEČNICKÉ

OZN.	SCHÉMA	POPIS	POČET							
			2PP	1PP	1NP	2NP	3NP	4NP	5NP	CELK.
Z 31										

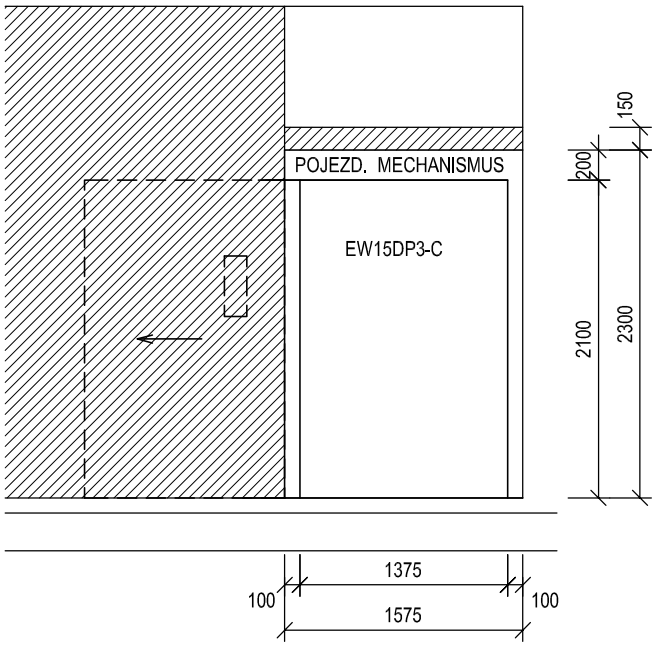

VNITŘNÍ PROSKLENÁ STĚNA Z AL PROFILŮ, SLOŽENÁ Z JEDNOKŘÍDLÝCH AUTOMATICKY POSUVNÝCH DVEŘÍ PLNÝCH SE ZASKLENÝM PRŮZOREM A RÁMU. V MÍSTĚ POJEZDU DVEŘÍ ROZŠÍŘENÝ RÁM.
POŽÁRNÍ ODOLNOST STĚNY: EW30DP3-C.
DVEŘE BUDOU SE ZASKLENÝM PRŮZOREM PLOCHY MIN. 0,06 m² (150x400 mm), UMOŽŇUJÍCÍM PRŮHLED PRO POŽÁRNÍ ZÁSAH. ZASKLENÍ PRŮZORU JEDNODUŠE SKLEM POŽÁRNÍM ČIRÝM.

DVEŘE BUDOU TRVALE V OTEVŘENÉ POLOZE, SKRYTÉ V KAPSE SDK STĚNY A PŘI POŽÁRNÍM POPLACHU SE PŘI SIGNÁLU EPS ZAVŘOU.
OVLÁDÁNÍ DVEŘÍ AUTOMATICKÉ, OTEVÍRÁNÍ TLAČÍTKEM, S MOŽNOSTÍ RUČNÍHO OTEVŘENÍ PRO PANIKOVÝ ÚNIK OSOB.
DVEŘE PRO PŘÍPAD VÝPADKU ELEKTRICKÉHO PROUDU NAPOJENY NA ZÁLOŽNÍ ZDROJ (ZÁLOŽNÍ BATERII), KTERÁ JE SOUČÁSTÍ DODÁVKY DVEŘÍ.

POVRCHOVÁ ÚPRAVA: BEZESPÁRÝ POVRCH, PRÁŠKOVÁ VYPALOVANÁ BARVA,
ODSTÍN VIZ BAREVNÉ ŘEŠENÍ STAVBY.

SOUČÁSTÍ VÝROBKU JE KRYCÍ GALERIE POJEZDOVÉHO MECHANISMU.

PROSKLENÁ AL STĚNA BUDE DOPLNĚNA PO NADPRAŽÍ STAVEBNÍHO OTVORU JEDNODUCHOU DVOJITĚ OPLÁŠTĚNOU SÁDROKARTONOVOU KONSTRUKCÍ. V MÍSTĚ UCHYCENÍ POJEZDU BUDE PŘÍČKA ZPEVNĚNA UA PROFILY A SYSTÉMOVÝMI VÝZTUHAMI.

SVĚTLOST DVEŘNÍHO OTVORU: 1375 x 2100 mm
ROZMĚR STĚNY: 1575 x 2300 mm

P	-	-	-	-	-	-	-	-
L	-	-	1	-	-	-	-	1 ks

PŘED ZAPOČETÍM VÝROBY VŠECH VÝROBKŮ NUTNO PROVÉST SKUTEČNÉ ZAMĚŘENÍ NA STAVBĚ!

VÝROBKY ZÁMEČNICKÉ

OZN.	SCHÉMA	POPIS	POČET							
			2PP	1PP	1NP	2NP	3NP	4NP	5NP	CELK.
Z/32										

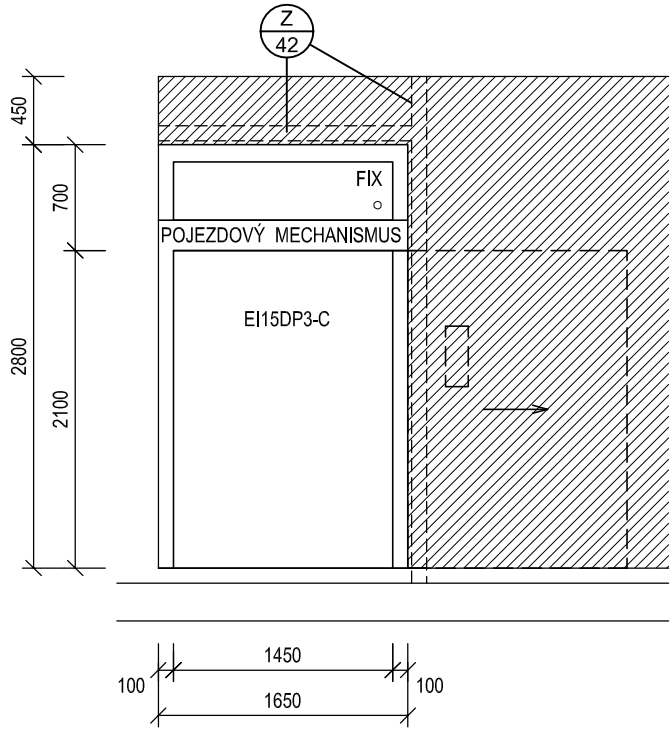

VNITŘNÍ PROSKLENÁ STĚNA Z AL PROFILŮ, SLOŽENÁ Z JEDNOKŘÍDLÝCH AUTOMATICKY POSUVNÝCH DVEŘÍ PLNÝCH SE ZASKLENÝM PRŮZOREM, PROSKLENÉHO NADSVĚTLÍKU A RÁMU. V MÍSTĚ POJEZDU DVEŘÍ ROZŠÍŘENÝ RÁM.
POŽÁRNÍ ODOLNOST STĚNY: EI15DP3-C.
DVEŘE BUDOU SE ZASKLENÝM PRŮZOREM PLOCHY MIN. 0,06 m² (150x400 mm), UMOŽŇUJÍCÍM PRŮHLED PRO POŽÁRNÍ ZÁSAH. ZASKLENÍ NADSVĚTLÍKU A PRŮZORU JEDNODUŠE SKLEM POŽÁRNÍM ČIRÝM.

DVEŘE BUDOU TRVALE V OTEVŘENÉ POLOZE, SKRYTÉ V KAPSE SDK STĚNY A PŘI POŽÁRNÍM POPLACHU SE PŘI SIGNÁLU EPS ZAVŘOU.
OVLÁDÁNÍ DVEŘÍ AUTOMATICKÉ, OTEVÍRÁNÍ TLAČÍTKEM, S MOŽNOSTÍ RUČNÍHO OTEVŘENÍ PRO PANIKOVÝ ÚNIK OSOB.
DVEŘE PRO PŘÍPAD VÝPADKU ELEKTRICKÉHO PROUDU NAPOJENY NA ZÁLOŽNÍ ZDROJ (ZÁLOŽNÍ BATERII), KTERÁ JE SOUČÁSTÍ DODÁVKY DVEŘÍ.

POVRCHOVÁ ÚPRAVA: BEZESPÁRÝ POVRCH, PRÁŠKOVÁ VYPALOVANÁ BARVA,
ODSTÍN VIZ BAREVNÉ ŘEŠENÍ STAVBY.

SOUČÁSTÍ VÝROBKU JE KRYCÍ GALERIE POJEZDOVÉHO MECHANISMU. V MÍSTĚ UCHYCENÍ POJEZDU BUDE PŘÍČKA ZPEVNĚNA UA PROFILY A SYSTÉMOVÝMI VÝZTUHAMI.
VÝROBEK NUTNO KOORDINOVAT S POMOCNÝM OCELOVÝM RÁMEM - VÝROBEK Z/42.

SVĚTLOST DVEŘNÍHO OTVORU: 1450 x 2100 mm
ROZMĚR STĚNY: 1650 x 2800 mm

P	-	-	-	-	-	-	1	1 ks
L	-	-	-	-	-	-	-	-

PŘED ZAPOČETÍM VÝROBY VŠECH VÝROBKŮ NUTNO PROVÉST SKUTEČNÉ ZAMĚŘENÍ NA STAVBĚ!

VÝROBKY ZÁMEČNICKÉ

OZN.	SCHÉMA	POPIS	POČET							
			2PP	1PP	1NP	2NP	3NP	4NP	5NP	CELK.
Z 33										

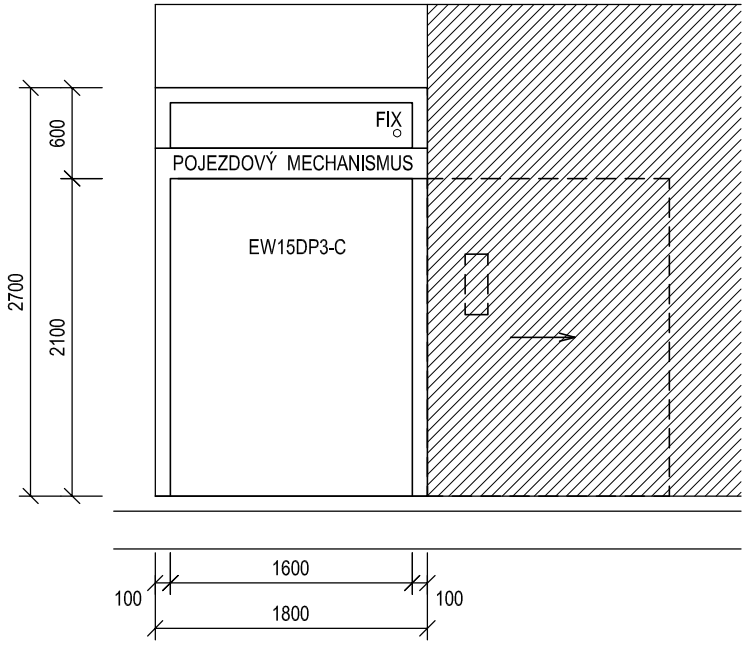

VNITŘNÍ PROSKLENÁ STĚNA Z AL PROFILŮ, SLOŽENÁ Z JEDNOKŘÍDLÝCH AUTOMATICKY POSUVNÝCH DVEŘÍ PLNÝCH SE ZASKLENÝM PRŮZOREM, PROSKLENÉHO NADSVĚTLÍKU A RÁMU. V MÍSTĚ POJEZDU DVEŘÍ ROZŠÍŘENÝ RÁM.
POŽÁRNÍ ODOLNOST STĚNY: EW15DP3-C.
DVEŘE BUDOU SE ZASKLENÝM PRŮZOREM PLOCHY MIN. 0,06 m² (150x400 mm), UMOŽŇUJÍCÍM PRŮHLED PRO POŽÁRNÍ ZÁSAH. ZASKLENÍ NADSVĚTLÍKU A PRŮZORU JEDNODUŠE SKLEM POŽÁRNÍM ČIRÝM.

DVEŘE BUDOU TRVALE V OTEVŘENÉ POLOZE, SKRYTÉ V KAPSE SDK STĚNY A PŘI POŽÁRNÍM POPLACHU SE PŘI SIGNÁLU EPS ZAVŘOU.
OVLÁDÁNÍ DVEŘÍ AUTOMATICKÉ, OTEVÍRÁNÍ TLAČÍTKEM, S MOŽNOSTÍ RUČNÍHO OTEVŘENÍ PRO PANIKOVÝ ÚNIK OSOB.
DVEŘE PRO PŘÍPAD VÝPADKU ELEKTRICKÉHO PROUDU NAPOJENY NA ZÁLOŽNÍ ZDROJ (ZÁLOŽNÍ BATERII), KTERÁ JE SOUČÁSTÍ DODÁVKY DVEŘÍ.

POVRCHOVÁ ÚPRAVA: BEZESPÁRÝ POVRCH, PRÁŠKOVÁ VYPALOVANÁ BARVA,
ODSTÍN VIZ BAREVNÉ ŘEŠENÍ STAVBY.

SOUČÁSTÍ VÝROBKU JE KRYCÍ GALERIE POJEZDOVÉHO MECHANISMU.

SVĚTLOST DVEŘNÍHO OTVORU: 1600 x 2100 mm
ROZMĚR STĚNY: 1800 x 2700 mm

P	-	-	-	-	1	-	-	1 ks
L	-	-	-	-	-	-	-	-

PŘED ZAPOČETÍM VÝROBY VŠECH VÝROBKŮ NUTNO PROVÉST SKUTEČNÉ ZAMĚŘENÍ NA STAVBĚ!

VÝROBKY ZÁMEČNICKÉ

OZN.	SCHÉMA	POPIS	POČET							
			2PP	1PP	1NP	2NP	3NP	4NP	5NP	CELK.
Z 34										

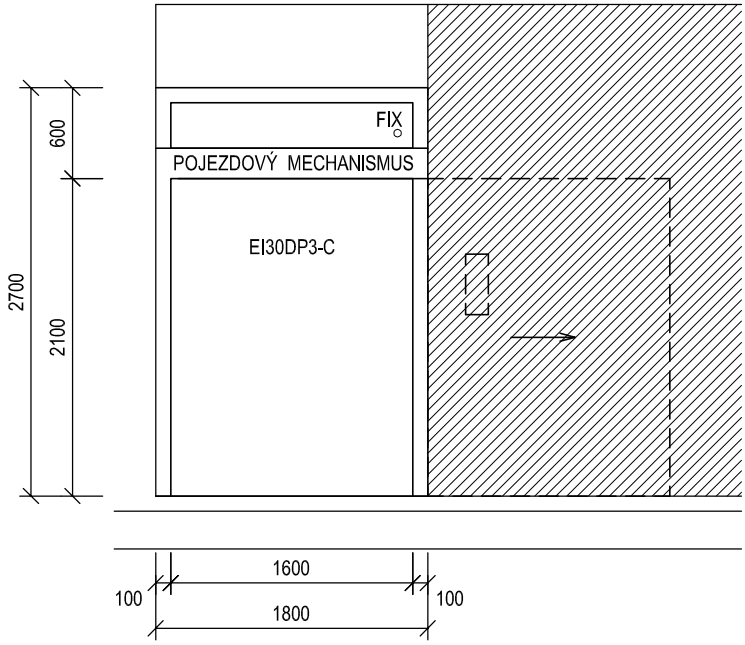

VNITŘNÍ PROSKLENÁ STĚNA Z AL PROFILŮ, SLOŽENÁ Z JEDNOKŘÍDLÝCH AUTOMATICKY POSUVNÝCH DVEŘÍ PLNÝCH SE ZASKLENÝM PRŮZOREM, PROSKLENÉHO NADSVĚTLÍKU A RÁMU. V MÍSTĚ POJEZDU DVEŘÍ ROZŠÍŘENÝ RÁM.
POŽÁRNÍ ODOLNOST STĚNY: EI30DP3-C.
DVEŘE BUDOU SE ZASKLENÝM PRŮZOREM PLOCHY MIN. 0,06 m² (150x400 mm), UMOŽŇUJÍCÍM PRŮHLED PRO POŽÁRNÍ ZÁSAH. ZASKLENÍ NADSVĚTLÍKU A PRŮZORU JEDNODUŠE SKLEM POŽÁRNÍM ČIRÝM.

DVEŘE BUDOU TRVALE V OTEVŘENÉ POLOZE, SKRYTÉ V KAPSE SDK STĚNY A PŘI POŽÁRNÍM POPLACHU SE PŘI SIGNÁLU EPS ZAVŘOU.
OVLÁDÁNÍ DVEŘÍ AUTOMATICKÉ, OTEVÍRÁNÍ TLAČÍTKEM, S MOŽNOSTÍ RUČNÍHO OTEVŘENÍ PRO PANIKOVÝ ÚNIK OSOB.
DVEŘE PRO PŘÍPAD VÝPADKU ELEKTRICKÉHO PROUDU NAPOJENY NA ZÁLOŽNÍ ZDROJ (ZÁLOŽNÍ BATERII), KTERÁ JE SOUČÁSTÍ DODÁVKY DVEŘÍ.

POVRCHOVÁ ÚPRAVA: BEZESPÁRÝ POVRCH, PRÁŠKOVÁ VYPALOVANÁ BARVA,
ODSTÍN VIZ BAREVNÉ ŘEŠENÍ STAVBY.

SOUČÁSTÍ VÝROBKU JE KRYCÍ GALERIE POJEZDOVÉHO MECHANISMU.

SVĚTLOST DVEŘNÍHO OTVORU: 1600 x 2100 mm
ROZMĚR STĚNY: 1800 x 2700 mm

P	-	-	-	-	-	1	-	1 ks
L	-	-	-	-	-	-	-	-

PŘED ZAPOČETÍM VÝROBY VŠECH VÝROBKŮ NUTNO PROVÉST SKUTEČNÉ ZAMĚŘENÍ NA STAVBĚ!

VÝROBKY ZÁMEČNICKÉ

OZN.	SCHÉMA	POPIS	POČET							
			2PP	1PP	1NP	2NP	3NP	4NP	5NP	CELK.
Z/35										

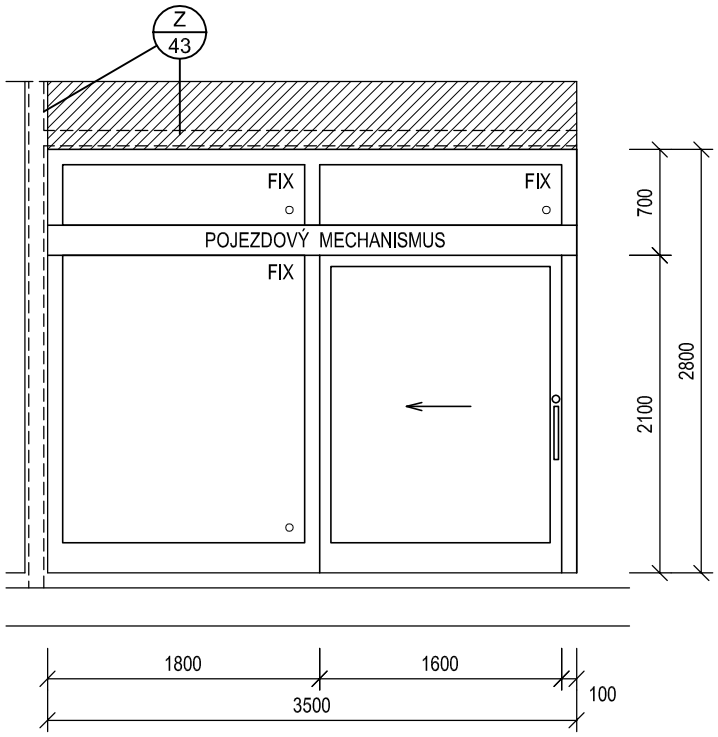

VNITŘNÍ CELOPROSKLENÁ STĚNA Z AL PROFILŮ, SLOŽENÁ Z JEDNOKŘÍDLOVÝCH MANUÁLNĚ POSUVNÝCH PROSKLENÝCH DVEŘÍ, PEVNÉHO BOČNÍHO DÍLU, PEVNÉHO NADSVĚTLÍKU A RÁMU. V MÍSTĚ POJEZDU DVEŘÍ ROZŠÍŘENÝ RÁM.

ZASKLENÍ DVEŘÍ A BOČNÍHO DÍLU JEDNODUŠE SKLEM BEZPEČNOSTNÍM ČIRÝM, ZASKLENÍ NADSVĚTLÍKU JEDNODUŠE SKLEM ČIRÝM. NA DVEŘNÍM KŘÍDLE A BOČNÍM DÍLU ŘEZANÁ GRAFIKA ZE SAMOLEPÍCÍ MATNÉ FOLIE VČETNĚ OZNAČENÍ "SEMINÁRNÍ MÍSTNOST" - MOTIV Z FOLIE (VEKTOROVÁ GRAFIKA) BUDE PŘED REALIZACÍ VYBRÁN ARCHITEKTEM ZAKÁZKY VE SPOLUPRÁCI S INVESTOREM, SOUČÁSTÍ DODÁVKY JE NÁKUP GRAFICKÉHO MOTIVU Z VYBRANÉ FOTOBANKY A ODSOUHLASENÍ ROZVRŽENÍ MOTIVU NA DANÉ PLOŠE.

KOVÁNÍ: OBOUSTRANNĚ TRUBKOVÉ MADLO Z BROUŠENÉ NEREZI Ø 30 mm DÉLKY 350 mm PRO OVLÁDÁNÍ DVEŘÍ OSAZENÉ HORNÍ ÚROVNÍ VE VÝŠCE 1100 mm, JEDNOBODOVÝ HÁKOVÝ ZÁMEK PRO POSUVNÉ DVEŘE, CYLINDRICKÁ VLOŽKA, ROZETA.

ODEMYKÁNÍ DVEŘÍ SYSTÉMEM GENERÁLNÍHO A HLAVNÍHO KLÍČE - PŘESNÉ POŽADAVKY KONZULTOVAT S INVESTOREM.

POVRCHOVÁ ÚPRAVA: BEZESPÁRÝ POVRCH, PRÁŠKOVÁ VYPALOVANÁ BARVA,
ODSTÍN VIZ BAREVNÉ ŘEŠENÍ STAVBY.

SOUČÁSTÍ VÝROBKU JE KRYCÍ GALERIE POJEZDOVÉHO MECHANISMU.

PROSKLENÁ AL STĚNA BUDE DOPLNĚNA PO STROPNÍ KONSTRUKCI JEDNODUCHOU DVOJITĚ OPLÁŠTĚNOU SÁDROKARTONOVOU KONSTRUKCÍ ZA POUŽITÍ UA PROFILŮ.

VÝROBEK NUTNO ZKOORDINOVAT S POMOCNÝM OCELOVÝM RÁMEM - VÝROBEK Z/43.

SVĚTLOST DVEŘNÍHO OTVORU:	1600 x 2100 mm
MIN. SVĚTLOST PŘI OTEVŘENÍ DVEŘÍ:	1500 x 2100 mm
ROZMĚR STĚNY:	3500 x 2800 mm

	2PP	1PP	1NP	2NP	3NP	4NP	5NP	CELK.
P	-	-	-	-	-	-	-	-
L	-	-	-	-	-	-	1	1 ks

PŘED ZAPOČETÍM VÝROBY VŠECH VÝROBKŮ NUTNO PROVÉST SKUTEČNÉ ZAMĚŘENÍ NA STAVBĚ!

VÝROBKY ZÁMEČNICKÉ

OZN.	SCHÉMA	POPIS	POČET							
			2PP	1PP	1NP	2NP	3NP	4NP	5NP	CELK.
Z 36										

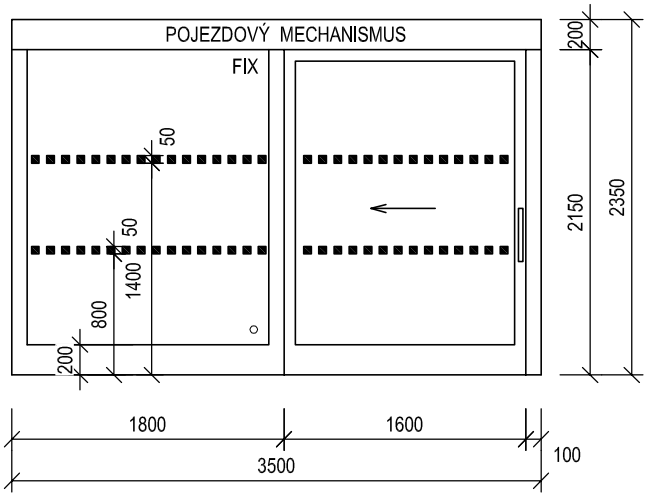

VNĚJŠÍ CELOPROSKLENÁ STĚNA Z AL PROFILŮ, SLOŽENÁ Z JEDNOKŘÍDLOVÝCH MANUÁLNĚ POSUVNÝCH PROSKLENÝCH DVEŘÍ, PEVNÉHO BOČNÍHO DÍLU A RÁMU. V MÍSTĚ POJEZDU DVEŘÍ ROZŠÍŘENÝ RÁM.

ZASKLENÍ IZOLAČNÍM DVOJSKLEM BEZPEČNOSTNÍM ČIRÝM, S TEPLÝM DISTANČNÍM RÁMEČKEM ZE SPECIÁLNÍ HMOTY OBOHACENÉ O SKLENĚNÁ VLÁKNA.
VNITŘNÍ SKLO BUDE OPATŘENO TERMOFOLIÍ ODOLNOU PROTI UV ZÁŘENÍ, BEZ EFEKTU ZKRESLENÍ PRŮZORU NEBO BAREVNÉHO NÁDECHU.
SOUČINITEL PROSTUPU TEPLA Uw ≤1,70 $W.m^{-2}.K^{-1}$.

KOVÁNÍ: OBOUSTRANNĚ TRUBKOVÉ MADLO Z BROUŠ ENÉ NEREZI Ø 30 mm DÉLKY 350 mm PRO OVLÁDÁNÍ DVEŘÍ OSAZENÉ HORNÍ ÚROVNÍ VE VÝŠCE 1100 mm, JEDNOBODOVÝ HÁKOVÝ ZÁMEK PRO POSUVNÉ DVEŘE, CYLINDRICKÁ VLOŽKA, ROZETA.

ODEMYKÁNÍ DVEŘÍ SYSTÉMEM GENERÁLNÍHO A HLAVNÍHO KLÍČE - PŘESNÉ POŽADAVKY KONZULTOVAT S INVESTOREM.

STĚNA BUDE OPATŘENA VE VÝŠCE 800 mm A 1400 mm OD PODLAHY VÝRAZNÝM PRUHEM ZE ZNAČEK Z MATNÉ SAMOLEPÍCÍ FOLIE O ROZMĚRU MIN. 50 x 50 mm (VZDÁLENOST OD SEBE 50 mm), JASNĚ VIDITELNÝMI PROTI POZADÍ. NA POSUVNÉM KŘÍDLE BUDE DÁLE UMÍSTĚN TEXT "TERASA" ROVNĚŽ Z MATNÉ SAMOLEPÍCÍ FOLIE. FONT PÍSMA MUSÍ BÝT PŘED REALIZACÍ ODSOUHLASEN INVESTOREM A ARCHITEKTEM ZAKÁZKY.

POVRCHOVÁ ÚPRAVA: BEZESPÁRÝ POVRCH, PRÁŠKOVÁ VYPALOVANÁ BARVA, ODSTÍN VIZ VÝKRESY POHLEDŮ.

SOUČÁSTÍ VÝROBKU JE KRYCÍ GALERIE POJEZDOVÉHO MECHANISMU.

SOUČÁSTÍ VÝROBKU JE SYSTÉMOVÝ PŘECHODOVÝ PRVEK POD PROSKLENOU STĚNOU (MEZI INTERIÉREM A EXTERIÉREM) NA VÝŠKU PODLAHY 190 mm NA POLYURETANOVÉ BÁZI Z TVRDÉ PĚNY (PIR) S KRYCÍM NEREZOVÝM PLECHEM.

SVĚTLOST DVEŘNÍHO OTVORU:	1600 x 2150 mm
MIN. SVĚTLOST PŘI OTEVŘENÍ DVEŘÍ:	1500 x 2150 mm
ROZMĚR STĚNY:	3500 x 2350 mm

	2PP	1PP	1NP	2NP	3NP	4NP	5NP	CELK.
P	-	-	-	-	-	-	-	-
L	-	-	-	-	-	-	1	1 ks

PŘED ZAPOČETÍM VÝROBY VŠECH VÝROBKŮ NUTNO PROVÉST SKUTEČNÉ ZAMĚŘENÍ NA STAVBĚ!

VÝROBKY ZÁMEČNICKÉ

OZN.	SCHÉMA	POPIS	POČET							
			2PP	1PP	1NP	2NP	3NP	4NP	5NP	CELK.
Z 37			-	-	1	-	-	-	-	1 ks

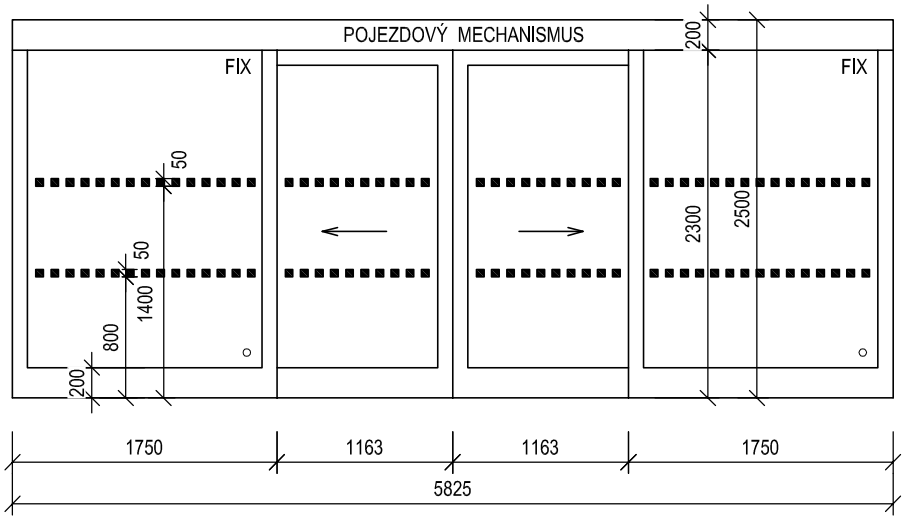

VNĚJŠÍ CELOPROSKLENÁ STĚNA Z AL PROFILŮ S PŘERUŠENÝM TEPELNÝM MOSTEM, SLOŽENÁ Z DVOUKŘÍDLÝCH AUTOMATICKY POSUVNÝCH PROSKLENÝCH DVEŘÍ, BOČNÍCH PROSKLENÝCH PEVNÝCH DÍLŮ A RÁMU. V MÍSTĚ POJEZDU DVEŘÍ ROZŠÍŘENÝ RÁM.

ZASKLENÍ IZOLAČNÍM DVOJSKLEM BEZPEČNOSTNÍM ČIRÝM, S TEPLÝM DISTANČNÍM RÁMEČKEM ZE SPECIÁLNÍ HMOTY OBOHACENÉ O SKLENĚNÁ VLÁKNA.
VNITŘNÍ SKLO BUDE OPATŘENO TERMOFOLIÍ ODOLNOU PROTI UV ZÁŘENÍ, BEZ EFEKTU ZKRESLENÍ PRŮZORU NEBO BAREVNÉHO NÁDECHU.
SOUČINITEL PROSTUPU TEPLA CELÉ STĚNY Uw(stěny) ≤1,70 $W.m^{-2}.K^{-1}$.

OTEVÍRÁNÍ DVEŘÍ AUTOMATICKÉ S MOŽNOSTÍ VOLBY PROVOZNÍCH REŽIMŮ DÁLKOVĚ Z VYBRANÝCH MÍSTNOSTÍ (VIZ ČÁST SLABOPROUD), VENKOVNÍ ZVONKOVÉ TABLO (VIZ ČÁST SLABOPROUD).
POČET REŽIMŮ MIN. ŠEST - PŘESNÉ POŽADAVKY KONZULTOVAT S INVESTOREM. DVEŘE MUSÍ OBSAHOVAT REŽIM KOMBINACE PANIKOVÉHO A POŽÁRNÍHO REŽIMU - S MOŽNOSTÍ RUČNÍHO OTEVŘENÍ PRO PANIKOVÝ ÚNIK OSOB.
DVEŘE PRO PŘÍPAD VÝPADKU ELEKTRICKÉHO PROUDU NAPOJENY NA ZÁLOŽNÍ ZDROJ (ZÁLOŽNÍ BATERII), KTERÁ JE SOUČÁSTÍ DODÁVKY DVEŘÍ.

STĚNA BUDE OPATŘENA VE VÝŠCE 800 mm A 1400 mm OD PODLAHY VÝRAZNÝM PRUHEM ZE ZNAČEK Z MATNÉ SAMOLEPÍCÍ FOLIE O ROZMĚRU MIN. 50 x 50 mm (VZDÁLENOST OD SEBE 50 mm) JASNĚ VIDITELNÝMI PROTI POZADÍ.

POVRCHOVÁ ÚPRAVA: BEZESPÁRÝ POVRCH, PRÁŠKOVÁ VYPALOVANÁ BARVA, ODSTÍN VIZ VÝKRESY POHLEDŮ.

SOUČÁSTÍ VÝROBKU JE KRYCÍ GALERIE POJEZDOVÉHO MECHANISMU.

SOUČÁSTÍ VÝROBKU JE SYSTÉMOVÝ PŘECHODOVÝ PRVEK POD PROSKLENOU STĚNOU (MEZI INTERIÉREM A EXTERIÉREM) NA VÝŠKU PODLAHY 175 mm NA POLYURETANOVÉ BÁZI Z TVRDÉ PĚNY (PIR) S KRYCÍM NEREZOVÝM PLECHEM.

SVĚTLOST DVEŘNÍHO OTVORU:	2325 x 2300 mm
SVĚTLOST PŘI OTEVŘENÍ DVEŘÍ:	2325 x 2300 mm
ROZMĚR STĚNY:	5825 x 2500 mm

PŘED ZAPOČETÍM VÝROBY VŠECH VÝROBKŮ NUTNO PROVÉST SKUTEČNÉ ZAMĚŘENÍ NA STAVBĚ!

VÝROBKY ZÁMEČNICKÉ

OZN.	SCHÉMA	POPIS	POČET							
			2PP	1PP	1NP	2NP	3NP	4NP	5NP	CELK.
Z 38			-	-	1	-	-	-	-	1 ks

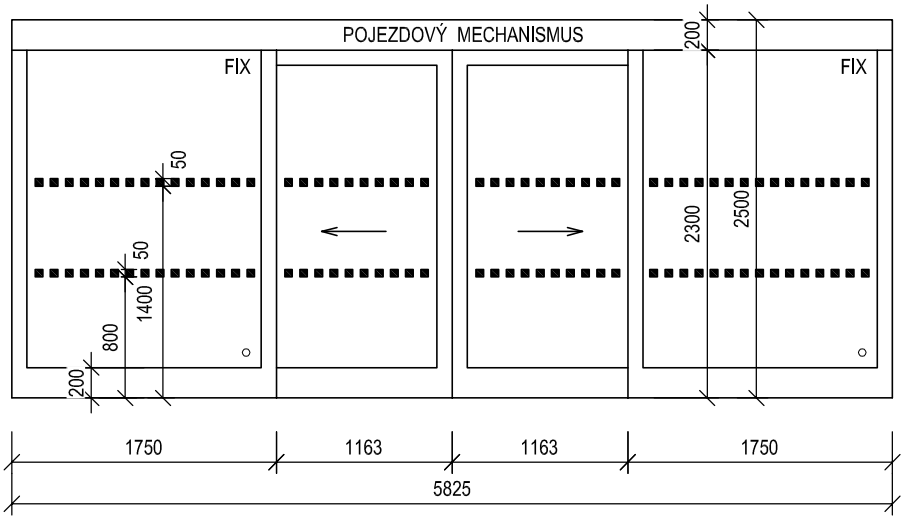

VNITŘNÍ CELOPROSKLENÁ STĚNA Z AL PROFILŮ, SLOŽENÁ Z DVOUKŘÍDLÝCH AUTOMATICKY POSUVNÝCH PROSKLENÝCH DVEŘÍ, BOČNÍCH PROSKLENÝCH PEVNÝCH DÍLŮ A RÁMU. V MÍSTĚ POJEZDU DVEŘÍ ROZŠÍŘENÝ RÁM.

ZASKLENÍ JEDNODUŠE SKLEM BEZPEČNOSTNÍM ČIRÝM.

OTEVÍRÁNÍ DVEŘÍ AUTOMATICKÉ S MOŽNOSTÍ VOLBY PROVOZNÍCH REŽIMŮ DÁLKOVĚ Z VYBRANÝCH MÍSTNOSTÍ (VIZ ČÁST SLABOPROUD).
POČET REŽIMŮ MIN. ŠEST - PŘESNÉ POŽADAVKY KONZULTOVAT S INVESTOREM. DVEŘE MUSÍ OBSAHOVAT REŽIM KOMBINACE PANIKOVÉHO A POŽÁRNÍHO REŽIMU - S MOŽNOSTÍ RUČNÍHO OTEVŘENÍ PRO PANIKOVÝ ÚNIK OSOB.
DVEŘE PRO PŘÍPAD VÝPADKU ELEKTRICKÉHO PROUDU NAPOJENY NA ZÁLOŽNÍ ZDROJ (ZÁLOŽNÍ BATERII), KTERÁ JE SOUČÁSTÍ DODÁVKY DVEŘÍ.

STĚNA BUDE OPATŘENA VE VÝŠCE 800 mm A 1400 mm OD PODLAHY VÝRAZNÝM PRUHEM ZE ZNAČEK Z MATNÉ SAMOLEPÍCÍ FOLIE O ROZMĚRU MIN. 50 x 50 mm (VZDÁLENOST OD SEBE 50 mm) JASNĚ VIDITELNÝMI PROTI POZADÍ.

POVRCHOVÁ ÚPRAVA: BEZESPÁRÝ POVRCH, PRÁŠKOVÁ VYPALOVANÁ BARVA, ODSTÍN VIZ BAREVNÉ ŘEŠENÍ STAVBY.

SOUČÁSTÍ VÝROBKU JE KRYCÍ GALERIE POJEZDOVÉHO MECHANISMU.

SVĚTLOST DVEŘNÍHO OTVORU:	2325 x 2300 mm
SVĚTLOST PŘI OTEVŘENÍ DVEŘÍ:	2325 x 2300 mm
ROZMĚR STĚNY:	5825 x 2500 mm

PŘED ZAPOČETÍM VÝROBY VŠECH VÝROBKŮ NUTNO PROVÉST SKUTEČNÉ ZAMĚŘENÍ NA STAVBĚ!

VÝROBKY ZÁMEČNICKÉ

OZN.	SCHÉMA	POPIS	POČET							
			2PP	1PP	1NP	2NP	3NP	4NP	5NP	CELK.
Z/39	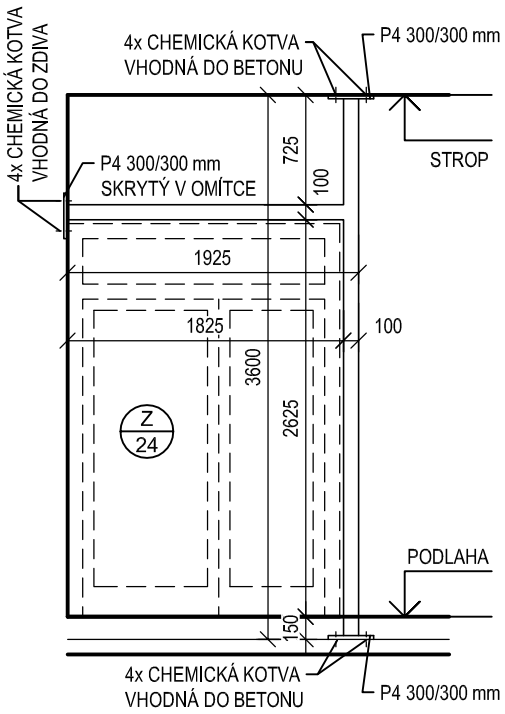	POMOCNÁ OCELOVÁ SVAŘOVANÁ KONSTRUKCE PRO USAZENÍ PROSKLENÉ HLINÍKOVÉ STĚNY OSAZENÁ DO PROSTORU JEDNODUCHÉ DVOJITĚ OPLÁŠTĚNÉ SDK PŘÍČKY. VÝROBEK SVAŘEN Z PROFILŮ 100/100/3. KONSTRUKCE KOTVENA DO ŽB STROPŮ A ZDĚNÉ STĚNY POMOCÍ CHEMICKÝCH KOTEV (3x 4 ks) PŘES PLECH P4 300/300 mm. PŘESNÉ ROZMĚRY VÝROBKU NUTNO ZKOORDINOVAT S VÝROBKEM Z/24. POVRCHOVÁ ÚPRAVA: 2x ZÁKLADNÍ NÁTĚR. VÝPIS OCELI PRO 1 ks: PROFIL 100/100/3.....5,53 bm x 9,06 kg/mb.....50,10 kg PLECH P4 300/300.....3 ks x 2,83 kg/ks.....8,49 kg 5% PROŘEZ.....2,93 kg CELKEM..... 61,52 kg	-	-	-	1	-	-	-	1 ks
Z/40	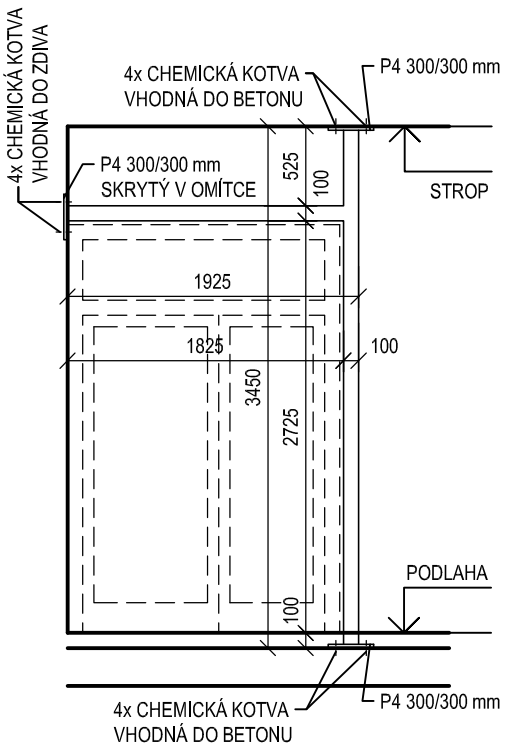	POMOCNÁ OCELOVÁ SVAŘOVANÁ KONSTRUKCE PRO USAZENÍ PROSKLENÉ HLINÍKOVÉ STĚNY OSAZENÁ DO PROSTORU JEDNODUCHÉ DVOJITĚ OPLÁŠTĚNÉ SDK PŘÍČKY. VÝROBEK SVAŘEN Z PROFILŮ 100/100/3. KONSTRUKCE KOTVENA DO ŽB STROPŮ A ZDĚNÉ STĚNY POMOCÍ CHEMICKÝCH KOTEV (3x 4 ks) PŘES PLECH P4 300/300 mm. PŘESNÉ ROZMĚRY VÝROBKU NUTNO ZKOORDINOVAT S VÝROBKY Z/25 A Z/26. POVRCHOVÁ ÚPRAVA: 2x ZÁKLADNÍ NÁTĚR. VÝPIS OCELI PRO 1 ks: PROFIL 100/100/3.....5,38 bm x 9,06 kg/mb.....48,74 kg PLECH P4 300/300.....3 ks x 2,83 kg/ks.....8,49 kg 5% PROŘEZ.....2,86 kg CELKEM..... 60,09 kg	-	-	-	-	-	2	-	2 ks

PŘED ZAPOČETÍM VÝROBY VŠECH VÝROBKŮ NUTNO PROVÉST SKUTEČNÉ ZAMĚŘENÍ NA STAVBĚ!

VÝROBKY ZÁMEČNICKÉ

OZN.	SCHÉMA	POPIS	POČET 2PP	1PP	1NP	2NP	3NP	4NP	5NP	CELK.
Z/41	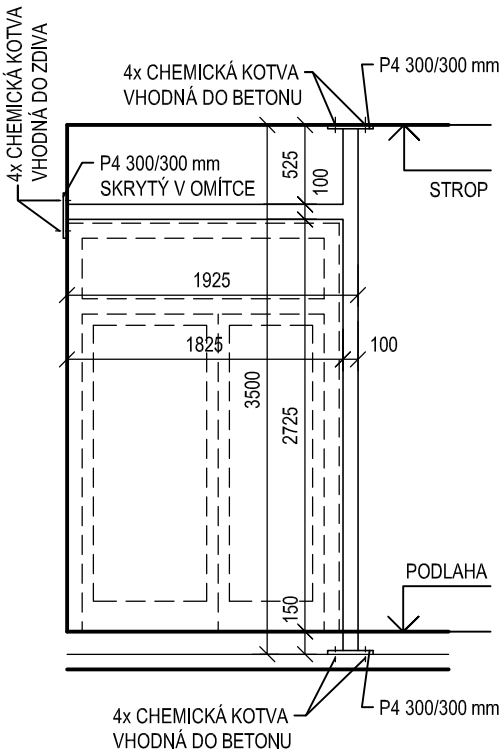	POMOCNÁ OCELOVÁ SVAŘOVANÁ KONSTRUKCE PRO USAZENÍ PROSKLENÉ HLINÍKOVÉ STĚNY OSAZENÁ DO PROSTORU JEDNODUCHÉ DVOJITĚ OPLÁŠTĚNÉ SDK PŘÍČKY. VÝROBEK SVAŘEN Z PROFILŮ 100/100/3. KONSTRUKCE KOTVENA DO ŽB STROPŮ A ZDĚNÉ STĚNY POMOCÍ CHEMICKÝCH KOTEV (3x 4 ks) PŘES PLECH P4 300/300 mm. PŘESNÉ ROZMĚRY VÝROBKU NUTNO ZKOORDINOVAT S VÝROBKY Z/25 A Z/26. POVRCHOVÁ ÚPRAVA: 2x ZÁKLADNÍ NÁTĚR. VÝPIS OCELI PRO 1 ks: PROFIL 100/100/3.....5,43 bm x 9,06 kg/mb.....49,20 kg PLECH P4 300/300.....3 ks x 2,83 kg/ks.....8,49 kg 5% PROŘEZ.....2,88 kg CELKEM..... 60,57 kg	-	-	-	-	2	-	-	2 ks
Z/42	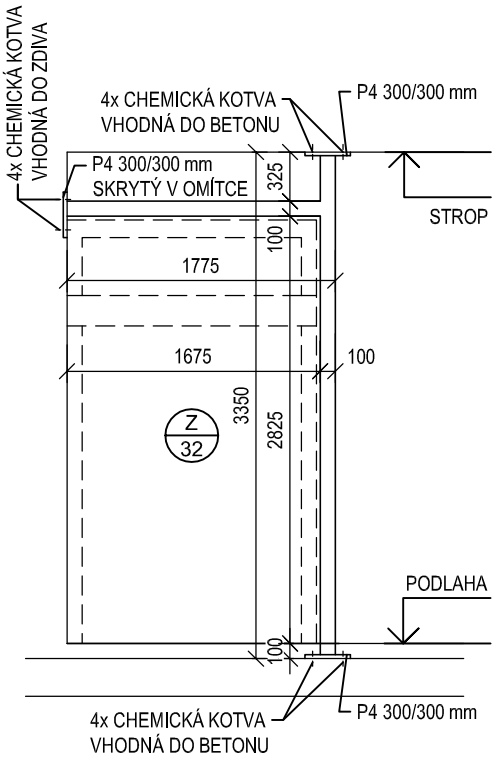	POMOCNÁ OCELOVÁ SVAŘOVANÁ KONSTRUKCE PRO USAZENÍ PROSKLENÉ HLINÍKOVÉ STĚNY OSAZENÁ DO PROSTORU JEDNODUCHÉ DVOJITĚ OPLÁŠTĚNÉ SDK PŘÍČKY. VÝROBEK SVAŘEN Z PROFILŮ 100/100/3. KONSTRUKCE KOTVENA DO ŽB STROPŮ A ZDĚNÉ STĚNY POMOCÍ CHEMICKÝCH KOTEV (3x 4 ks) PŘES PLECH P4 300/300 mm. PŘESNÉ ROZMĚRY VÝROBKU NUTNO ZKOORDINOVAT S VÝROBKEM Z/32. POVRCHOVÁ ÚPRAVA: 2x ZÁKLADNÍ NÁTĚR. VÝPIS OCELI PRO 1 ks: PROFIL 100/100/3.....5,13 bm x 9,06 kg/mb.....46,48 kg PLECH P4 300/300.....3 ks x 2,83 kg/ks.....8,49 kg 5% PROŘEZ.....2,75 kg CELKEM..... 57,72 kg	-	-	-	-	-	-	1	1 ks

PŘED ZAPOČETÍM VÝROBY VŠECH VÝROBKŮ NUTNO PROVÉST SKUTEČNÉ ZAMĚŘENÍ NA STAVBĚ!

VÝROBKY ZÁMEČNICKÉ

OZN.	SCHÉMA	POPIS	POČET							
			2PP	1PP	1NP	2NP	3NP	4NP	5NP	CELK.
Z/43	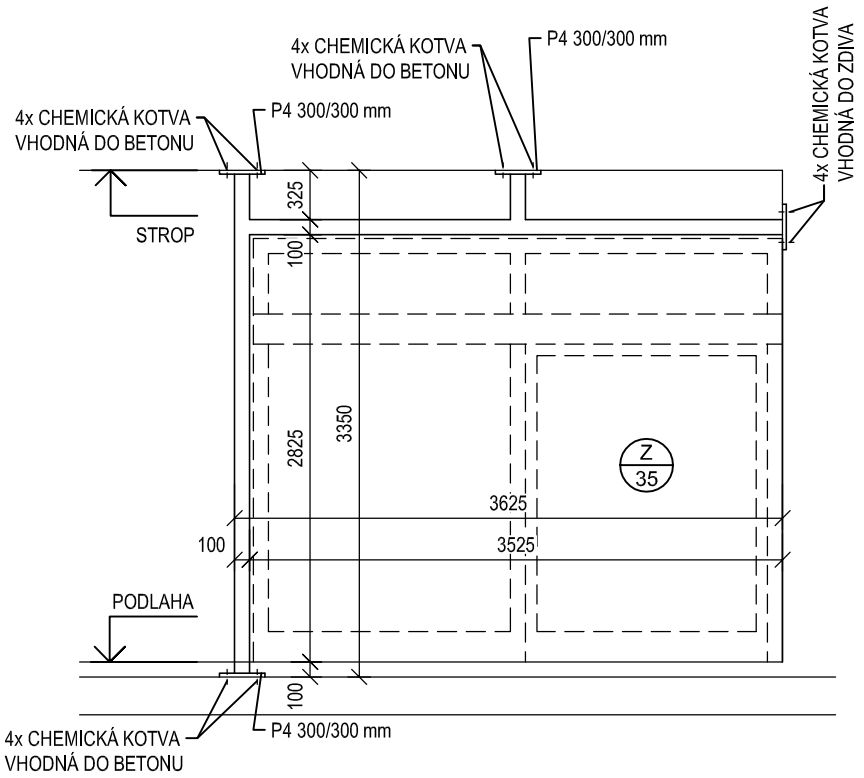	POMOCNÁ OCELOVÁ SVAŘOVANÁ KONSTRUKCE PRO USAZENÍ PROSKLENÉ HLINÍKOVÉ STĚNY OSAZENÁ DO PROSTORU JEDNODUCHÉ DVOJITĚ OPLÁŠTĚNÉ SDK PŘÍČKY. VÝROBEK SVAŘEN Z PROFILŮ 100/100/3. KONSTRUKCE KOTVENA DO ŽB STROPŮ A ZDĚNÉ STĚNY POMOCÍ CHEMICKÝCH KOTEV (4x 4 ks) PŘES PLECH P4 300/300 mm. PŘESNÉ ROZMĚRY VÝROBKU NUTNO ZKOORDINOVAT S VÝROBKEM Z/35. POVRCHOVÁ ÚPRAVA: 2x ZÁKLADNÍ NÁTĚR. VÝPIS OCELI PRO 1 ks: PROFIL 100/100/3.....7,31 bm x 9,06 kg/mb.....63,24 kg PLECH P4 300/300.....4 ks x 2,83 kg/ks.....11,32 kg 5% PROŘEZ.....3,73 kg CELKEM..... 78,29 kg	-	-	-	-	-	-	1	1 ks

PŘED ZAPOČETÍM VÝROBY VŠECH VÝROBKŮ NUTNO PROVÉST SKUTEČNÉ ZAMĚŘENÍ NA STAVBĚ!

VÝROBKY ZÁMEČNICKÉ

OZN.	SCHÉMA	POPIS		POČET 2PP	1PP	1NP	2NP	3NP	4NP	5NP	CELK.
Z 44	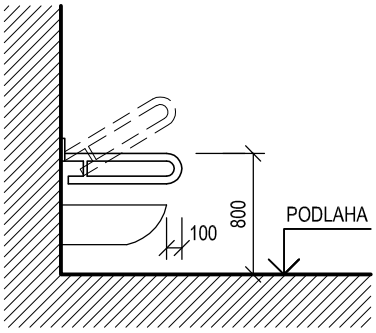	MADLO PROTISKLUZNÉ PRO WC IMOBILNÍ, NÁSTĚNNÉ, SKLOPNÉ. VÝŠKA OSAZENÍ MADLA - HORNÍ HRANA 800 mm NAD PODLAHOU, OSOVÁ VZDÁLENOST S PEVNÝM MADLEM 600 mm. MADLO VE SKLOPENÉ POLOZE PŘESAHUJE ZÁCHODOVOU MÍSU O 100 mm, KOTVIT DO ZDIVA NEBO NOSNÉHO PROFILU A SYSTÉMOVÝCH VÝZTUH SÁDROKARTONOVÉ PŘÍČKY. MATERIÁL: NEREZ. DÉLKA: CCA 800 mm		-	-	1	1	1	-	-	3 ks
Z 45P	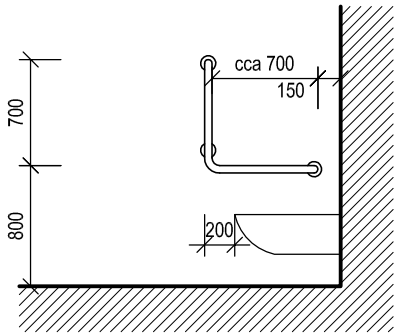	MADLO PROTISKLUZNÉ PRO WC IMOBILNÍ, NÁSTĚNNÉ, PEVNÉ, S NAVAZUJÍCÍ SVISLOU ČÁSTÍ, VČETNĚ ROZET. VÝŠKA OSAZENÍ MADLA - HORNÍ HRANA 800 mm NAD PODLAHOU, OSOVÁ VZDÁLENOST SE SKLOPNÝM MADLEM 600 mm. MADLO PŘESAHUJE ZÁCHODOVOU MÍSU O 200 mm. KOTVIT DO ZDIVA NEBO NOSNÉHO PROFILU A SYSTÉMOVÝCH VÝZTUH SÁDROKARTONOVÉ PŘÍČKY. MATERIÁL: NEREZ. DÉLKA VIZ SCHÉMA.									
Z 45L	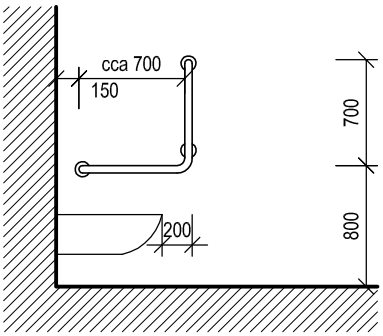		P	-	-	-	-	1	-	-	1 ks
			L	-	-	1	-	-	-	-	1 ks
Z 46	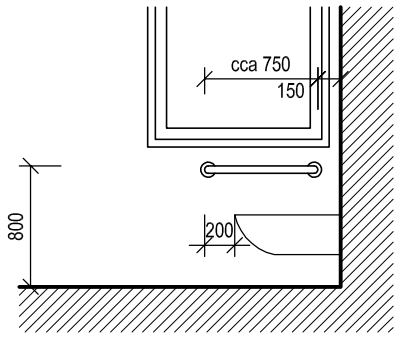	MADLO PROTISKLUZNÉ PRO WC IMOBILNÍ, NÁSTĚNNÉ, PEVNÉ, VČETNĚ ROZET. VÝŠKA OSAZENÍ MADLA - HORNÍ HRANA 800 mm NAD PODLAHOU, OSOVÁ VZDÁLENOST SE SKLOPNÝM MADLEM 600 mm. MADLO PŘESAHUJE ZÁCHODOVOU MÍSU O 200 mm. KOTVIT DO ZDIVA NEBO NOSNÉHO PROFILU A SYSTÉMOVÝCH VÝZTUH SÁDROKARTONOVÉ PŘÍČKY. MATERIÁL: NEREZ. DÉLKA VIZ SCHÉMA.		-	-	-	1	-	-	-	1 ks

PŘED ZAPOČETÍM VÝROBY VŠECH VÝROBKŮ NUTNO PROVÉST SKUTEČNÉ ZAMĚŘENÍ NA STAVBĚ!

VÝROBKY ZÁMEČNICKÉ

OZN.	SCHÉMA	POPIS	POČET							
			2PP	1PP	1NP	2NP	3NP	4NP	5NP	CELK.
Z 47	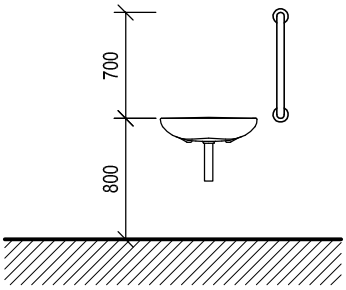	MADLO PROTISKLUZNÉ PRO WC IMOBILNÍ, NÁSTĚNNÉ, PEVNÉ, SVISLÉ, VČETNĚ ROZET. OSAZENÍ MADLA U UMYVADLA. VÝŠKA OSAZENÍ MADLA 800 mm NAD PODLAHOU. KOTVIT DO ZDIVA NEBO NOSNÉHO PROFILU A SYSTÉMOVÝCH VÝZTUH SÁDROKARTONOVÉ PŘÍČKY. MATERIÁL: NEREZ. DÉLKA VIZ SCHÉMA.	-	-	2	1	2	-	-	5 ks
Z 48	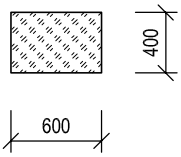	NÁSTĚNNÉ ZRCADLO SKLOPNÉ NEREZOVÉ PRO WC IMOBILNÍCH, OVLÁDÁNÍ NÁKLONU POMOCÍ PÁKY NA STĚNĚ POD UMYVADLEM (PÁKA NESMÍ VYSTUPOVAT DO PROSTORU), UCHYCENÍ NA STĚNU POMOCÍ MONTÁŽNÍ LIŠTY. VÝŠKOVÉ OSAZENÍ PRO OSOBU STOJÍCÍ I NA VOZÍKU. ROZMĚR. 600 x 400 mm	-	-	1	1	1	-	-	3 ks
Z 49	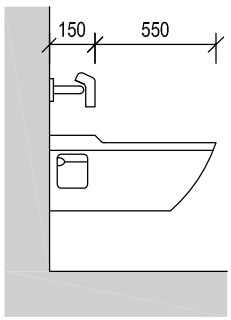	VODOROVNÁ PEVNÁ ZÁDOVÁ OPĚRKA K WC PRO IMOBILNÍ VČETNĚ POLSTROVANÉ ČÁSTI A ROZET. DÉLKA CCA 500 mm, HLOUBKA CCA 150 mm (DLE HLOUBKY KLOZETU). MATERIÁL: NEREZ.	-	-	1	1	1	-	-	3 ks

PŘED ZAPOČETÍM VÝROBY VŠECH VÝROBKŮ NUTNO PROVÉST SKUTEČNÉ ZAMĚŘENÍ NA STAVBĚ!

VÝROBKY ZÁMEČNICKÉ

OZN.	SCHÉMA	POPIS		POČET							
				2PP	1PP	1NP	2NP	3NP	4NP	5NP	CELK.
Z / 50	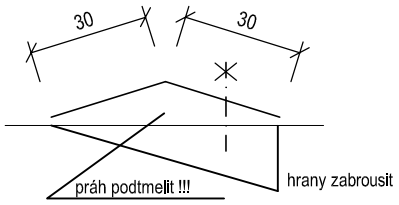 DETAIL OSAZENÍ PRAHU V OCELOVÉ ZÁRUBNI 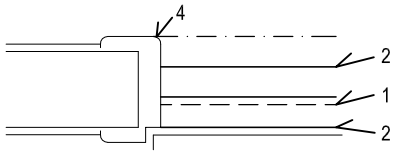	DVEŘNÍ PRÁH Z NEREZ PLECHU TL. 3 mm, PŘIPEVNĚNÝ VRUTY DO HMOŽDINEK. PRÁH BUDE OSAZEN V MÍSTECH PŘECHODŮ RŮZNÝCH DRUHŮ POVRCHŮ PODLAH - NAPŘ. PVC - KERAMICKÁ DLAŽBA 1 - PŘECHOD MATERIÁLU 2 - HRANA NEREZ PLECHU 3 - DVEŘNÍ KŘÍDLO 4 - OCELOVÁ ZÁRUBEŇ	DÉLKA 700 mm	-	1	2	-	1	2	3	9 ks
			DÉLKA 800 mm	1	-	1	-	1	3	-	6 ks
			DÉLKA 900 mm	-	2	2	5	-	-	1	10 ks
			DÉLKA 1000 mm	-	-	1	-	-	-	-	1 ks
			DÉLKA 1100 mm	-	1	-	-	-	-	-	1 ks
			DÉLKA 1325 mm	-	-	-	1	-	-	-	1 ks
			DÉLKA 1500 mm	-	-	-	-	2	1	-	3 ks
			DÉLKA 1600 mm	-	-	-	1	2	3	1	7 ks

PŘED ZAPOČETÍM VÝROBY VŠECH VÝROBKŮ NUTNO PROVÉST SKUTEČNÉ ZAMĚŘENÍ NA STAVBĚ!

VÝROBKY ZÁMEČNICKÉ

OZN.	SCHÉMA	POPIS	POČET							
			2PP	1PP	1NP	2NP	3NP	4NP	5NP	CELK.
Z 51		ŽALUZIE VENKOVNÍ HORIZONTÁLNÍ JEDNODÍLNÁ, LAMELY Z AL PROFILŮ, SHRNOVACÍ, S BOČNÍMI VODICÍMI LIŠTAMI ZAPUŠTĚNÝMI (SKRYTÝMI) V ZATEPLOVACÍM SYSTÉMU, S VLOŽKAMI SNIŽUJÍCÍMI HLUČNOST, LAMELY OBOUSTRANNĚ NAKLOPITELNÉ, TVAR LAMEL Z 70, OVLÁDÁNÍ MANUÁLNÍ. NÁBAL ŽALUZIE V TYPOVÉ PODOMÍTKOVÉ SCHRÁNCE, JEŽ BUDE KOTVENA POMOCÍ L PROFILŮ tl. 4 mm DO ZDĚNÉ KONSTUKCE POMOCÍ CHEMICKÝCH KOTEV. V MÍSTĚ ŽALUZIE DOPLNĚNÍ ZATEPLENÍ S PŘESAHEM NA OKENNÍ RÁM 40 mm. UMÍSTĚNÍ ŽALUZIE NAD OKENNÍ OTVOR DO NOVÉHO ZATEPLENÍ, KOTVENÍ ZEPŘEDU DO PŘEKLADU. VÝŠKA VYTAŽENÉ ŽALUZIE cca 200 mm. POVRCHOVÁ ÚPRAVA: PRÁŠKOVÁ VYPALOVANÁ BARVA ODSTÍN VIZ BAREVNÉ ŘEŠENÍ STAVBY. ROZMĚR OKENNÍHO OTVORU: 1200 x 1700 mm								

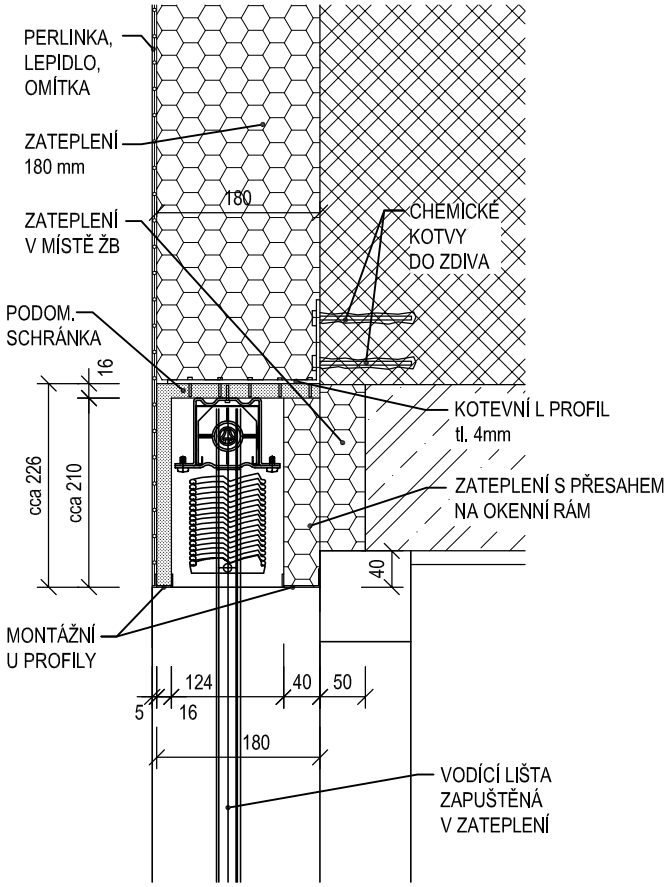

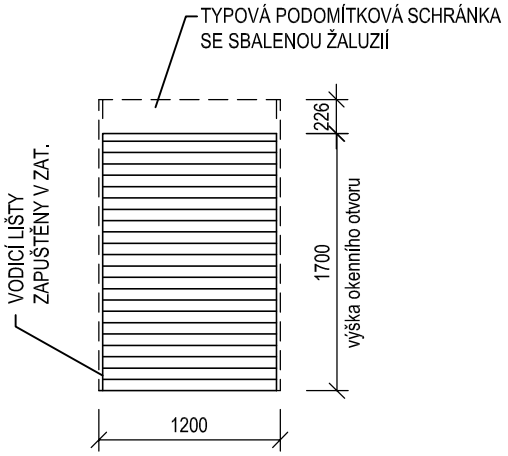

-	-	-	-	1	1	-	2 ks

PŘED ZAPOČETÍM VÝROBY VŠECH VÝROBKŮ NUTNO PROVÉST SKUTEČNÉ ZAMĚŘENÍ NA STAVBĚ!

VÝROBKY ZÁMEČNICKÉ

OZN.	SCHÉMA	POPIS	POČET							
			2PP	1PP	1NP	2NP	3NP	4NP	5NP	CELK.
Z 52		ŽALUZIE VENKOVNÍ HORIZONTÁLNÍ JEDNODÍLNÁ, LAMELY Z AL PROFILŮ, SHRNOVACÍ, S BOČNÍMI VODICÍMI LIŠTAMI ZAPUŠTĚNÝMI (SKRYTÝMI) V ZATEPLOVACÍM SYSTÉMU, S VLOŽKAMI SNIŽUJÍCÍMI HLUČNOST, LAMELY OBOUSTRANNĚ NAKLOPITELNÉ, TVAR LAMEL Z 70, OVLÁDÁNÍ MANUÁLNÍ. NÁBAL ŽALUZIE V TYPOVÉ PODOMÍTKOVÉ SCHRÁNCE, JEŽ BUDE KOTVENA POMOCÍ L PROFILŮ tl. 4 mm DO ZDĚNÉ KONSTUKCE POMOCÍ CHEMICKÝCH KOTEV. V MÍSTĚ ŽALUZIE DOPLNĚNÍ ZATEPLENÍ S PŘESAHEM NA OKENNÍ RÁM 40 mm. UMÍSTĚNÍ ŽALUZIE NAD OKENNÍ OTVOR DO NOVÉHO ZATEPLENÍ, KOTVENÍ ZEPŘEDU DO PŘEKLADU. VÝŠKA VYTAŽENÉ ŽALUZIE cca 200 mm. POVRCHOVÁ ÚPRAVA: PRÁŠKOVÁ VYPALOVANÁ BARVA ODSTÍN VIZ BAREVNÉ ŘEŠENÍ STAVBY. ROZMĚR OKENNÍHO OTVORU: 2000 x 1700 mm								
			-	-	-	-	2	2	-	4 ks

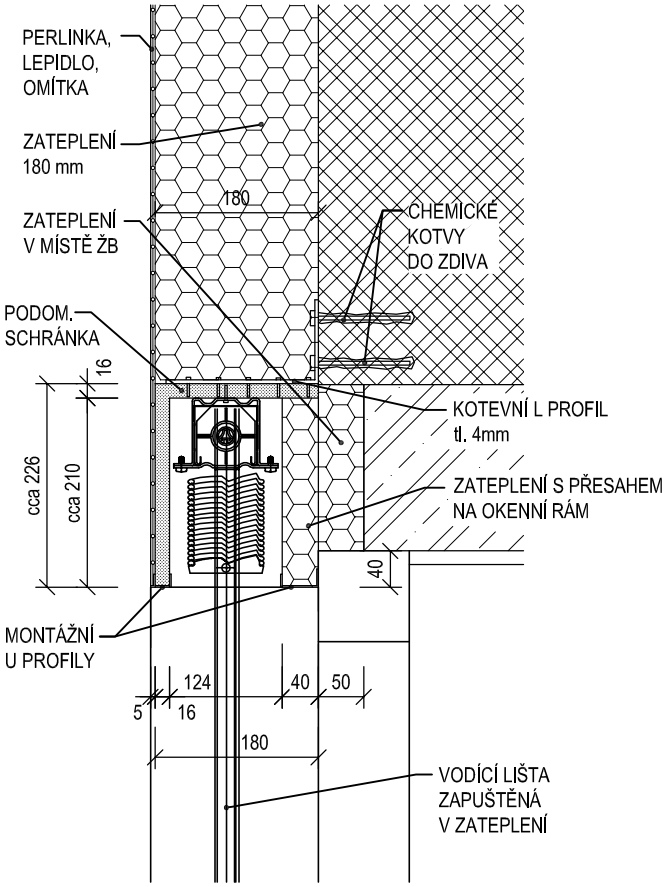

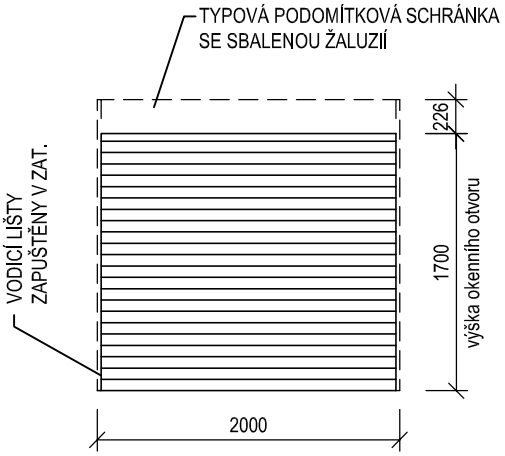

PŘED ZAPOČETÍM VÝROBY VŠECH VÝROBKŮ NUTNO PROVÉST SKUTEČNÉ ZAMĚŘENÍ NA STAVBĚ!

VÝROBKY ZÁMEČNICKÉ

OZN.	SCHÉMA	POPIS	POČET							
			2PP	1PP	1NP	2NP	3NP	4NP	5NP	CELK.
Z 53		ŽALUZIE VENKOVNÍ HORIZONTÁLNÍ DVOUDÍLNÁ, LAMELY Z AL PROFILŮ, SHRNOVACÍ, S BOČNÍMI VODICÍMI LIŠTAMI ZAPUŠTĚNÝMI (SKRYTÝMI) V ZATEPLOVACÍM SYSTÉMU, S VLOŽKAMI SNIŽUJÍCÍMI HLUČNOST, LAMELY OBOUSTRANNĚ NAKLOPITELNÉ, TVAR LAMEL Z 70, OVLÁDÁNÍ MANUÁLNÍ. NÁBAL ŽALUZIE V TYPOVÉ PODOMÍTKOVÉ SCHRÁNCE, JEŽ BUDE KOTVENA POMOCÍ L PROFILŮ tl. 4 mm DO ZDĚNÉ KONSTUKCE POMOCÍ CHEMICKÝCH KOTEV. V MÍSTĚ ŽALUZIE DOPLNĚNÍ ZATEPLENÍ S PŘESAHEM NA OKENNÍ RÁM 40 mm. UMÍSTĚNÍ ŽALUZIE NAD OKENNÍ OTVOR DO NOVÉHO ZATEPLENÍ, KOTVENÍ ZEPŘEDU DO PŘEKLADU. VÝŠKA VYTAŽENÉ ŽALUZIE cca 200 mm. POZNÁMKA: DO OKENNÍCH OTVORŮ O VELIKOSTI 3900 x 1700 mm BUDOU OSAZENY VŽDY DVĚ ŽALUZIE VEDLE SEBE, KAŽDÁ ŽALUZIE BUDE MÍT SAMOSTATNÉ OVLÁDÁNÍ. ČLENĚNÍ BUDE ASYMETRICKÉ, STŘEDNÍ VODICÍ LIŠTA BUDE UMÍSTĚNA PŘED PROFILEM RÁMU U STŘEDNÍHO PEVNÉHO DÍLU OKENNÍ SESTAVY. POVRCHOVÁ ÚPRAVA: PRÁŠKOVÁ VYPALOVANÁ BARVA ODSTÍN VIZ BAREVNÉ ŘEŠENÍ STAVBY. ROZMĚR OKENNÍHO OTVORU: cca 3900 x 1700 mm								

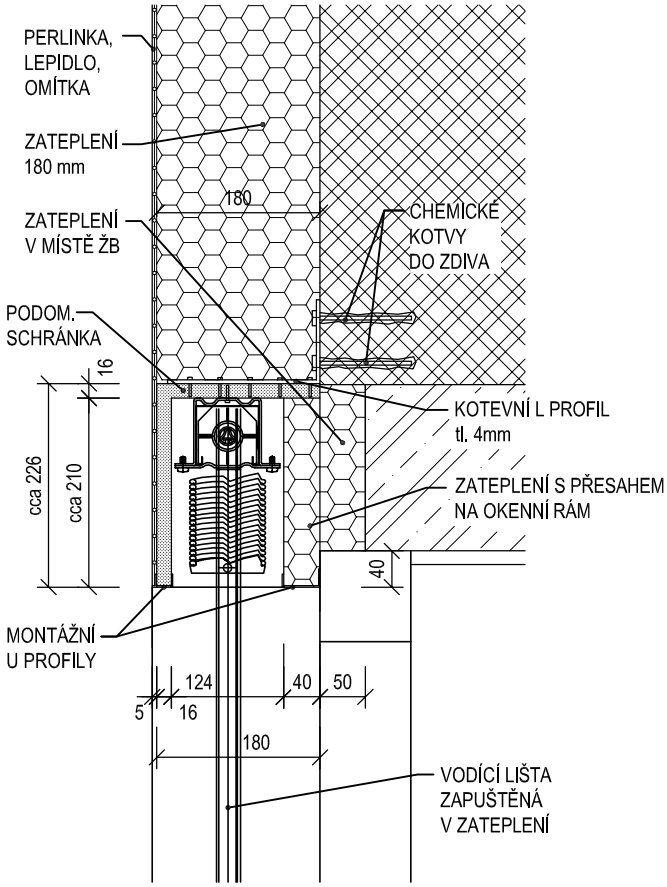

POHLED Z EXTERIÉRU - PROVEDENÍ LEVÉ:

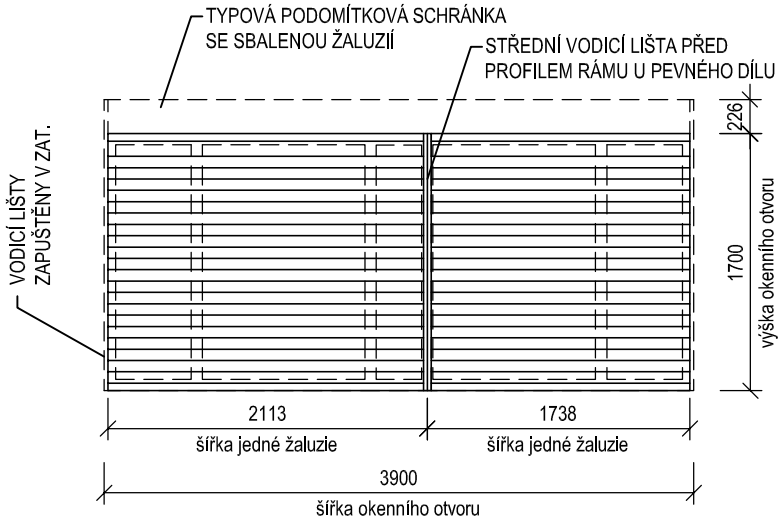

P	-	-	-	-	4	4	-	8 ks
L	-	-	-	-	3	3	-	6 ks

PŘED ZAPOČETÍM VÝROBY VŠECH VÝROBKŮ NUTNO PROVÉST SKUTEČNÉ ZAMĚŘENÍ NA STAVBĚ!

VÝROBKY ZÁMEČNICKÉ

OZN.	SCHÉMA	POPIS	POČET							
			2PP	1PP	1NP	2NP	3NP	4NP	5NP	CELK.
Z 54		ŽALUZIE VENKOVNÍ HORIZONTÁLNÍ DVOUDÍLNÁ, LAMELY Z AL PROFILŮ, SHRNOVACÍ, S BOČNÍMI VODICÍMI LIŠTAMI ZAPUŠTĚNÝMI (SKRYTÝMI) V ZATEPLOVACÍM SYSTÉMU, S VLOŽKAMI SNIŽUJÍCÍMI HLUČNOST, LAMELY OBOUSTRANNĚ NAKLOPITELNÉ, TVAR LAMEL Z 70, OVLÁDÁNÍ MANUÁLNÍ. NÁBAL ŽALUZIE V TYPOVÉ PODOMÍTKOVÉ SCHRÁNCE, JEŽ BUDE KOTVENA POMOCÍ L PROFILŮ tl. 4 mm DO ZDĚNÉ KONSTUKCE POMOCÍ CHEMICKÝCH KOTEV. V MÍSTĚ ŽALUZIE DOPLNĚNÍ ZATEPLENÍ S PŘESAHEM NA OKENNÍ RÁM 40 mm. UMÍSTĚNÍ ŽALUZIE NAD OKENNÍ OTVOR DO NOVÉHO ZATEPLENÍ, KOTVENÍ ZEPŘEDU DO PŘEKLADU. VÝŠKA VYTAŽENÉ ŽALUZIE cca 200 mm. POZNÁMKA: DO OKENNÍCH OTVORŮ O VELIKOSTI 4000 x 1700 mm BUDOU OSAZENY VŽDY DVĚ ŽALUZIE VEDLE SEBE, KAŽDÁ ŽALUZIE BUDE MÍT SAMOSTATNÉ OVLÁDÁNÍ. ČLENĚNÍ BUDE ASYMETRICKÉ, STŘEDNÍ VODICÍ LIŠTA BUDE UMÍSTĚNA PŘED PROFILEM RÁMU U STŘEDNÍHO PEVNÉHO DÍLU OKENNÍ SESTAVY. POVRCHOVÁ ÚPRAVA: PRÁŠKOVÁ VYPALOVANÁ BARVA ODSTÍN VIZ BAREVNÉ ŘEŠENÍ STAVBY. ROZMĚR OKENNÍHO OTVORU: cca 4000 x 1700 mm								

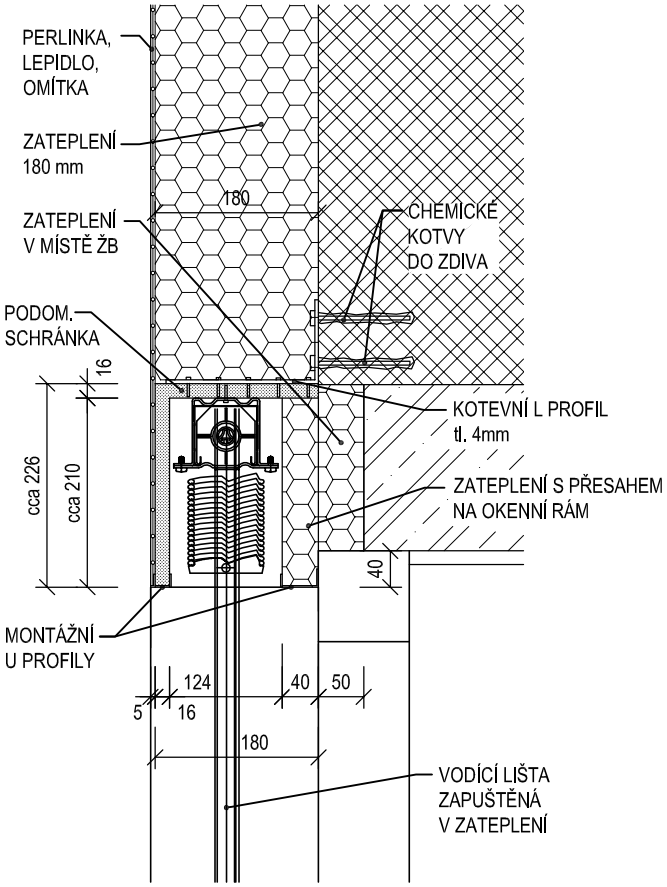

POHLED Z EXTERIÉRU - PROVEDENÍ LEVÉ:

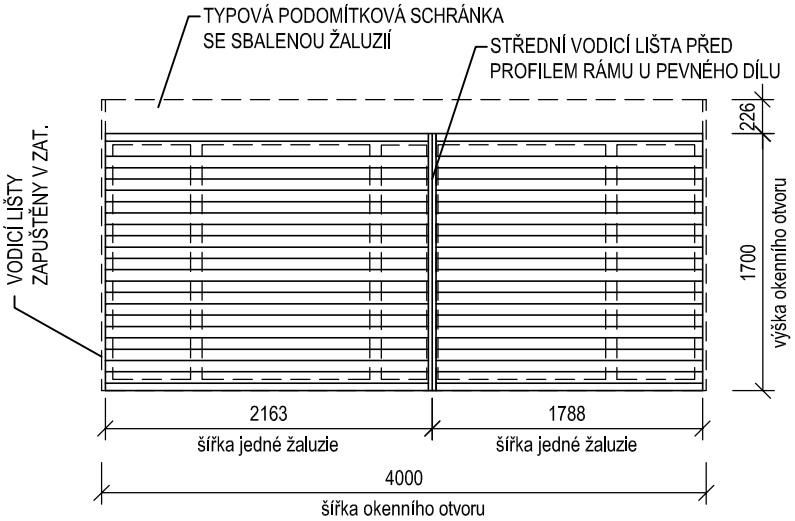

P	-	-	-	-	4	4	-	8 ks
L	-	-	-	-	4	4	-	8 ks

PŘED ZAPOČETÍM VÝROBY VŠECH VÝROBKŮ NUTNO PROVÉST SKUTEČNÉ ZAMĚŘENÍ NA STAVBĚ!

VÝROBKY ZÁMEČNICKÉ

OZN.	SCHÉMA	POPIS	POČET							
			2PP	1PP	1NP	2NP	3NP	4NP	5NP	CELK.
Z 55		ŽALUZIE VENKOVNÍ HORIZONTÁLNÍ TROJDÍLNÁ, LAMELY Z AL PROFILŮ, SHRNOVACÍ, S BOČNÍMI VODICÍMI LIŠTAMI ZAPUŠTĚNÝMI (SKRYTÝMI) V ZATEPLOVACÍM SYSTÉMU, S VLOŽKAMI SNIŽUJÍCÍMI HLUČNOST, LAMELY OBOUSTRANNĚ NAKLOPITELNÉ, TVAR LAMEL Z 70, OVLÁDÁNÍ AUTOMATICKY MOTOREM - OVLÁDÁNÍ VIZ ČÁST SILNOPROUD. NÁBAL ŽALUZIE V TYPOVÉ PODOMÍTKOVÉ SCHRÁNCE, JEŽ BUDE KOTVENA POMOCÍ L PROFILŮ tl. 4 mm DO ZDĚNÉ KONSTUKCE POMOCÍ CHEMICKÝCH KOTEV. V MÍSTĚ ŽALUZIE DOPLNĚNÍ ZATEPLENÍ S PŘESAHEM NA OKENNÍ RÁM 40 mm. UMÍSTĚNÍ ŽALUZIE NAD OKENNÍ OTVOR DO NOVÉHO ZATEPLENÍ, KOTVENÍ ZEPŘEDU DO PŘEKLADU. VÝŠKA VYTAŽENÉ ŽALUZIE cca 260 mm. POZNÁMKA: DO OKENNÍHO OTVORU O VELIKOSTI 6650 x 2150 mm BUDOU OSAZENY TŘI ŽALUZIE VEDLE SEBE, KAŽDÁ ŽALUZIE BUDE MÍT SAMOSTATNÉ OVLÁDÁNÍ. ČLENĚNÍ BUDE ASYMETRICKÉ, STŘEDNÍ VODICÍ LIŠTY BUDOU UMÍSTĚNY PŘED PROFILY RÁMU U STŘEDNÍHO PEVNÉHO DÍLU OKENNÍ SESTAVY. POVRCHOVÁ ÚPRAVA: PRÁŠKOVÁ VYPALOVANÁ BARVA ODSTÍN VIZ BAREVNÉ ŘEŠENÍ STAVBY. ROZMĚR OKENNÍHO OTVORU: cca 6650 x 2150 mm								

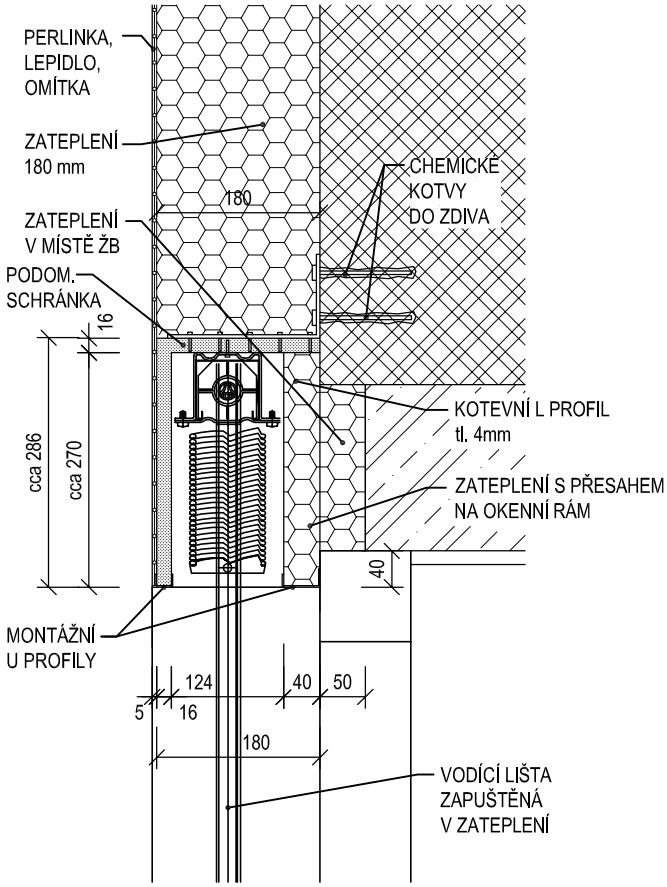

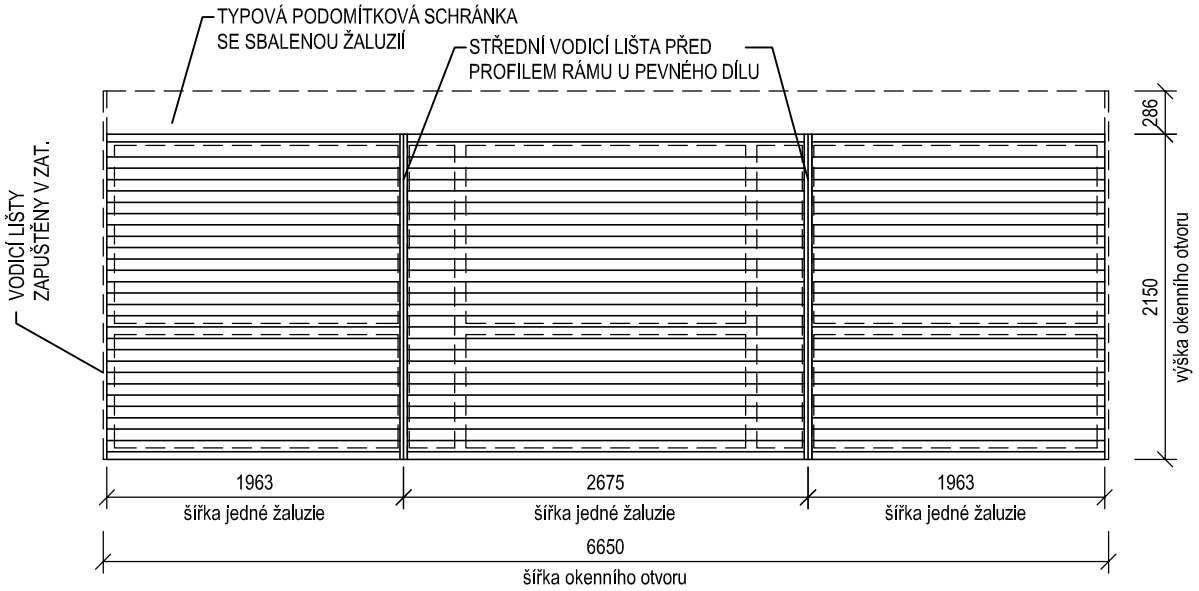

-	-	-	-	-	-	1	1 ks

PŘED ZAPOČETÍM VÝROBY VŠECH VÝROBKŮ NUTNO PROVÉST SKUTEČNÉ ZAMĚŘENÍ NA STAVBĚ!

VÝROBKY ZÁMEČNICKÉ

OZN.	SCHÉMA	POPIS	POČET							
			2PP	1PP	1NP	2NP	3NP	4NP	5NP	CELK.
Z/56	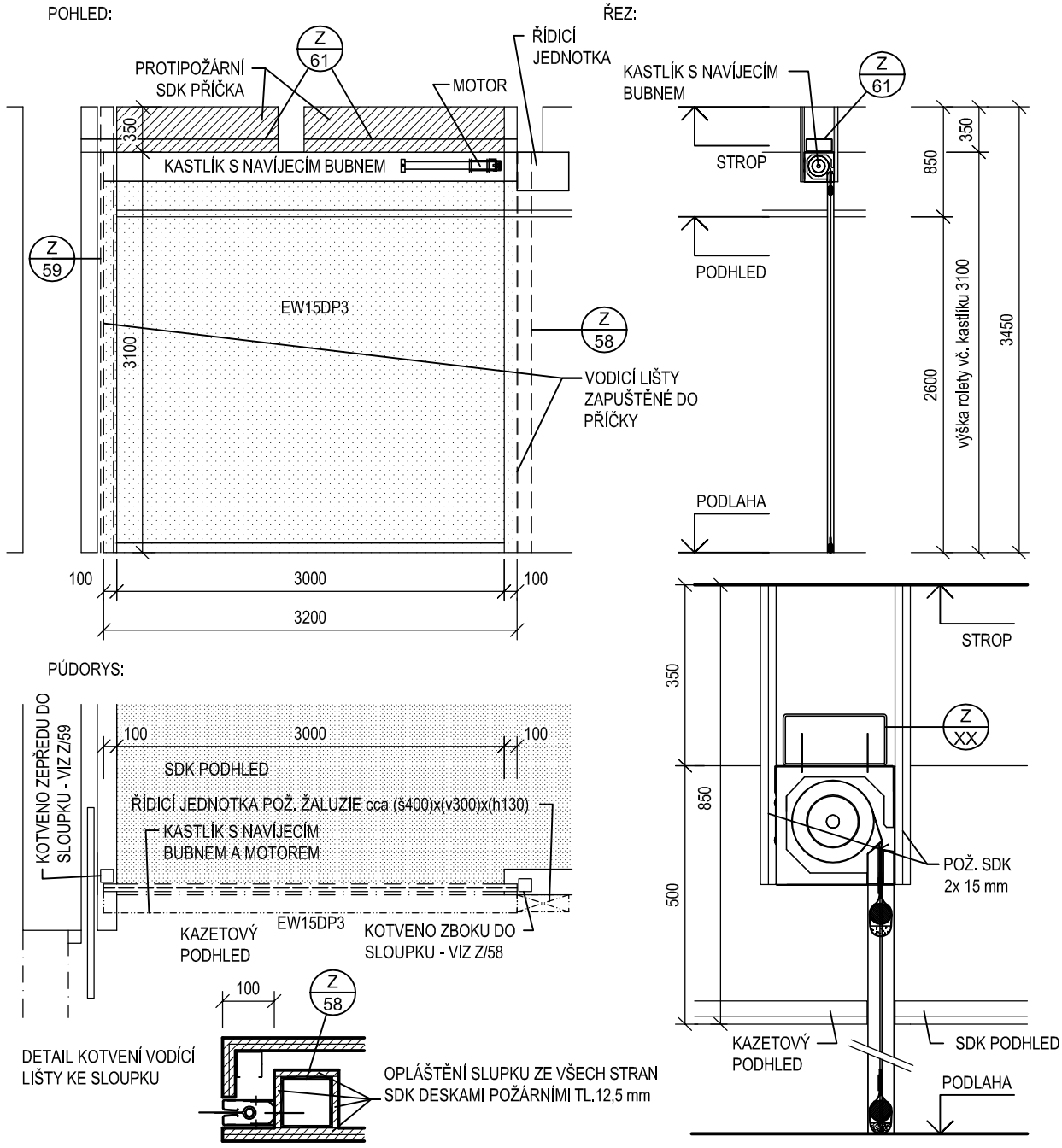	AUTOMATICKÝ ROLETOVÝ TEXTILNÍ POŽÁRNÍ UZÁVĚR O POŽÁRNÍ ODOLNOSTI EW15DP3. ROLETOVÝ POŽÁRNÍ UZÁVĚR JE OVLÁDANÝ POMOCÍ ŘÍDICÍ JEDNOTKY S VLASTNÍM ZÁLOŽNÍM EL. ZDROJEM. VE VÝCHOZÍ POZICI JE POŽÁRNÍ UZÁVĚR VYTAŽEN, KE SPUŠTĚNÍ DOJDE NA ZÁKLADĚ SIGNÁLU Z EPS (VIZ ČÁST EPS) PŘES ŘÍDICÍ JEDNOTKU, POKUD BUDE POŽÁR DETEKOVÁN V HALE N2032 (DOJDE K UVOLNĚNÍ ELEKTROMAGNETICKÉ BRZDY A UZÁVĚR SAMOVOLNĚ SJEDE DOLŮ). VYTAŽENÍ DO VÝCHOZÍ POLOHY PROBĚHNE AUTOMATICKY PO ZRUŠENÍ ALARMU. PŘI VÝPADKU EL. ENERGIE A NEJEDNÁ-LI SE O POŽÁR, NÁHRADNÍ ZDROJ DRŽÍ ROLETU V HORNÍ POLOZE. OBOUSTRANNĚ TLAČÍTKO PRO RYCHLÉ NAVINUTÍ ROLETY A NÁSLEDNÉ SPUŠTĚNÍ S ČASOVOU PRODLEVOU. TECHNICKÉ ÚDAJE A NAPOJENÍ ŘÍDICÍ JEDNOTKY VIZ ČÁST SILNOPROUDÉ ELEKTROINSTALACE. UMÍSTĚNÍ BOXU POŽÁRNÍ ROLETY VIZ DETAIL, SOUČÁSTÍ VÝROBKU JE ROVNĚŽ KOTVENÍ DO POMOCNÝCH OCELOVÝCH KONSTRUKCÍ (VÝROBKY Z/58, Z/59 A Z/61) DLE SYSTÉMU VYBRANÉHO DODAVATELE ROLETY. BOČNÍ VODICÍ LIŠTY BUDOU Z ESTETICKÝCH DŮVODŮ ZAPUŠTĚNY DO KONSTRUKCE SÁDROKARTONOVÉ PŘÍČKY A PŘEDSTĚNY, BUDOU KOTVENY K OCELOVÝM SLOUPKŮM - VIZ VÝROBKY Z/58 A Z/59. POVRCHOVÁ ÚPRAVA BOXU A VODÍCÍCH LIŠT ROLETY VIZ BAREVNÉ ŘEŠENÍ. ROZMĚR ROLETY VČ. VODICÍCH LIŠT A HORNÍHO KASTLÍKU: 3200 x 3100 mm. !!!PŘED OSAZENÍM POMOCNÝCH KONSTRUKCÍ Z/58, Z/59 A Z/61 A PŘED ZAMĚŘENÍM OTVORU PRO AL STĚNU Z/31 NUTNO U VYBRANÉHO VÝROBCE PROVĚŘIT MOŽNOST MONTÁŽE VODICÍCH LIŠT DO SDK PŘEDSTĚNY A PŘÍPADNĚ, PO DOHODĚ S PROJEKTANTEM, UPRAVIT JEJICH OSAZENÍ!!!	-	-	-	1	-	-	-	1 ks

PŘED ZAPOČETÍM VÝROBY VŠECH VÝROBKŮ NUTNO PROVÉST SKUTEČNÉ ZAMĚŘENÍ NA STAVBĚ!

VÝROBKY ZÁMEČNICKÉ

OZN.	SCHÉMA	POPIS	POČET							
			2PP	1PP	1NP	2NP	3NP	4NP	5NP	CELK.
Z/57										

POHLED:

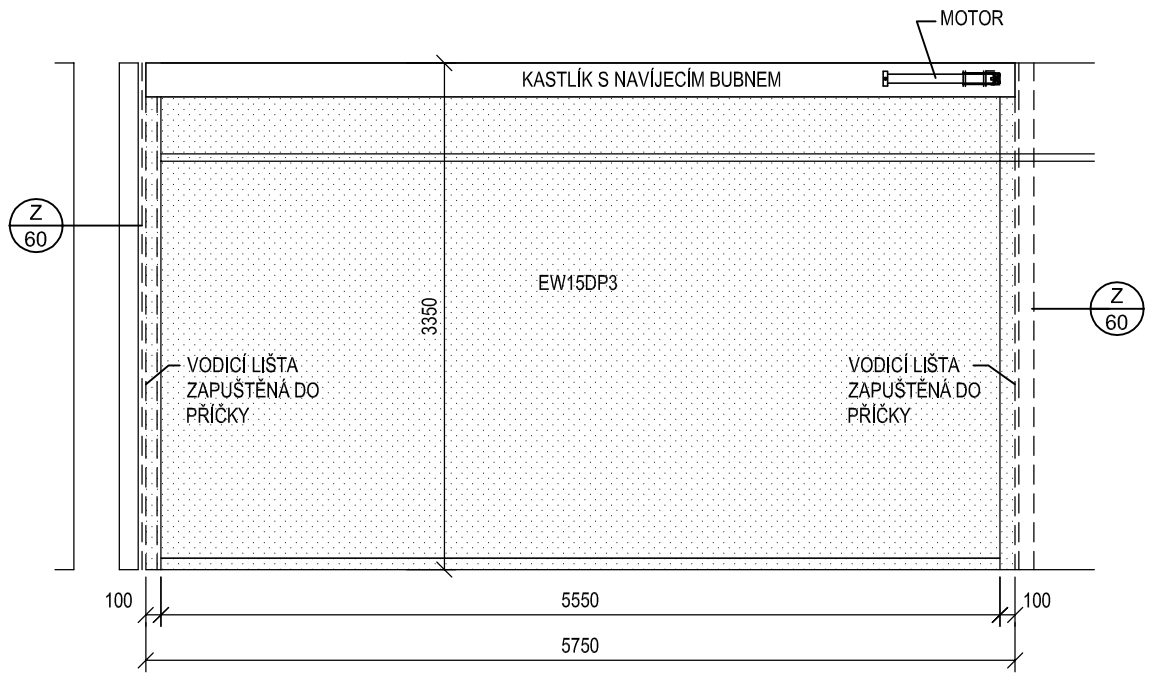

ŘEZ:

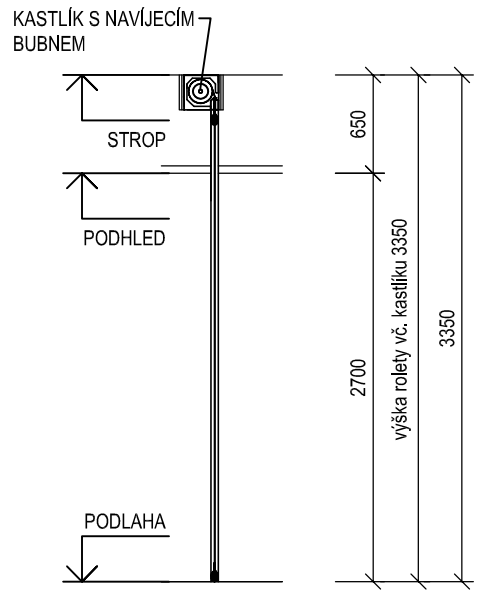

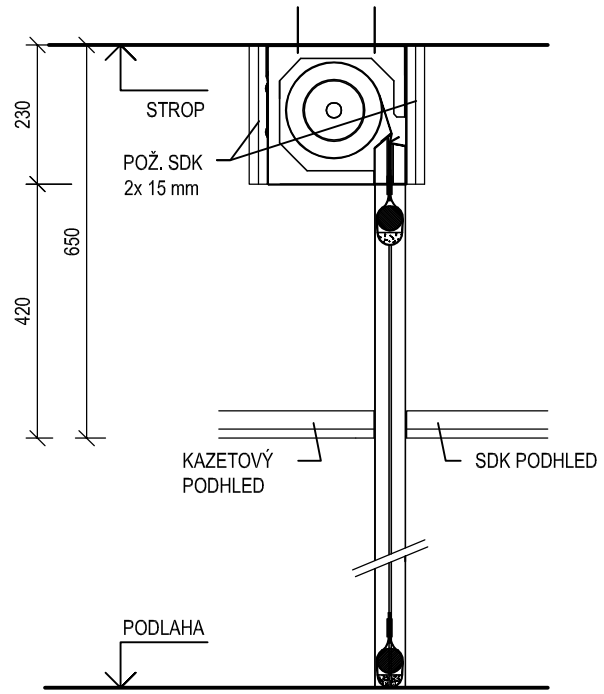

PŮDORYS:

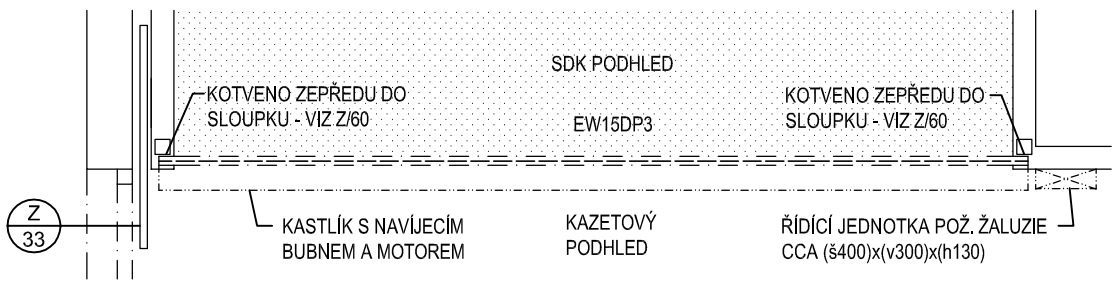

DETAIL KOTVENÍ VODÍCÍ LIŠTY KE SLOUPKU

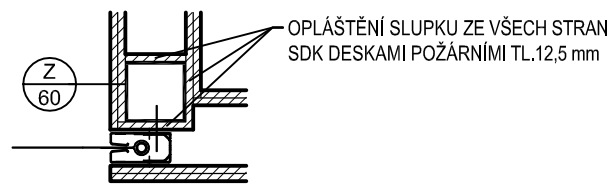

AUTOMATICKÝ ROLETOVÝ TEXTILNÍ POŽÁRNÍ UZÁVĚR O POŽÁRNÍ ODOLNOSTI EW15DP3. ROLETOVÝ POŽÁRNÍ UZÁVĚR JE OVLÁDANÝ POMOCÍ ŘÍDICÍ JEDNOTKY S VLASTNÍM ZÁLOŽNÍM EL. ZDROJEM. VE VÝCHOZÍ POZICI JE POŽÁRNÍ UZÁVĚR VYTAŽEN, KE SPUŠTĚNÍ DOJDE NA ZÁKLADĚ SIGNÁLU Z EPS (VIZ ČÁST EPS) PŘES ŘÍDICÍ JEDNOTKU, POKUD BUDE POŽÁR DETEKOVÁN V HALE N3028 (DOJDE K UVOLNĚNÍ ELEKTROMAGNETICKÉ BRZDY A UZÁVĚR SAMOVOLNĚ SJEDE DOLŮ). VYTAŽENÍ DO VÝCHOZÍ POLOHY PROBĚHNE AUTOMATICKY PO ZRUŠENÍ ALARMU. PŘI VÝPADKU EL. ENERGIE A NEJEDNÁ-LI SE O POŽÁR, NÁHRADNÍ ZDROJ DRŽÍ ROLETU V HORNÍ POLOZE. OBOUSTRANNĚ TLAČÍTKO PRO RYCHLÉ NAVINUTÍ ROLETY A NÁSLEDNÉ SPUŠTĚNÍ S ČASOVOU PRODLEVOU. TECHNICKÉ ÚDAJE A NAPOJENÍ ŘÍDICÍ JEDNOTKY VIZ ČÁST SILNOPROUDÉ ELEKTROINSTALACE. UMÍSTĚNÍ BOXU POŽÁRNÍ ROLETY VIZ DETAIL, SOUČÁSTÍ VÝROBKU JE ROVNĚŽ KOTVENÍ DO POMOCNÝCH OCELOVÝCH KONSTRUKCÍ A DO STROPU DLE SYSTÉMU VYBRANÉHO DODAVATELE ROLETY. BOČNÍ VODICÍ LIŠTY BUDOU Z ESTETICKÝCH DŮVODŮ ZAPUŠTĚNY DO KONSTRUKCE SÁDROKARTONOVÉ PŘÍČKY A PŘEDSTĚNY, BUDOU KOTVENY K OCELOVÝM SLOUPKŮM - VIZ VÝROBEK Z/60. POVRCHOVÁ ÚPRAVA BOXU A VODÍCÍCH LIŠT ROLETY VIZ BAREVNÉ ŘEŠENÍ.
ROZMĚR ROLETY VČ. VODICÍCH LIŠT A HORNÍHO KASTLÍKU: 5750 x 3350 mm.

!!!PŘED OSAZENÍM POMOCNÝCH SLOUPKŮ Z/60 A PŘED ZAMĚŘENÍM OTVORU PRO AL STĚNU Z/33 NUTNO U VYBRANÉHO VÝROBCE PROVĚŘIT MOŽNOST MONTÁŽE VODICÍCH LIŠT DO SDK PŘEDSTĚNY A PŘÍPADNĚ, PO DOHODĚ S PROJEKTANTEM, UPRAVIT JEJICH OSAZENÍ!!!

-	-	-	-	1	-	-	1 ks

PŘED ZAPOČETÍM VÝROBY VŠECH VÝROBKŮ NUTNO PROVÉST SKUTEČNÉ ZAMĚŘENÍ NA STAVBĚ!

VÝROBKY ZÁMEČNICKÉ

OZN.	SCHÉMA	POPIS	POČET							
			2PP	1PP	1NP	2NP	3NP	4NP	5NP	CELK.
Z/58	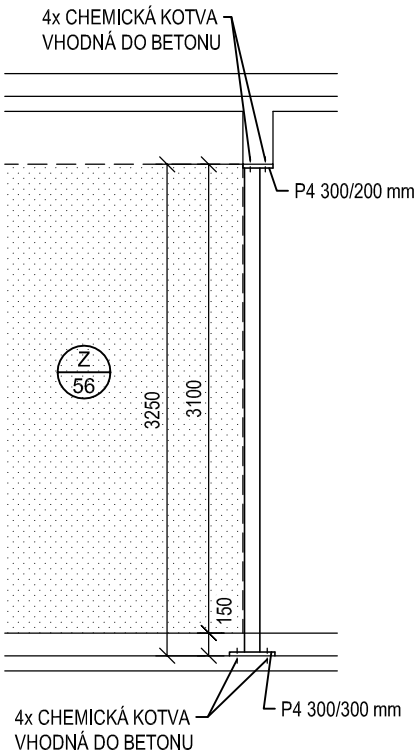	POMOCNÁ OCELOVÁ SVAŘOVANÁ KONSTRUKCE PRO UKOTVENÍ VODICÍ LIŠTY PROTIPOŽÁRNÍ ROLETY, OSAZENÁ DO PROSTORU JEDNODUCHÉ DVOJITĚ OPLÁŠTĚNÉ SDK PŘÍČKY. VÝROBEK TVOŘEN PROFILEM 100/100/3. KONSTRUKCE KOTVENA DO ŽB STROPU A ŽB TRÁMU POMOCÍ CHEMICKÝCH KOTEV (2x 4 ks) PŘES NAVAŘENÝ PLECH P4. PŘESNÉ ROZMĚRY A UMÍSTĚNÍ VÝROBKU NUTNO ZKOORDINOVAT S VÝROBKEM Z/56. POVRCHOVÁ ÚPRAVA: 2x ZÁKLADNÍ NÁTĚR. VÝPIS OCELI PRO 1 ks: PROFIL 100/100/3.....3,25 bm x 9,06 kg/mb.....29,45 kg PLECH P4 300/300.....1 ks x 2,83 kg/ks.....2,83 kg PLECH P4 300/200.....1 ks x 1,88 kg/ks.....1,88 kg 5% PROŘEZ.....1,71 kg CELKEM..... 35,87 kg	-	-	-	1	-	-	-	1 ks
Z/59	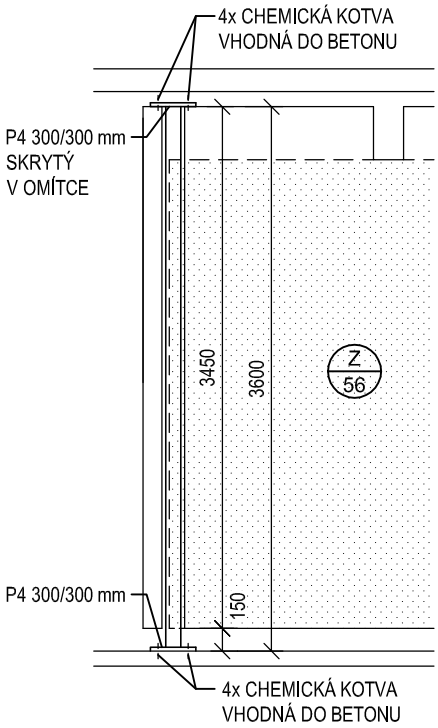	POMOCNÁ OCELOVÁ SVAŘOVANÁ KONSTRUKCE PRO UKOTVENÍ VODICÍ LIŠTY PROTIPOŽÁRNÍ ROLETY, OSAZENÁ DO PROSTORU DVOJITĚ OPLÁŠTĚNÉ SDK PŘEDSTĚNY. VÝROBEK TVOŘEN PROFILEM 100/100/3. KONSTRUKCE KOTVENA DO ŽB STROPU A ŽB TRÁMU POMOCÍ CHEMICKÝCH KOTEV (2x 4 ks) PŘES NAVAŘENÝ PLECH P4 300 x 300 mm. PŘESNÉ ROZMĚRY A UMÍSTĚNÍ VÝROBKU NUTNO ZKOORDINOVAT S VÝROBKEM Z/56. POVRCHOVÁ ÚPRAVA: 2x ZÁKLADNÍ NÁTĚR. VÝPIS OCELI PRO 1 ks: PROFIL 100/100/3.....3,60 bm x 9,06 kg/mb.....32,62 kg PLECH P4 300/300.....2 ks x 2,83 kg/ks.....5,66 kg 5% PROŘEZ.....1,91 kg CELKEM..... 40,19 kg	-	-	-	1	-	-	-	1 ks

PŘED ZAPOČETÍM VÝROBY VŠECH VÝROBKŮ NUTNO PROVÉST SKUTEČNÉ ZAMĚŘENÍ NA STAVBĚ!

VÝROBKY ZÁMEČNICKÉ

OZN.	SCHÉMA	POPIS	POČET							
			2PP	1PP	1NP	2NP	3NP	4NP	5NP	CELK.
Z/60	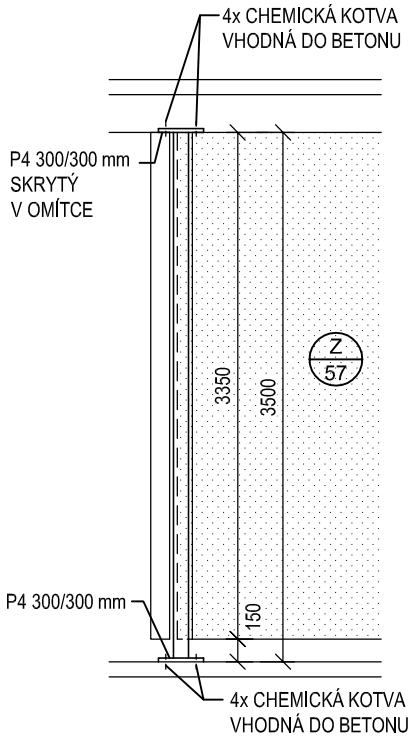	POMOCNÁ OCELOVÁ SVAŘOVANÁ KONSTRUKCE PRO UKOTVENÍ VODICÍ LIŠTY PROTIPOŽÁRNÍ ROLETY, OSAZENÁ DO PROSTORU DVOJITĚ OPLÁŠTĚNÉ SDK PŘÍČKY NEBO PŘEDSTĚNY. VÝROBEK TVOŘEN PROFILEM 100/100/3. KONSTRUKCE KOTVENA DO ŽB STROPŮ POMOCÍ CHEMICKÝCH KOTEV (2x 4 ks) PŘES NAVAŘENÝ PLECH P4 300 x 300 mm. PŘESNÉ ROZMĚRY A UMÍSTĚNÍ VÝROBKU NUTNO ZKOORDINOVAT S VÝROBKEM Z/57. POVRCHOVÁ ÚPRAVA: 2x ZÁKLADNÍ NÁTĚR. VÝPIS OCELI PRO 1 ks: PROFIL 100/100/3.....3,50 bm x 9,06 kg/mb.....31,71 kg PLECH P4 300/300.....2 ks x 2,83 kg/ks.....5,66 kg 5% PROŘEZ.....1,87 kg CELKEM..... 39,24 kg	-	-	-	-	2	-	-	2 ks
Z/61	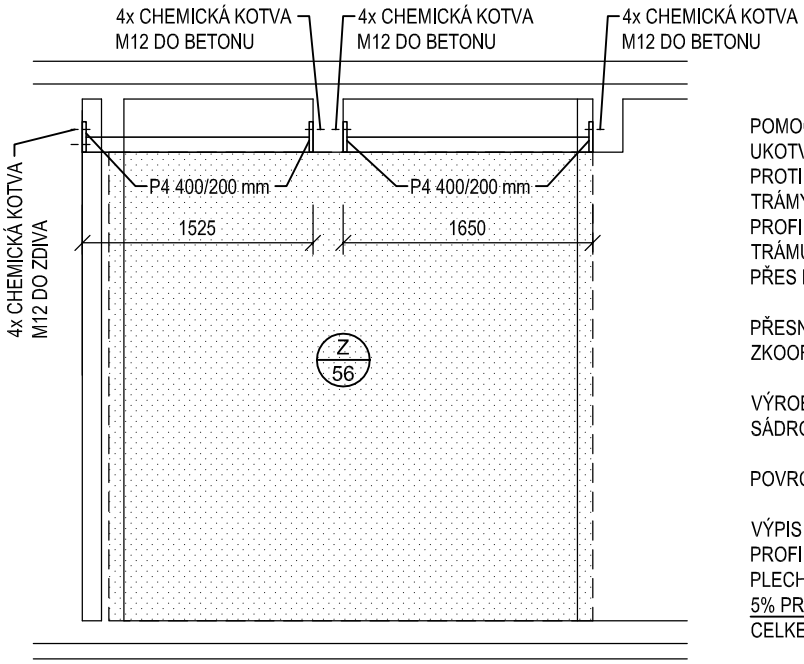	POMOCNÁ OCELOVÁ SVAŘOVANÁ KONSTRUKCE PRO UKOTVENÍ KASTLÍKU S NAVÍJECÍM BUBNEM PROTIPOŽÁRNÍ ROLETY, KOTVENÁ ZBOKU MEZI TRÁMY ŽB STROPU. VÝROBEK TVOŘEN DVĚMA PROFILY 200/100/4. KONSTRUKCE KOTVENA DO ŽB TRÁMŮ A ZDIVA POMOCÍ CHEMICKÝCH KOTEV (4x 4 ks) PŘES NAVAŘENÝ PLECH P4 400 x 200 mm. PŘESNÉ ROZMĚRY A UMÍSTĚNÍ VÝROBKU NUTNO ZKOORDINOVAT S VÝROBKEM Z/56. VÝROBEK BUDE OPLÁŠTĚN PROTIPOŽÁRNÍM SÁDROKARTONOVÝM OBKLADEM. POVRCHOVÁ ÚPRAVA: 2x ZÁKLADNÍ NÁTĚR. VÝPIS OCELI PRO 1 ks: PROFIL 200/100/4.....3,18 bm x 17,46 kg/mb.....55,52 kg PLECH P4 400/200.....4 ks x 2,51 kg/ks.....10,04 kg 5% PROŘEZ.....3,28 kg CELKEM..... 68,84 kg	-	-	-	1	-	-	-	1 ks

VÝROBKY ZÁMEČNICKÉ

OZN.	SCHÉMA	POPIS	POČET							
			2PP	1PP	1NP	2NP	3NP	4NP	5NP	CELK.
Z 62	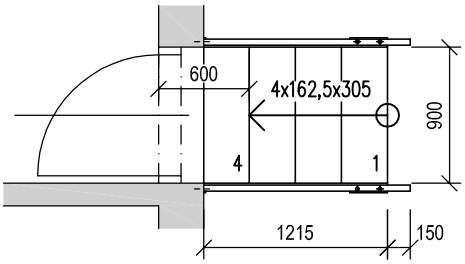 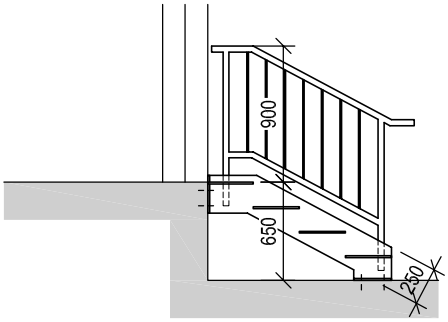	OCELOVÉ SVAŘOVANÉ VYROVNÁVACÍ SCHODIŠTĚ SLOŽENÉ ZE SCHODNIC Z PLECHU P6 A STUPNIC Z ŽEBROVANÉHO PLECHU TL. 6 mm, KOTVENÉ PŘES PATNÍ PLECHY S PŘEDVRTANÝMI OTVORY HMOŽDINKAMI DO PODLAHY A STĚNY. SOUČÁSTÍ VÝROBKU JE 2x ZÁBRADLÍ TVOŘENÉ RÁMEM Z JEKLU 40/40/3 mm A VÝPLNÍ Z TYČÍ Ø 10 mm, PŘIVAŘENÉ KE SCHODNICÍM Z VNĚJŠÍ STRANY. POVRCHOVÁ ÚPRAVA: ZÁKLADNÍ NÁTĚR + 2 x HORNÍ EMAIL, ODSTÍN VIZ BAREVNÉ ŘEŠENÍ STAVBY. VÝPIS OCELI: ŽEBROVANÝ PLECH TL. 6 mm.....1,1 m² x 47 kg/m².....51,7 kg PLECH P6.....0,7 m² x 47 kg/m².....32,9 kg JEKL 40/40/3.....9,6 m x 3,4 kg/m.....32,7 kg TYČ Ø10.....9,3 m x 0,62 kg/m.....5,8 kg 5% PROŘEZ.....6,2 kg CELKEM.....129,3 kg	-	1	-	-	-	-	-	1 ks

PŘED ZAPOČETÍM VÝROBY VŠECH VÝROBKŮ NUTNO PROVÉST SKUTEČNÉ ZAMĚŘENÍ NA STAVBĚ!

VÝROBKY ZÁMEČNICKÉ

OZN.	SCHÉMA	POPIS	POČET							
			2PP	1PP	1NP	2NP	3NP	4NP	5NP	CELK.
Z 63			-	-	-	1	-	-	-	1 ks
Z 64			-	-	1	-	-	-	-	1 ks

Z 63

DETAIL - DISTANČNÍ SLOUPEK:

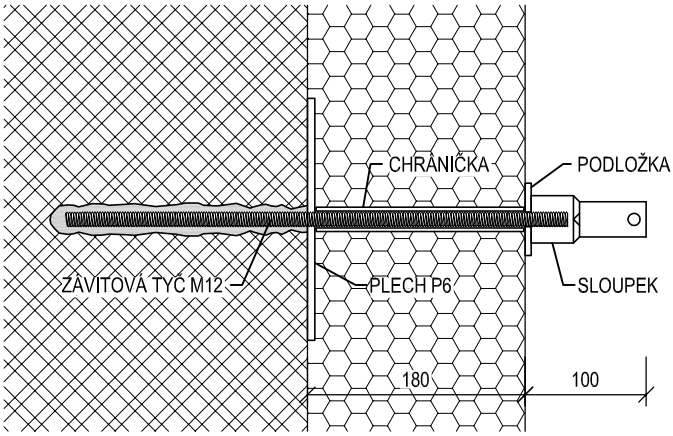

POHLED:

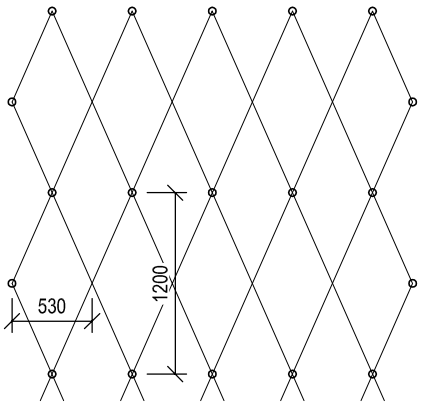

SYSTÉM PRO OZELENĚNÍ FASÁDY POPÍNAVÝMI ROSTLINAMI, TVOŘENÝ RASTREM NEREZOVÝCH LAN Ø 4 mm ODSAZENÝM OD FASÁDY DISTANČNÍMI SLOUPKY (CELKEM 81 ks). NEREZOVÁ LANA, DISTANČNÍ SLOUPKY S KRUHOVÝMI PODLOŽKAMI A ARETACE LAN V MÍSTĚ KŘÍŽENÍ MIMO SLOUPKY SVORKAMI (VŠE NEREZ) JSOU SOUČÁSTÍ SYSTÉMU VÝROBCE. SLOUPKY KOTVENY PŘES KONTAKTNÍ ZATEPLOVACÍ SYSTÉM TL. 180 mm DO ZDIVA Z KERAMICKÝCH CIHEL NEBO ŽB VĚNCE POMOCÍ ZÁVITOVÉ TYČE M12 S PATNÍM PLECHEM POMOCÍ CHEMICKÉ KOTVY. ZÁVITOVÁ TYČ V PROSTORU KZS OPATŘENA CHRÁNIČKOU Z PUR TRUBKY. ZPŮSOB KOTVENÍ UPŘESNIT DLE POŽADAVKŮ VYBRANÉHO DODAVATELE SYSTÉMU.
LANA PROVEDENA V KOSOČTVERCOVÉM RASTRU 530 x 1200 mm V PLOŠE 33,4 m², VIZ VÝKRESY POHLEDŮ.

Z 64

DETAIL - DISTANČNÍ SLOUPEK:

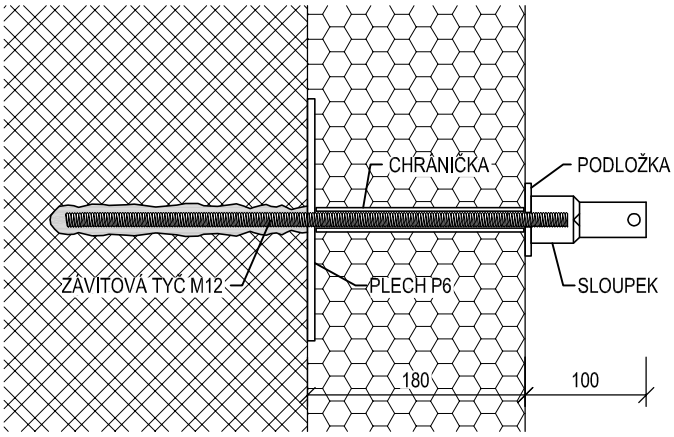

POHLED:

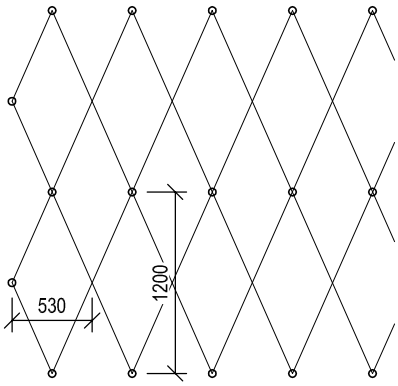

SYSTÉM PRO OZELENĚNÍ FASÁDY POPÍNAVÝMI ROSTLINAMI, TVOŘENÝ RASTREM NEREZOVÝCH LAN Ø 4 mm ODSAZENÝM OD FASÁDY DISTANČNÍMI SLOUPKY (CELKEM 28 ks). NEREZOVÁ LANA, DISTANČNÍ SLOUPKY S KRUHOVÝMI PODLOŽKAMI A ARETACE LAN V MÍSTĚ KŘÍŽENÍ MIMO SLOUPKY SVORKAMI (VŠE NEREZ) JSOU SOUČÁSTÍ SYSTÉMU VÝROBCE. SLOUPKY KOTVENY PŘES KONTAKTNÍ ZATEPLOVACÍ SYSTÉM TL. 180 mm DO ZDIVA Z KERAMICKÝCH CIHEL NEBO ŽB VĚNCE POMOCÍ ZÁVITOVÉ TYČE M12 S PATNÍM PLECHEM POMOCÍ CHEMICKÉ KOTVY. ZÁVITOVÁ TYČ V PROSTORU KZS OPATŘENA CHRÁNIČKOU Z PUR TRUBKY. ZPŮSOB KOTVENÍ UPŘESNIT DLE POŽADAVKŮ VYBRANÉHO DODAVATELE SYSTÉMU.
LANA PROVEDENA V KOSOČTVERCOVÉM RASTRU 530 x 1200 mm V PLOŠE 10,1 m², VIZ VÝKRESY POHLEDŮ.

VÝROBKY ZÁMEČNICKÉ

OZN.	SCHÉMA	POPIS	POČET							
			2PP	1PP	1NP	2NP	3NP	4NP	5NP	CELK.
Z 65	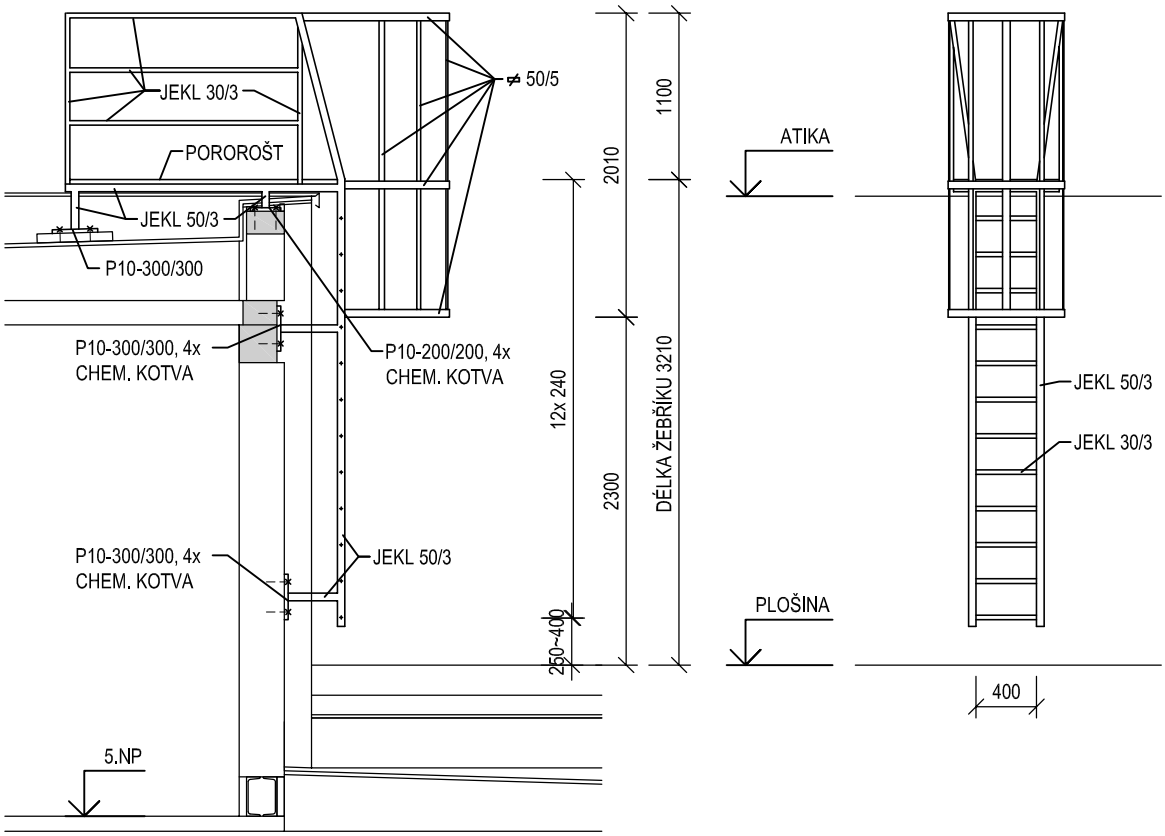	OCELOVÝ ŽEBŘÍK PŘÍČLOVÝ PRO PŘÍSTUP NA STŘECHU OBJEKTU, KOTVENÝ DO ŽB VĚNCŮ A DOBETONÁVKY, VE SPODNÍ ČÁSTI DO OBVODOVÉHO ZDIVA POMOCÍ CHEMICKÝCH KOTEV PŘES PLECH TL. 10 mm, NA STŘEŠE DO VOLNĚ LOŽENÝCH BETONOVÝCH DLAŽDIC POMOCÍ ŠROUBŮ A MATIC. ŽEBŘÍK Z UZAVŘENÝCH TENKOSTĚNNÝCH PROFILŮ 50/3 (ŠTĚŘÍNY) A 30/3 (PŘÍČLÍ). POCHŮZNÁ PLOCHA VÝSTUPU TVOŘENA LEMOVANÝM ROŠTEM TL. 30 mm, VELIKOST OKA CCA 30 x 30 mm, KOTVENÝM DO PROFILŮ POMOCÍ ŠROUBŮ A MATIC. OCHRANNÝ KOŠ TVOŘEN TŘEMI TŘMENY A PĚTI PODÉLNÝMI PRUTY Z PÁSOVINY 50/5 mm. ŽEBŘÍK PROVÉST V SOULADU S ČSN 74 3282. POVRCHOVÁ ÚPRAVA: ŽÁROVĚ POZINKOVÁNO VÝPIS OCELI PRO 1 ks: PROFIL 30/3.....16,10 bm x 2,54 kg/m.....40,89 kg PROFIL 50/3.....15,32 bm x 4,38 kg/m.....67,10 kg PLECH P10.....0,62 m^2 x 78,50 kg/m^2.....48,67 kg POCHOZÍ ROŠT.....1,27 m^2 x 28,5 kg/m^2.....36,20 kg ⌀ 50/5.....15,56 m x 1,96 kg/m.....30,50 kg 5% PRŮŘEZ.....11,17 kg CELKEM.....234,53 kg	-	-	-	-	-	-	1	1 ks
Z 66		OCELOVÝ ŽEBŘÍK PŘÍČLOVÝ PRO PŘÍSTUP NA STŘECHU OBJEKTU, KOTVENÝ DO ŽB VĚNCŮ A DOBETONÁVEK, VE SPODNÍ ČÁSTI DO OBVODOVÉHO ZDIVA POMOCÍ CHEMICKÝCH KOTEV PŘES PLECH TL. 10 mm, NA STŘEŠE DO ZBOKU DO OCELOVÉ PLOŠINY POMOCÍ ŠROUBŮ A MATIC. ŽEBŘÍK Z UZAVŘENÝCH TENKOSTĚNNÝCH PROFILŮ 50/3 (ŠTĚŘÍNY) A 30/3 (PŘÍČLÍ). POCHŮZNÁ PLOCHA VÝSTUPU TVOŘENA LEMOVANÝM ROŠTEM TL. 30 mm, VELIKOST OKA CCA 30 x 30 mm, KOTVENÝM DO PROFILŮ POMOCÍ ŠROUBŮ A MATIC. OCHRANNÝ KOŠ TVOŘEN ŠESTI TŘMENY A PĚTI PODÉLNÝMI PRUTY Z PÁSOVINY 50/5 mm. ŽEBŘÍK PROVÉST V SOULADU S ČSN 74 3282. POVRCHOVÁ ÚPRAVA: ŽÁROVĚ POZINKOVÁNO VÝPIS OCELI PRO 1 ks: PROFIL 30/3.....27,74 bm x 2,54 kg/m.....70,46 kg PROFIL 50/3.....26,42 bm x 4,38 kg/m.....115,72 kg PLECH P10.....0,62 m^2 x 78,50 kg/m^2.....48,67 kg POCHOZÍ ROŠT.....1,47 m^2 x 28,5 kg/m^2.....41,90 kg ⌀ 50/5.....43,40 m x 1,96 kg/m.....85,06 kg 5% PRŮŘEZ.....18,09 kg CELKEM.....379,90 kg **SCHEMA NA NÁSLEDUJÍCÍ STRÁNCE**	-	-	-	-	1	-	-	1 ks

PŘED ZAPOČETÍM VÝROBY VŠECH VÝROBKŮ NUTNO PROVÉST SKUTEČNÉ ZAMĚŘENÍ NA STAVBĚ!

VÝROBKY ZÁMEČNICKÉ

OZN.	SCHÉMA	POPIS	POČET							
			2PP	1PP	1NP	2NP	3NP	4NP	5NP	CELK.
Z 66										

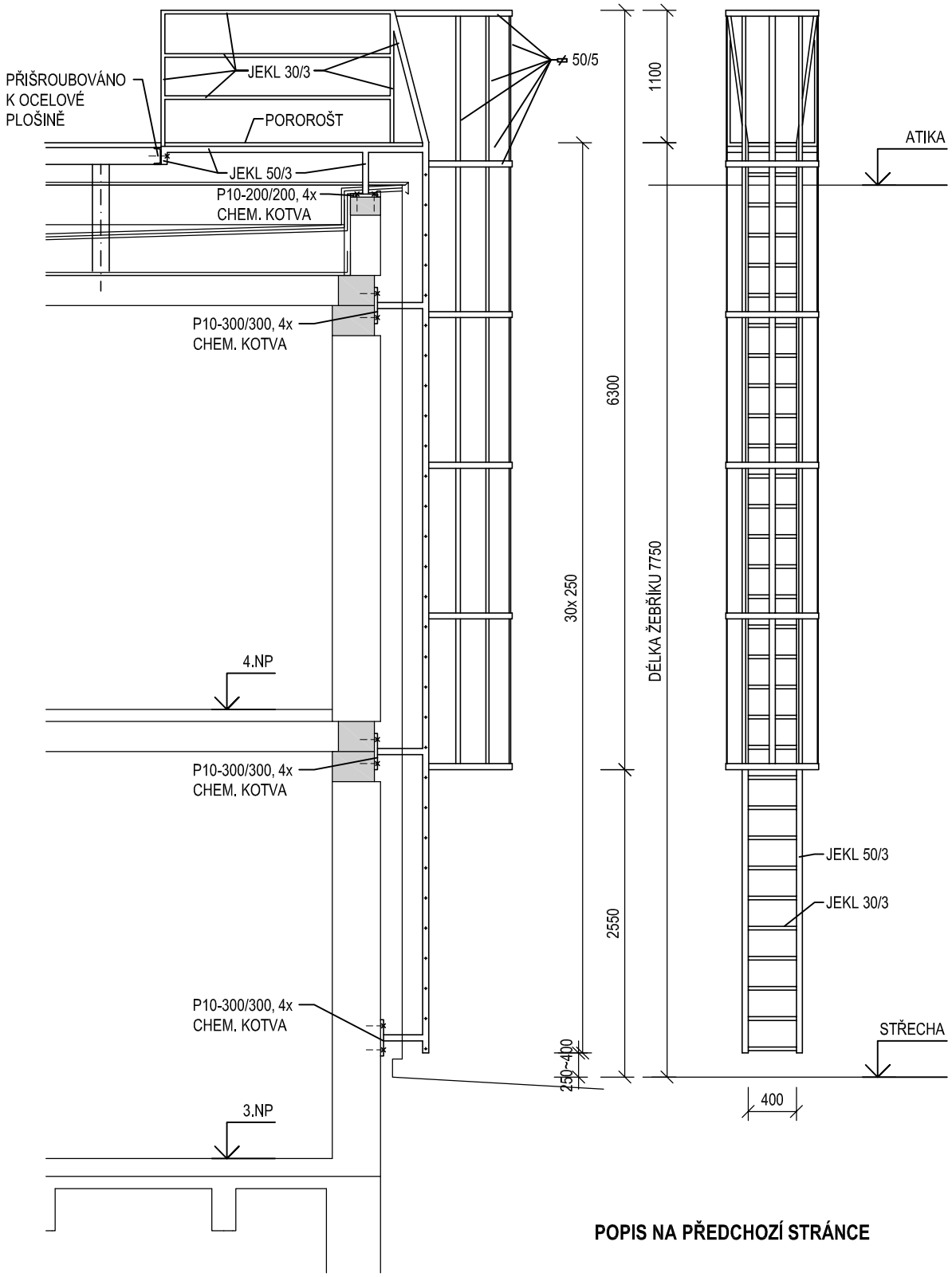

POPIS NA PŘEDCHOZÍ STRÁNCE

VÝROBKY ZÁMEČNICKÉ

OZN.	SCHÉMA	POPIS	POČET							
			2PP	1PP	1NP	2NP	3NP	4NP	5NP	CELK.
Z/67	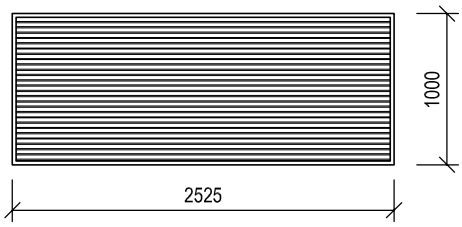	VENKOVNÍ ČISTICÍ ZÓNA Z HLINÍKOVÝCH PROFILŮ SE ZAFIXOVANÝMI VYMĚNITELNÝMI KARTÁČOVÝMI PÁSKY. AL PROFILY SPOJENY NEREZOVÝM LANKEM PRO MOŽNOST NATOČENÍ ROHOŽE. SOUČÁSTÍ VÝROBKU JE OSAZOVACÍ RÁM Z HLINÍKOVÉHO L-PROFILU 30/30/3 mm. ROZMĚR: 2525 x 1000 mm	-	-	1	-	-	-	-	1 ks
Z/68	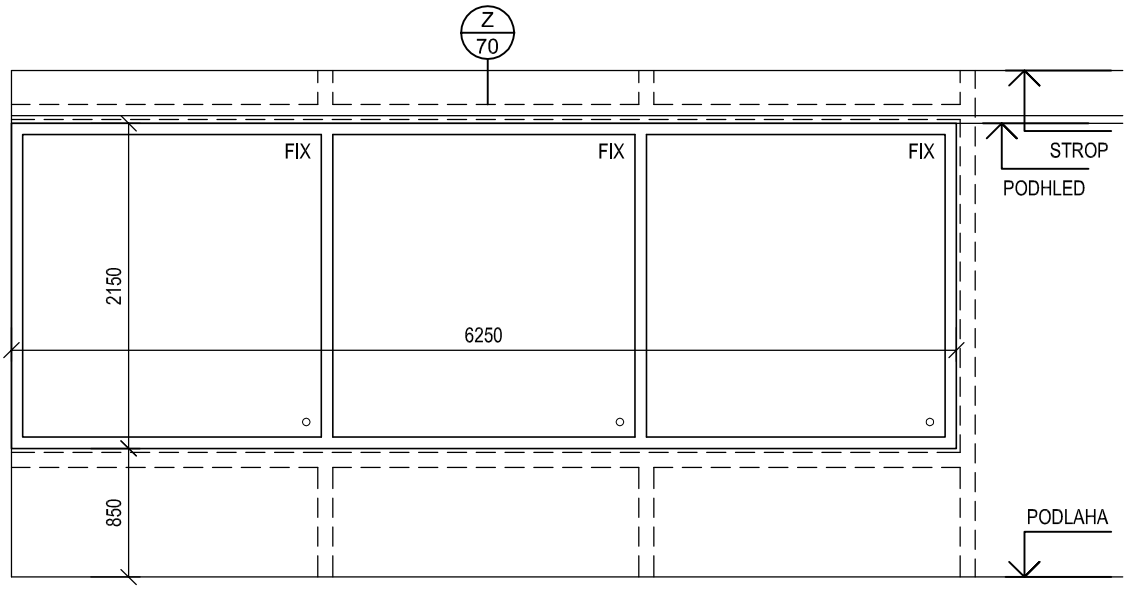	VNITŘNÍ CELOPROSKLENÁ TROJDÍLNÁ OKENNÍ SESTAVA Z AL PROFILŮ. ZASKLENÍ DVOJSKLEM BEZPEČNOSTNÍM ČIRÝM. STAVEBNÍ NEPRŮZVUČNOST Rw ≥ 30 dB. DO VÝŠKY 500 mm (1350 mm NAD PODLAHOU) ŘEZANÁ GRAFIKA ZE SAMOLEPÍCÍ MATNÉ FOLIE - MOTIV Z FOLIE (VEKTOROVÁ GRAFIKA) BUDE PŘED REALIZACÍ VYBRÁN ARCHITEKTEM ZAKÁZKY VE SPOLUPRÁCI S INVESTOREM, SOUČÁSTÍ DODÁVKY JE NÁKUP GRAFICKÉHO MOTIVU Z VYBRANÉ FOTOBANKY A ODSOUHLASENÍ ROZVRŽENÍ MOTIVU NA DANÉ PLOŠE. POVRCHOVÁ ÚPRAVA: BEZESPÁRÝ POVRCH, PRÁŠKOVÁ VYPALOVANÁ BARVA, ODSTÍN VIZ BAREVNÉ ŘEŠENÍ STAVBY. SOUČÁSTÍ VÝROBKU JE OBOUSTRANNÉ OPLECHOVÁNÍ PARAPETU Z OHÝBANÉHO AL PLECHU TL. 2 mm ROZVINUTÉ ŠÍŘKY cca 70 mm OHNUTÉHO PŘES HRANU PARAPETU, PLECH BUDE K PODKLADU CELOPLOŠNĚ PŘILEPEN. ŠÍŘKU OPLECHOVÁNÍ PŘIZPŮSOBIT SKUTEČNÉ TLOUŠŤCE OKENNÍHO RÁMU. VÝROBEK NUTNO ZKOORDINOVAT S POMOCNÝM OCELOVÝM RÁMEM - VÝROBEK Z/70. ROZMĚR: 6250 x 2150 mm	-	-	-	-	-	3	-	3 ks

PŘED ZAPOČETÍM VÝROBY VŠECH VÝROBKŮ NUTNO PROVÉST SKUTEČNÉ ZAMĚŘENÍ NA STAVBĚ!

VÝROBKY ZÁMEČNICKÉ

OZN.	SCHÉMA	POPIS	POČET							
			2PP	1PP	1NP	2NP	3NP	4NP	5NP	CELK.
Z/69										

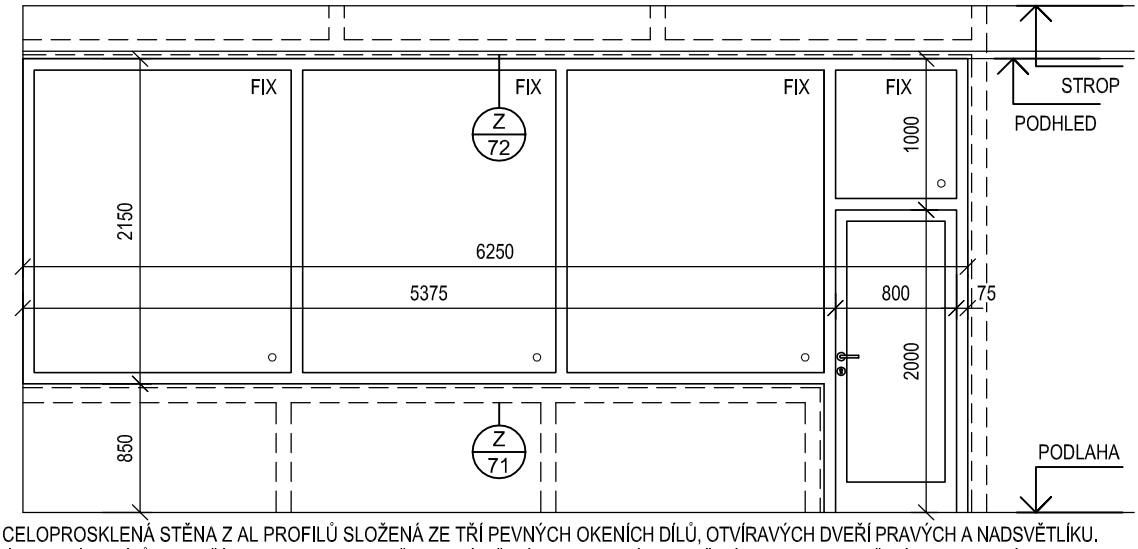

VNITŘNÍ CELOPROSKLENÁ STĚNA Z AL PROFILŮ SLOŽENÁ ZE TŘÍ PEVNÝCH OKENÍCH DÍLŮ, OTVÍRAVÝCH DVEŘÍ PRAVÝCH A NADSVĚTLÍKU. ZASKLENÍ OKENNÍCH DÍLŮ A DVEŘÍ DVOJSKLEM BEZPEČNOSTNÍM ČIRÝM, ZASKLENÍ NADSVĚTLÍKU DVOJSKLEM ČIRÝM. STAVEBNÍ NEPRŮZVUČNOST Rw ≥ 30 dB.
KOVÁNÍ ROZETOVÉ, KLIKA-KLIKA Z BROUŠENÉ NEREZI, ZÁMEK DVEŘÍ ÚZKÝ ZADLABÁVACÍ VČ. CYLINDRICKÉ VLOŽKY. ODEMYKÁNÍ DVEŘÍ SYSTÉMEM GENERÁLNÍHO A HLAVNÍHO KLÍČE - PŘESNÉ POŽADAVKY KONZULTOVAT S INVESTOREM.
V OKENNÍ ČÁSTI DO VÝŠKY 500 mm (1350 mm NAD PODLAHOU) ŘEZANÁ GRAFIKA ZE SAMOLEPÍCÍ MATNÉ FOLIE - MOTIV Z FOLIE (VEKTOROVÁ GRAFIKA) BUDE PŘED REALIZACÍ VYBRÁNY ARCHITEKTEM ZAKÁZKY VE SPOLUPRÁCI S INVESTOREM. SOUČÁSTÍ DODÁVKY JE NÁKUP GRAFICKÉHO MOTIVU Z VYBRANÉ FOTOBANKY A ODSOUHLASENÍ ROZVRŽENÍ MOTIVU NA DANÉ PLOŠE.
POVRCHOVÁ ÚPRAVA: BEZESPÁRÝ POVRCH, PRÁŠKOVÁ VYPALOVANÁ BARVA, ODSTÍN VIZ BAREVNÉ ŘEŠENÍ STAVBY.
SOUČÁSTÍ VÝROBKU JE OBOUSTRANNÉ OPLECHOVÁNÍ PARAPETU Z OHÝBANÉHO AL PLECHU TL. 2 mm ROZVINUTÉ ŠÍŘKY cca 70 mm OHNUTÉHO PŘES HRANU PARAPETU, PLECH BUDE K PODKLADU CELOPLOŠNĚ PŘILEPEN. ŠÍŘKU OPLECHOVÁNÍ PŘIZPŮSOBIT SKUTEČNÉ TLOUŠŤCE OKENNÍHO RÁMU.
VÝROBEK NUTNO ZKOORDINOVAT S POMOCNÝMI OCELOVÝMI RÁMY - VÝROBKY Z/71 A Z/71.
ROZMĚR VIZ SCHÉMA.

-	-	-	-	-	2	-	2 ks

Z/70

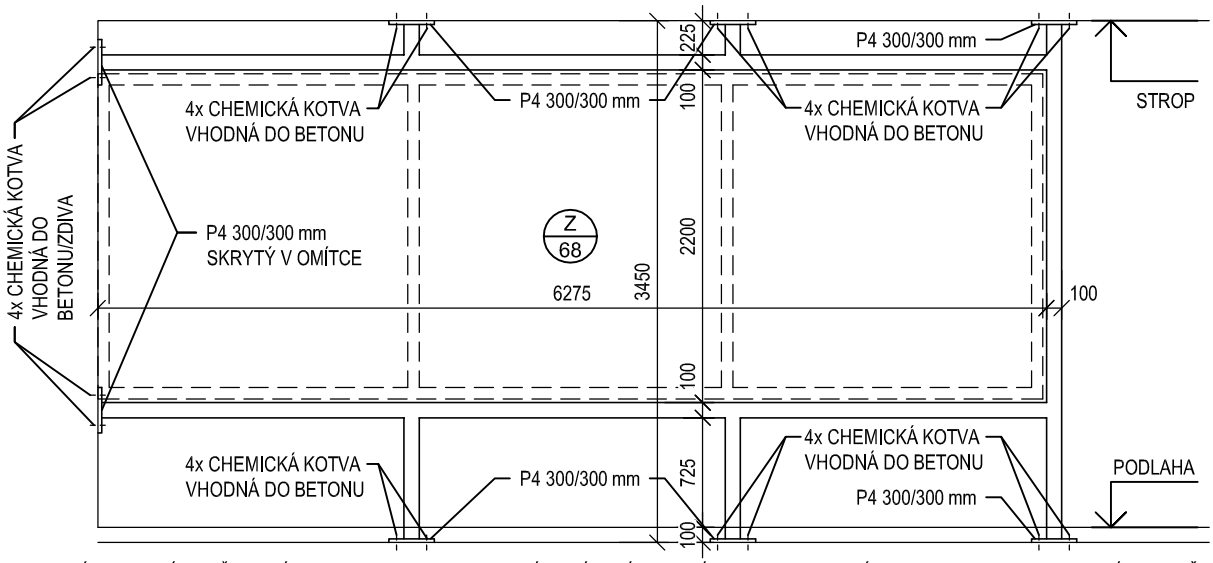

POMOCNÁ OCELOVÁ SVAŘOVANÁ KONSTRUKCE PRO USAZENÍ HLINÍKOVÉ OKENNÍ SESTAVY OSAZENÁ DO PROSTORU JEDNODUCHÉ DVOJITĚ OPLÁŠTĚNÉ SDK PŘÍČKY. VÝROBEK SVAŘEN Z PROFILŮ 100/100/3. KONSTRUKCE KOTVENA DO ŽB STROPŮ, ŽB VĚNCE A ZDĚNÉ STĚNY POMOCÍ CHEMICKÝCH KOTEV (8x 4 ks) PŘES PLECH P4 300/300 mm.
PŘESNÉ ROZMĚRY VÝROBKU NUTNO ZKOORDINOVAT S VÝROBKEM Z/68.
POVRCHOVÁ ÚPRAVA: 2x ZÁKLADNÍ NÁTĚR.

VÝPIS OCELI PRO 1 ks:
PROFIL 100/100/3.....18,10 bm x 9,06 kg/mb.....163,99 kg
PLECH P4 300/300.....8 ks x 2,83 kg/ks.....22,64 kg
5% PROŘEZ.....9,33 kg
CELKEM..... 195,96 kg

-	-	-	-	-	3	-	3 ks

VÝROBKY ZÁMEČNICKÉ

OZN.	SCHÉMA	POPIS	POČET							
			2PP	1PP	1NP	2NP	3NP	4NP	5NP	CELK.
Z/71	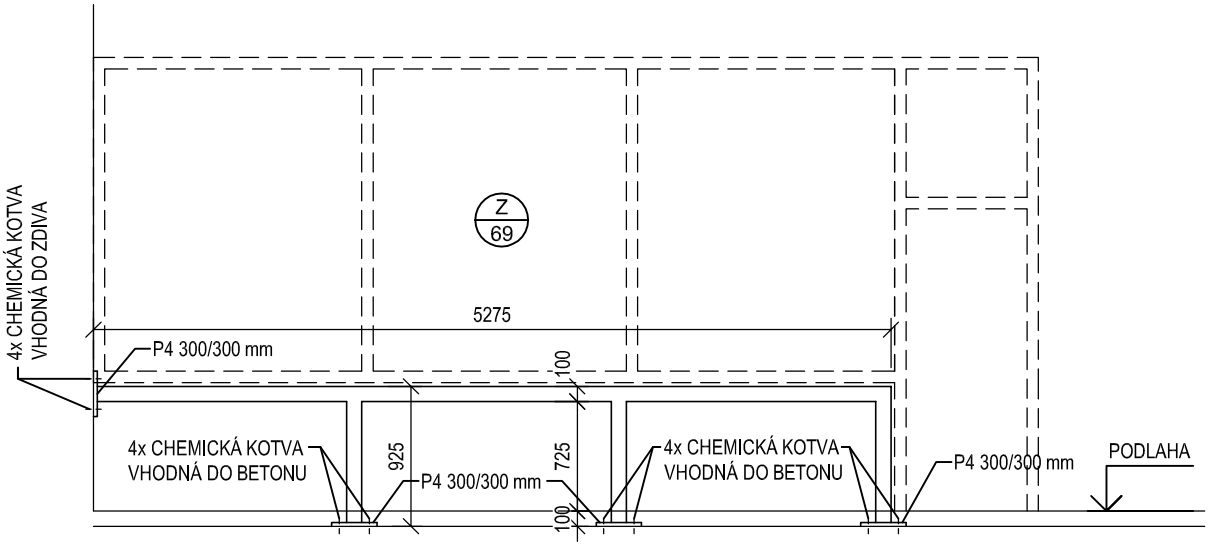	POMOCNÁ OCELOVÁ SVAŘOVANÁ KONSTRUKCE PRO USAZENÍ HLINÍKOVÉ PROSKLENÉ STĚNY OSAZENÁ DO PROSTORU JEDNODUCHÉ DVOJITĚ OPLÁŠTĚNÉ SDK PŘÍČKY. VÝROBEK SVAŘEN Z PROFILŮ 100/100/3. KONSTRUKCE KOTVENA DO ŽB STROPU A ZDĚNÉ STĚNY POMOCÍ CHEMICKÝCH KOTEV (4x 4 ks) PŘES PLECH P4 300/300 mm. PŘESNÉ ROZMĚRY VÝROBKU NUTNO ZKOORDINOVAT S VÝROBKEM Z/69. POVRCHOVÁ ÚPRAVA: 2x ZÁKLADNÍ NÁTĚR. VÝPIS OCELI PRO 1 ks: PROFIL 100/100/3.....7,75 bm x 9,06 kg/mb.....70,22 kg PLECH P4 300/300.....4 ks x 2,83 kg/ks.....11,32 kg 5% PROŘEZ.....4,08 kg CELKEM..... 85,62 kg	-	-	-	-	-	2	-	2 ks
Z/72	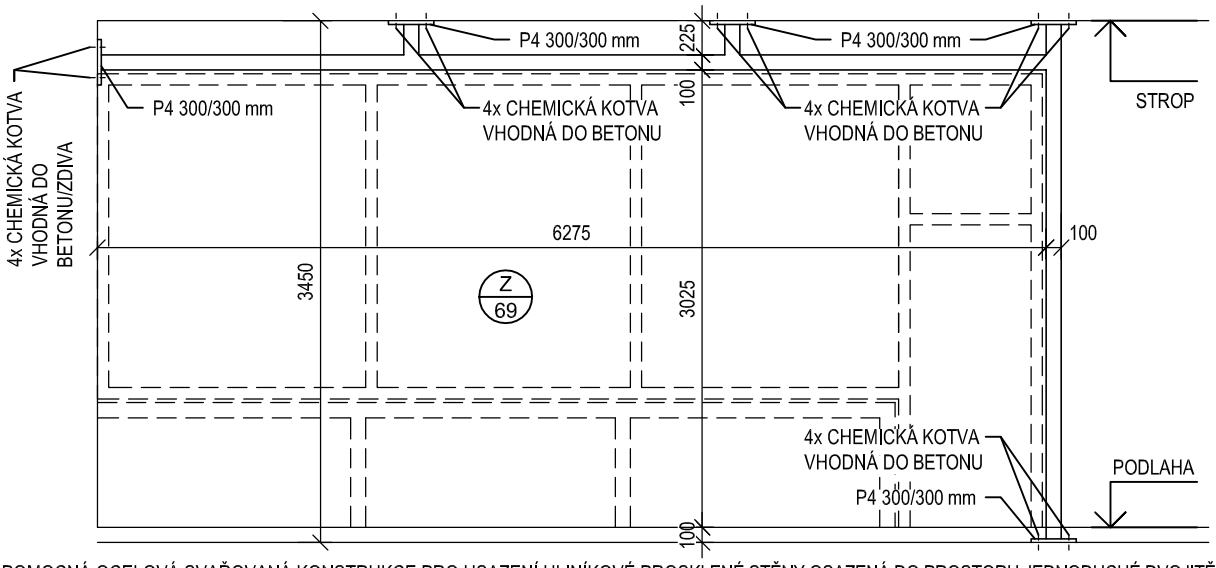	POMOCNÁ OCELOVÁ SVAŘOVANÁ KONSTRUKCE PRO USAZENÍ HLINÍKOVÉ PROSKLENÉ STĚNY OSAZENÁ DO PROSTORU JEDNODUCHÉ DVOJITĚ OPLÁŠTĚNÉ SDK PŘÍČKY. VÝROBEK SVAŘEN Z PROFILŮ 100/100/3. KONSTRUKCE KOTVENA DO ŽB STROPŮ, ŽB VĚNCE A ZDĚNÉ STĚNY POMOCÍ CHEMICKÝCH KOTEV (5x 4 ks) PŘES PLECH P4 300/300 mm. PŘESNÉ ROZMĚRY VÝROBKU NUTNO ZKOORDINOVAT S VÝROBKEM Z/69. POVRCHOVÁ ÚPRAVA: 2x ZÁKLADNÍ NÁTĚR. VÝPIS OCELI PRO 1 ks: PROFIL 100/100/3.....10,18 bm x 9,06 kg/mb.....92,23 kg PLECH P4 300/300.....5 ks x 2,83 kg/ks.....14,15 kg 5% PROŘEZ.....5,32 kg CELKEM..... 111,70 kg	-	-	-	-	-	2	-	2 ks

PŘED ZAPOČETÍM VÝROBY VŠECH VÝROBKŮ NUTNO PROVÉST SKUTEČNÉ ZAMĚŘENÍ NA STAVBĚ!

VÝROBKY ZÁMEČNICKÉ

OZN.	SCHÉMA	POPIS	POČET							
			2PP	1PP	1NP	2NP	3NP	4NP	5NP	CELK.
Z 73	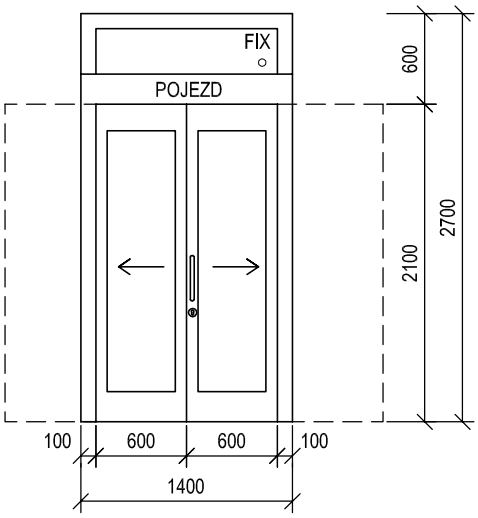	VNITŘNÍ CELOPROSKLENÁ STĚNA Z AL PROFILŮ, SLOŽENÁ Z DVOUKŘÍDLOVÝCH MANUÁLNĚ POSUVNÝCH PROSKLENÝCH DVEŘÍ A PEVNÉHO PROSKLENÉHO NADSVĚTLÍKU. V MÍSTĚ POJEZDU DVEŘÍ ROZŠÍŘENÝ RÁM. ZASKLENÍ DVEŘÍ JEDNODUŠE SKLEM BEZPEČNOSTNÍM MATNÝM (NEPRŮHLEDNÝM), ZASKLENÍ NADSVĚTLÍKU JEDNODUŠE SKLEM MATNÝM (NEPRŮHLEDNÝM). KOVÁNÍ: OBOUSTRANNĚ TRUBKOVÉ MADLO Z BROUŠENÉ NEREZI Ø30 mm DÉLKY 350 mm PRO OTEVÍRANÍ A ZAVÍRÁNÍ DVEŘÍ OSAZENÉ HORNÍ ÚROVNÍ VE VÝŠCE 1100 mm. JEDNOBODOVÝ HÁKOVÝ ZÁMEK PRO POSUVNÉ DVEŘE, CYLINDRICKÁ VLOŽKA, ROZETA. PŘI MANIPULACI S JEDNÍM Z DVEŘNÍCH KŘÍDEL SE AUTOMATICKY OTVÍRAJÍ/ZAVÍRAJÍ OBĚ KŘÍDLA, KŘÍDLA ZAJÍŽDĚJÍ DO SDK PŘEDSTĚNY. ODEMYKÁNÍ DVEŘÍ SYSTÉMEM GENERÁLNÍHO A HLAVNÍHO KLÍČE - PŘESNÉ POŽADAVKY KONZULTOVAT S INVESTOREM. POVRCHOVÁ ÚPRAVA: BEZESPÁRÝ POVRCH, PRÁŠKOVÁ VYPALOVANÁ BARVA, ODSTÍN VIZ BAREVNÉ ŘEŠENÍ STAVBY. SVĚTLOST DVEŘNÍHO OTVORU: 1200 x 2100 mm MIN. SVĚTLOST PŘI OTEVŘENÍ DVEŘÍ: MIN. 1000 mm x 2100 mm ROZMĚR STĚNY: 1400 x 2700 mm	-	-	-	-	-	1	-	1 ks
Z 74	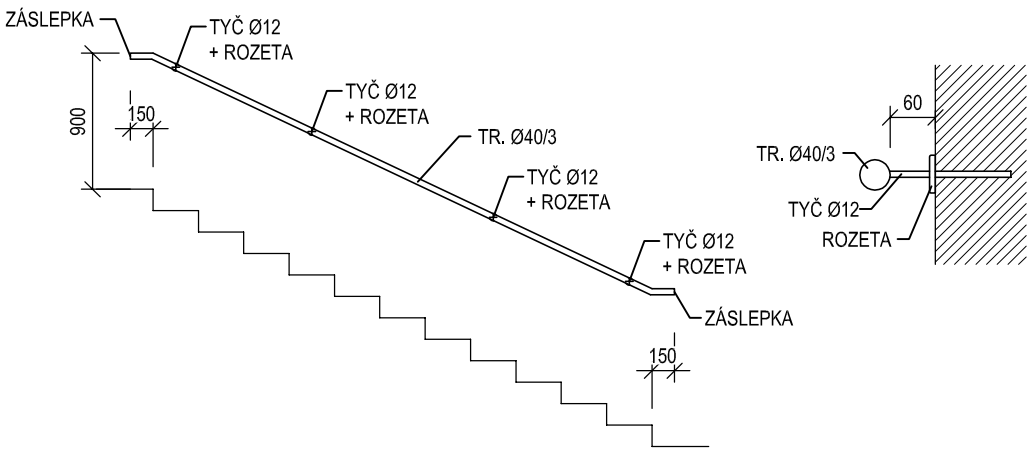	SVAŘOVANÉ OCELOVÉ MADLO NA HLAVNÍM SCHODIŠTI. MADLO TVOŘENO OCELOVOU TRUBKOU Ø 40/3 mm A OCELOVÝMI TYČEMI Ø 12 mm CHEMICKY VLEPENÝMI DO ZDIVA. MADLO OSAZENO 900 mm NAD PODLAHOU. PŘESAH PŘES HRANY SCHODIŠTĚ 150 mm. KONCE MADLA ZASLEPENY. SOUČÁSTÍ VÝROBKU JSOU KOVOVÉ ROZETY Ø 50 mm PRO TYČ Ø 12 mm. POVRCHOVÁ ÚPRAVA: PRÁŠKOVÁ VYPALOVANÁ BARVA. ODSTÍN VIZ BAREVNÉ ŘEŠENÍ STAVBY. VÝPIS OCELI PRO VŠECHNA MADLA CELKEM: TR. Ø 40/3 mm.....43,23 bm x 2,82 kg.....121,91 kg TYČ Ø 12 mm.....7,04 bm x 0,89 kg.....6,27 kg 5% PROŘEZ.....6,41 kg CELKEM.....134,59 kg KOVOVÉ ROZETY.....44 ks	1	2	2	2	2	2	-	11 ks

VÝROBKY ZÁMEČNICKÉ

OZN.	SCHÉMA	POPIS	POČET							
			2PP	1PP	1NP	2NP	3NP	4NP	5NP	CELK.
Z 75	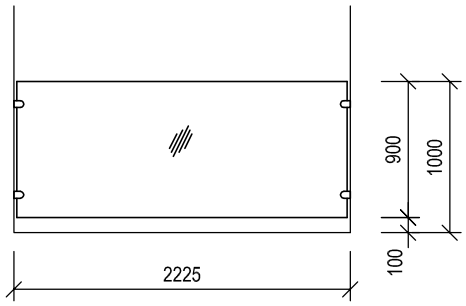	VNITŘNÍ SKLENĚNÉ ZÁBRADLÍ TVOŘENÉ DESKOU Z ČIRÉHO VRSTVENÉHO A TEPELNĚ TVRZENÉHO SKLA 2x 10 mm (SKLO DLE NORMY ČSN EN 74 3305) A ČTYŘ BOČNÍCH KOVOVÝCH ÚCHYTŮ PRO MONTÁŽ DO OSTĚNÍ OKENNÍHO OTVORU. ODSTÍN POVRCHOVÉ ÚPRAVY KOTVÍCÍCH PRVKŮ VIZ BAREVNÉ ŘEŠENÍ STAVBY. ROZMĚR: 2225 x 900 mm	-	-	1	1	1	-	-	3 ks
Z 76	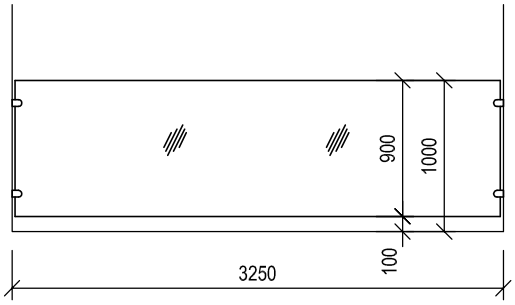	VNITŘNÍ SKLENĚNÉ ZÁBRADLÍ TVOŘENÉ DESKOU Z ČIRÉHO VRSTVENÉHO A TEPELNĚ TVRZENÉHO SKLA 2x 10 mm (SKLO DLE NORMY ČSN EN 74 3305) A ČTYŘ BOČNÍCH KOVOVÝCH ÚCHYTŮ PRO MONTÁŽ DO STĚN. ODSTÍN POVRCHOVÉ ÚPRAVY KOTVÍCÍCH PRVKŮ VIZ BAREVNÉ ŘEŠENÍ STAVBY. ROZMĚR: 3250 x 900 mm	-	-	-	-	-	1	-	1 ks
Z 77	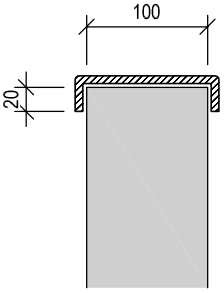	OPLECHOVÁNÍ PLNÉHO SCHODIŠŤOVÉHO ZÁBRADLÍ Z OHÝBANÉHO AL PLECHU TL. 2 mm ROZVINUTÉ ŠÍŘKY CCA 150 mm, OHNUTÉHO PŘES HRANU ZÁBRADLÍ SE SVISLÝM PŘESAHEM 20 mm. PLECH BUDE K PODKLADU CELOPLOŠNĚ PŘILEPEN. POVRCHOVÁ ÚPRAVA: PRÁŠKOVÁ VYPALOVANÁ BARVA, ODSTÍN VIZ BAREVNÉ ŘEŠENÍ STAVBY.	-	-	-	-	8,1	7,0	-	15,1 mb

PŘED ZAPOČETÍM VÝROBY VŠECH VÝROBKŮ NUTNO PROVÉST SKUTEČNÉ ZAMĚŘENÍ NA STAVBĚ!

VÝROBKY ZÁMEČNICKÉ

OZN.	SCHÉMA	POPIS	POČET 2PP	1PP	1NP	2NP	3NP	4NP	5NP	CELK.
Z 78	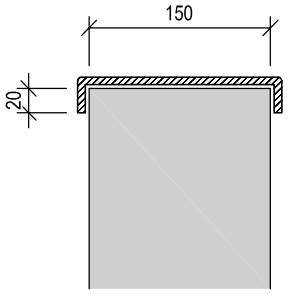	OPLECHOVÁNÍ PLNÉHO SCHODIŠŤOVÉHO ZÁBRADLÍ Z OHÝBANÉHO AL PLECHU TL. 2 mm ROZVINUTÉ ŠÍŘKY CCA 200 mm, OHNUTÉHO PŘES HRANU ZÁBRADLÍ SE SVISLÝM PŘESAHEM 20 mm. PLECH BUDE K PODKLADU CELOPLOŠNĚ PŘILEPEN. POVRCHOVÁ ÚPRAVA: PRÁŠKOVÁ VYPALOVANÁ BARVA, ODSTÍN VIZ BAREVNÉ ŘEŠENÍ STAVBY.	-	-	-	3,9	-	-	1,8	5,7 mb
Z 79	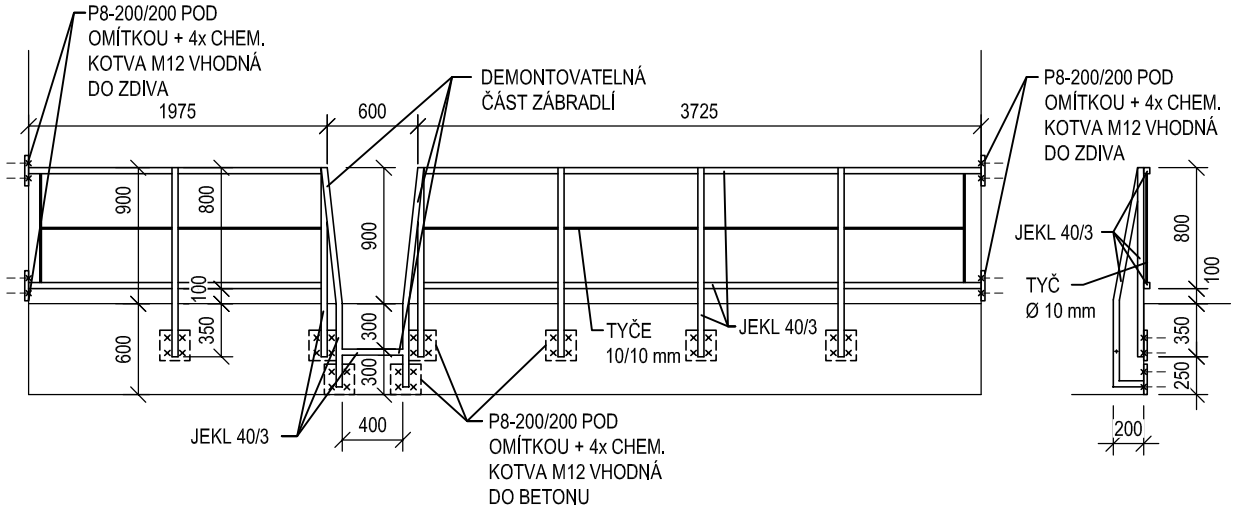	OCELOVÉ SVAŘOVANÉ ZÁBRADLÍ S ŽEBŘÍKEM, SLOŽENÉ Z TENKOSTĚNNÝCH UZAVŘENÝCH PROFILŮ 40/40/3 mm A VÝPLNĚ Z TYČÍ 10/10 mm. KONSTRUKCE KOTVENA DO RAMPY ZEPŘEDU PŘES PLECHY P8 - 200/200 mm POMOCÍ CHEMICKÝCH KOTEV M12 DO BETONU (8x 4 ks) A DO NAVAZUJÍCÍCH STĚN PŘES PLECH P8 - 200/200 mm POMOCÍ CHEMICKÝCH KOTEV M12 DO ZDIVA (4x 4 ks). ŽEBŘÍK VČETNĚ ČÁSTI ZÁBRADLÍ VYSTUPUJÍCÍ PŘED RAMPU BUDE DEMONTOVATELNÁ PRO PŘÍPAD STĚHOVÁNÍ LABORATORNÍHO ZAŘÍZENÍ. POVRCHOVÁ ÚPRAVA: ZÁKLADNÍ NÁTĚR + 2 x HORNÍ EMAIL, ODSTÍN VIZ BAREVNÉ ŘEŠENÍ STAVBY. VÝPIS OCELI: PLECH P8.....0,48 m² x 62,80 kg/m².....30,14 kg JEKL 40/40/3.....20,70 m x 3,40 kg/m.....70,38 kg TYČ 10/10.....7,00 m x 0,79 kg/m.....5,53 kg 5% PROŘEZ.....5,30 kg CELKEM.....111,35 kg	-	1	-	-	-	-	-	1 ks

PŘED ZAPOČETÍM VÝROBY VŠECH VÝROBKŮ NUTNO PROVÉST SKUTEČNÉ ZAMĚŘENÍ NA STAVBĚ!

VÝROBKY ZÁMEČNICKÉ

OZN.	SCHÉMA	POPIS	POČET							
			2PP	1PP	1NP	2NP	3NP	4NP	5NP	CELK.
Z 80	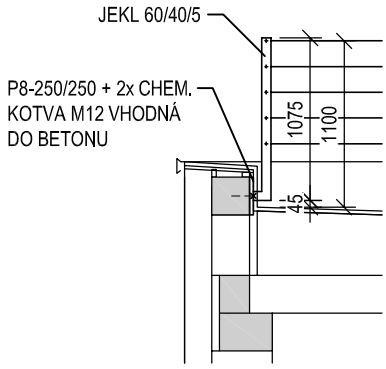	OCELOVÉ SVAŘOVANÉ ZÁBRADLÍ TVOŘENÉ SLOUPKY Z TENKOSTĚNNÉHO UZAVŘENÉHO PROFILU 60/40/5 mm, RESPEKTIVE 60/60/5 mm V KOUTECH ATIKY, A VÝPLNÍ Z NEREZOVÝCH LANEK Ø 5 mm (LANKA VČ. PŘÍSLUŠENSTVÍ PRO UCHYCENÍ A VYPNUTÍ). SLOUPKY KOTVENY ZBOKU DO ŽB VĚNCE PŘES PLECH P8 - 250/250 mm POMOCÍ CHEMICKÝCH KOTEV M12 VHODNÝCH DO BETONU. POLOHA SLOUPKŮ VIZ PŮDORYS STŘECHY A VÝKRESY POHLEDŮ. POVRCHOVÁ ÚPRAVA SLOUPKŮ: ŽÁROVĚ POZINKOVÁNO. VÝPIS OCELI PRO 1 BĚŽNÝ SLOUPEK: JEKL 60/40/5.....1,22 m x 6,37 kg/m..... 7,77 kg PLECH P8-250/250.....3,93 kg 5% PROŘEZ.....0,59 kg CELKEM.....12,29 kg VÝPIS OCELI PRO 1 ROHOVÝ SLOUPEK: JEKL 60/60/5.....1,22 m x 7,89 kg/m..... 9,63 kg PLECH P8-250/250.....3,93 kg 5% PROŘEZ.....0,68 kg CELKEM.....14,24 kg BĚŽNÝCH SLOUPKŮ CELKEM: 46 ks ROHOVÝCH SLOUPKŮ CELKEM: 6 ks OCELOVÉ LANKO CELKEM: 432,5 bm (5 x 86,5 bm)	-	-	-	-	-	-	1	1 ks
Z 81	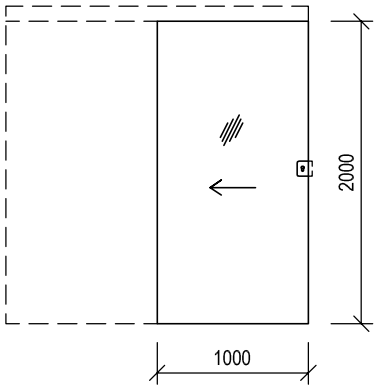	SKLENĚNÉ POSUVNÉ DVEŘE Z BEZPEČNOSTNÍHO SKLA TL. 10 mm DO STAVEBNÍHO POUZDRA V SDK PŘÍČCE. VČETNĚ POUZDRA, POJEZDU A PŘÍSLUŠENSTVÍ (ČELISTI, LOŽISKA, VODÍCÍ PODLAHOVÝ PRVEK, MĚKKÉ PRUŽINOVÉ ZÁTKY APOD.). MĚKKÝ DOJEZD. NA DVEŘNÍM KŘÍDLE ŘEZANÁ GRAFIKA ZE SAMOLEPÍCÍ MATNÉ FOLIE - MOTIV Z FOLIE (VEKTORVÁ GRAFIKA) BUDE PŘED REALIZACÍ VYBRÁNY ARCHITEKTEM ZAKÁZKY VE SPOLUPRÁCI S INVESTOREM, SOUČÁSTÍ DODÁVKY JE NÁKUP GRAFICKÉHO MOTIVU Z VYBRANÉ FOTOBANKY A ODSOUHLASENÍ ROZVRŽENÍ MOTIVU NA DANÉ PLOŠE. KOVÁNÍ: ZÁMEK POSUVNÝCH SKLENĚNÝCH DVEŘÍ VČETNĚ VLOŽKY S MOTÝLKEM, UZAMYKATELNÉ Z JEDNÉ STRANY, Z DRUHÉ STRANY BEZPEČNOSTÍ DRÁŽKA PRO OTEVŘENÍ ŠROUBOVÁKEM ČI MINCÍ. PROTIKUS OSAZEN DO KAPSY VE ZDIVU. SVĚTLOST DVEŘNÍHO OTVORU: 1000 x 2000 mm SVĚTLOST PŘI OTEVŘENÍ DVEŘÍ: CCA 900 x 2000 mm	-	-	-	1	-	-	-	1 ks
Z 82	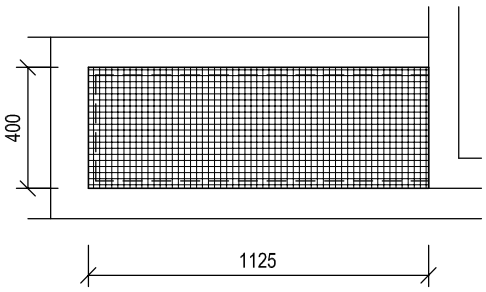	ROŠTOVÉ ZAKRYTÍ ANGLICKÉHO DVORKU. POCHŮZNÝ PODLAHOVÝ ROŠT NOSNÝ, LEMOVANÝ, Z PÁSOVÉ OCELI 30/2 mm A PŘÍČNÝCH PRUTŮ, PŘIPEVNĚN K OBVODOVÉMU RÁMU Z PROFILU L30/30/3 mm. POVRCHOVÁ ÚPRAVA: ŽÁROVĚ POZINKOVÁNO. ROZMĚR: 1125 x 400 mm	-	-	1	-	-	-	-	1 ks

PŘED ZAPOČETÍM VÝROBY VŠECH VÝROBKŮ NUTNO PROVÉST SKUTEČNÉ ZAMĚŘENÍ NA STAVBĚ!

VÝROBKY ZÁMEČNICKÉ

OZN.	SCHÉMA	POPIS	POČET							
			2PP	1PP	1NP	2NP	3NP	4NP	5NP	CELK.
Z 83			-	-	1	-	-	-	-	1 ks

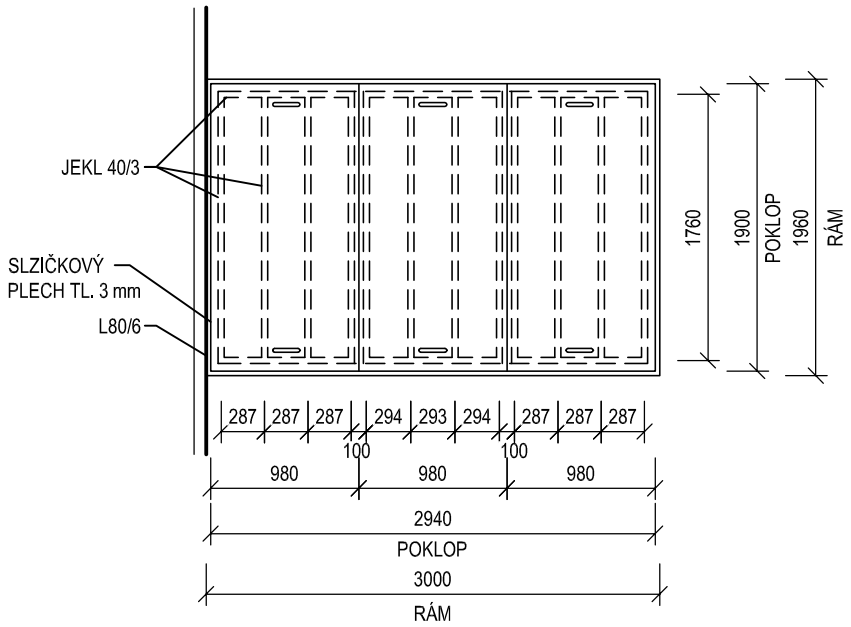

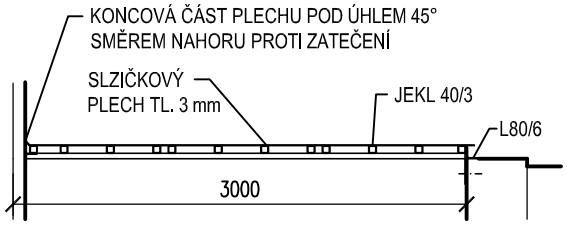

OCELOVÝ VENKOVNÍ POCHŮZNÝ POKLOP SE SNÍŽENOU ZATÉKAVOSTÍ PRO ZAKRYTÍ MONTÁŽNÍ ŠACHTY, SKLÁDAJÍCÍ SE Z PEVNÉHO RÁMU Z VÁLCOVANÉHO PROFILU L80/6 KOTVENÉHO K ŽB KONSTRUKCI ŠACHTY HMOŽDINKAMI PŘES PÁSOVINU 50 x 6 mm A TŘÍ VOLNÝCH DÍLŮ SLOŽENÝCH Z RÁMŮ Z JEKLU 40/3 mm A SLZIČKOVÉHO PLECHU TL. 3 mm. KAŽDÝ DÍL OPATŘEN DVĚMA OVÁLNÝMI ZAPUŠTĚNÝMI MADLY (SLZIČKOVÝ PLECH ZDE BUDE ZESÍLEN). VE STYCÍCH POKLOPŮ BUDE Z JEDNÉ STRANY ZESPODU K SLZIČKOVÉMU PLECHU PŘIVAŘENA PÁSOVINA 50 x 6 mm PRO ZAMEZENÍ ZATÉKÁNÍ. NA VŠECH STYČNÝCH PLOCHÁCH BUDE TĚSNĚNÍ PROTI VLHKOSTI.
POKLOP BUDE ZE SPODNÍ (VNITŘNÍ) STRANY UZAMYKATELNÝ.

POVRCHOVÁ ÚPRAVA: ŽÁROVĚ POZINKOVÁNO

VÝPIS OCELI:
JEKL 40/3.....26,40 m x 3,41 kg/m.....90,02 kg
PLECH TL. 3 mm.....5,89 m² x 25,70 kg/m².....151,37 kg
L80/6.....9,92 m x 7,34 kg/m².....72,81 kg
PLECH 50 x 6 mm.....6,10 m x 2,36 kg/m.....14,40 kg
5% PROŘEZ.....16,43 kg
CELKEM.....345,03 kg

PŘED ZAPOČETÍM VÝROBY VŠECH VÝROBKŮ NUTNO PROVÉST SKUTEČNÉ ZAMĚŘENÍ NA STAVBĚ!

VÝROBKY ZÁMEČNICKÉ

OZN.	SCHÉMA	POPIS	POČET							
			2PP	1PP	1NP	2NP	3NP	4NP	5NP	CELK.
Z 84	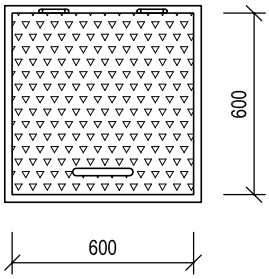	KOVOVÝ ŠACHTOVÝ POCHOZÍ POKLOP, PROTISKLUZOVÝ (SLZIČKOVÝ) PLECH TL. 4 mm, VČ. SAMOSTATNÉHO OBVODOVÉHO RÁMU PRO ZABUDOVÁNÍ DO PODLAHY. RÁM POKLOPU PRO ZABETONOVÁNÍ Z PROFILU L 40/40/4 mm. OVÁLNÉ ZAPUŠTĚNÉ MADLO. POVRCHOVÁ ÚPRAVA: ŽÁROVĚ POZINKOVÁNO. ROZMĚR: 600 x 600 mm	4	-	-	-	-	-	-	4 ks
Z 85		UNIVERZÁLNÍ NÁSTĚNNÝ DRŽÁK TV KOTVENÝ DO ZDIVA NEBO NOSNÝCH SYSTÉMOVÝCH KOVOVÝCH NEBO DŘEVĚNÝCH VÝZTUH KONSTRUKCE SDK PŘÍČKY, PŘESNÝ ZPŮSOB KOTVENÍ DLE POŽADAVKU DODAVATELE DRŽÁKU. VELIKOST ÚHLOPŘÍČKY MIN. 164 cm, ZATÍŽENÍ MIN. 80 kg.	-	1	1	-	-	1	-	3 ks

PŘED ZAPOČETÍM VÝROBY VŠECH VÝROBKŮ NUTNO PROVÉST SKUTEČNÉ ZAMĚŘENÍ NA STAVBĚ!

VÝROBKY ZÁMEČNICKÉ

OZN.	SCHÉMA	POPIS	POČET							
			2PP	1PP	1NP	2NP	3NP	4NP	5NP	CELK.
Z 86	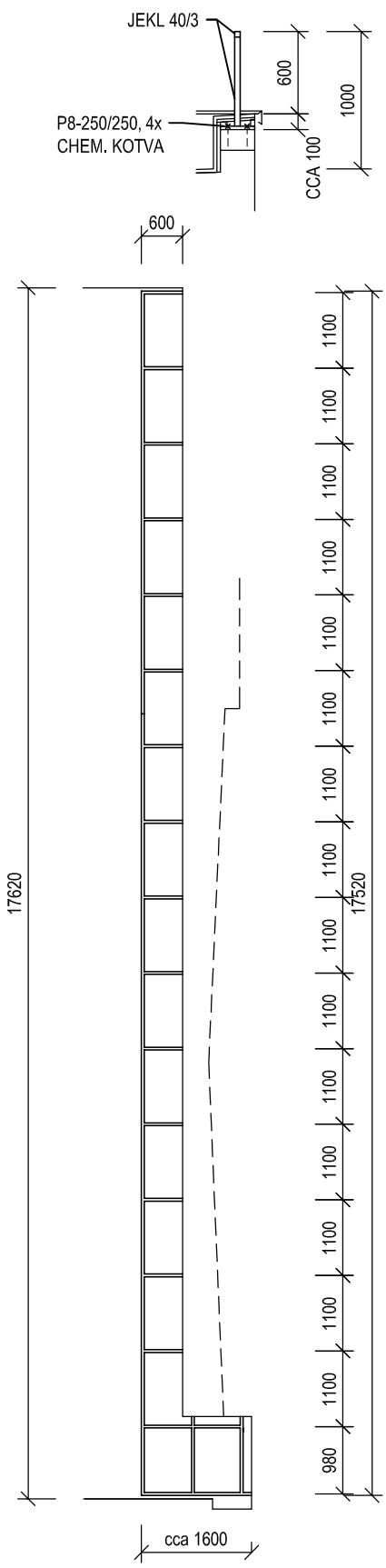	OCELOVÉ SVAŘOVANÉ ZÁBRADLÍ, SLOŽENÉ Z TENKOSTĚNNÝCH UZAVŘENÝCH PROFILŮ 40/40/3 mm. KONSTRUKCE KOTVENA DO ZTUŽUJÍCÍHO VĚNCE ATIKY A ZBOKU DO STĚNY PŘES PLECHY P8 - 250/250 mm POMOCÍ CHEMICKÝCH KOTEV M12 DO BETONU, RESPEKTIVE ZDIVA (KOTVY SOUČÁSTÍ VÝROBKU). POVRCHOVÁ ÚPRAVA: ŽÁROVĚ POZINKOVÁNO. VÝPIS OCELI: PLECH P8.....1,2 m² x 62,80 kg/m².....75,36 kg JEKL 40/40/3.....36,4mb x 3,40 kg/mb.....123,76 kg 5% PROŘEZ.....9,98 kg CELKEM.....209,10 kg	-	-	-	-	1	-	-	1 ks

PŘED ZAPOČETÍM VÝROBY VŠECH VÝROBKŮ NUTNO PROVÉST SKUTEČNÉ ZAMĚŘENÍ NA STAVBĚ!

VÝROBKY ZÁMEČNICKÉ

OZN.	SCHÉMA	POPIS	POČET							
			2PP	1PP	1NP	2NP	3NP	4NP	5NP	CELK.
Z 87	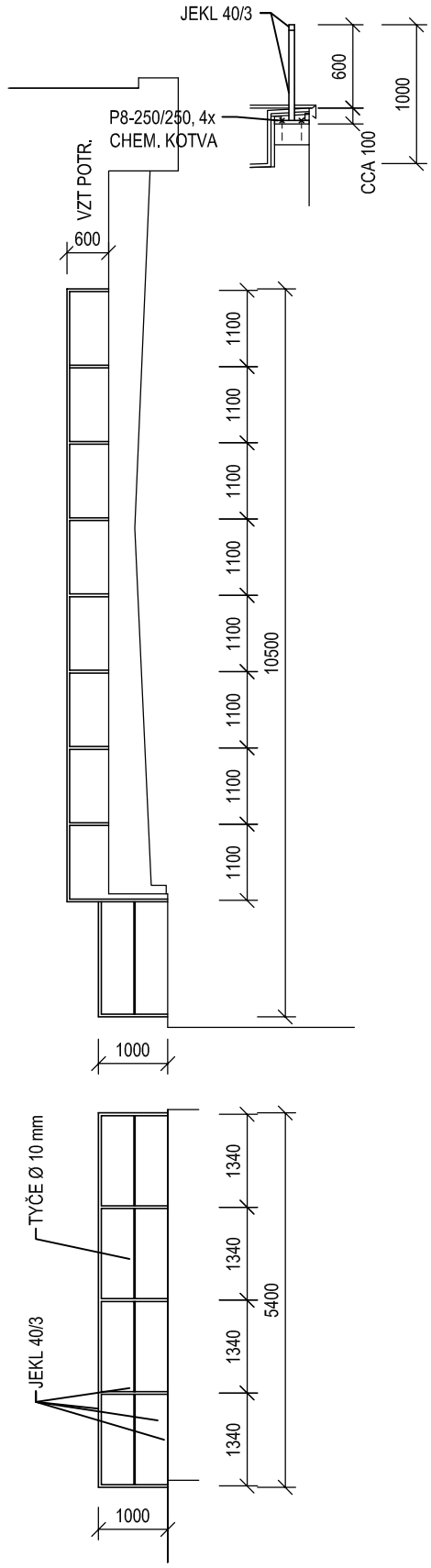	OCELOVÉ SVAŘOVANÉ ZÁBRADLÍ, SLOŽENÉ Z TENKOSTĚNNÝCH UZAVŘENÝCH PROFILŮ 40/40/3 mm A ZÁBRADELNÍ VÝPLNĚ Z TYČÍ Ø 10 mm. KONSTRUKCE KOTVENA DO ZTUŽUJÍCÍHO VĚNCE ATIKY NEBO DO STROPNÍ KONSTRUKCE A ZBOKU DO STĚNY PŘES PLECHY P8 - 250/250 mm POMOCÍ CHEMICKÝCH KOTEV M12 DO BETONU, RESPEKTIVE ZDIVA. POVRCHOVÁ ÚPRAVA: ŽÁROVĚ POZINKOVÁNO. VÝPIS OCELI: PLECH P8.....1,10 m² x 62,80 kg/m².....69,08 kg JEKL 40/40/3.....27,50 m x 3,40 kg/m.....93,50 kg TYČ 10/10.....7,50 m x 0,79 kg/m.....5,93 kg 5% PROŘEZ.....8,44 kg CELKEM.....176,95 kg	-	-	-	-	1	-	-	1 ks

PŘED ZAPOČETÍM VÝROBY VŠECH VÝROBKŮ NUTNO PROVÉST SKUTEČNÉ ZAMĚŘENÍ NA STAVBĚ!

VÝROBKY ZÁMEČNICKÉ

OZN.	SCHÉMA	POPIS	POČET 2PP	1PP	1NP	2NP	3NP	4NP	5NP	CELK.
Z 88	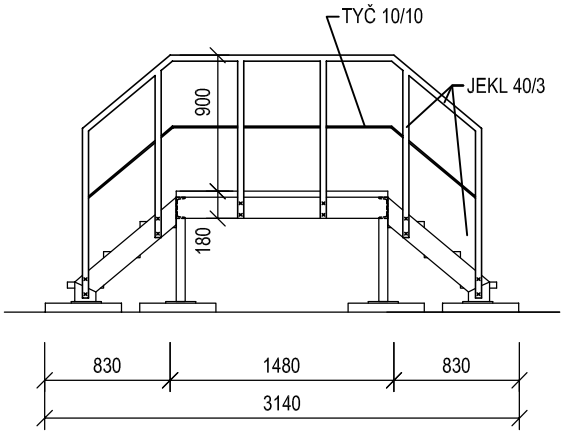	OCELOVÉ SVAŘOVANÉ ZÁBRADLÍ, SLOŽENÉ Z TENKOSTĚNNÝCH UZAVŘENÝCH PROFILŮ 40/40/3 mm A ZÁBRADELNÍ A VÝPLŇOVÝCH TYČÍ 10/10 mm. KONSTRUKCE PŘIŠROUBOVÁNA K OCELOVÉ PLOŠINĚ DO PŘEDVRTANÝCH OTVORŮ. POVRCHOVÁ ÚPRAVA: ŽÁROVĚ POZINKOVÁNO. VÝPIS OCELI: JEKL 40/40/3.....10,50 mb x 3,40 kg/mb.....35,70 kg TYČ 10/10.....3,0 mb x 0,79 kg/mb.....2,37 kg 5% PROŘEZ.....1,93 kg CELKEM.....40,00 kg	-	-	-	1	-	-	-	1 ks
Z 89	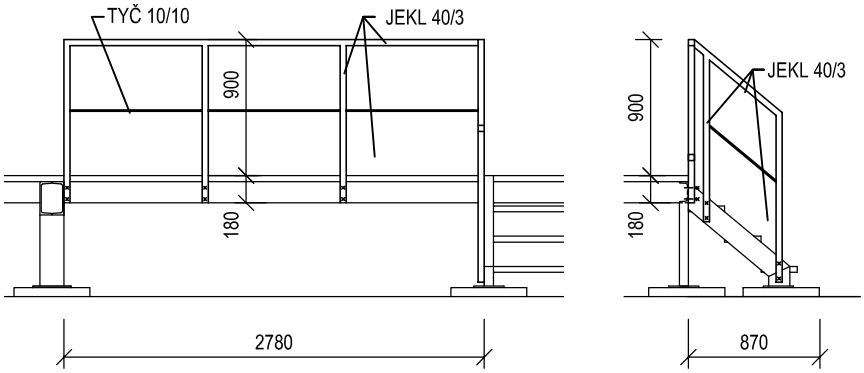	OCELOVÉ SVAŘOVANÉ ZÁBRADLÍ, SLOŽENÉ Z TENKOSTĚNNÝCH UZAVŘENÝCH PROFILŮ 40/40/3 mm A ZÁBRADELNÍ A VÝPLŇOVÝCH TYČÍ 10/10 mm. KONSTRUKCE PŘIŠROUBOVÁNA K OCELOVÉ PLOŠINĚ DO PŘEDVRTANÝCH OTVORŮ. POVRCHOVÁ ÚPRAVA: ŽÁROVĚ POZINKOVÁNO. VÝPIS OCELI: JEKL 40/40/3.....11,10 mb x 3,40 kg/m.....37,74 kg TYČ 10/10.....3,50 mb x 0,79 kg/m.....2,77 kg 5% PROŘEZ.....2,04 kg CELKEM.....42,55 kg	-	-	-	1	-	-	-	1 ks

PŘED ZAPOČETÍM VÝROBY VŠECH VÝROBKŮ NUTNO PROVÉST SKUTEČNÉ ZAMĚŘENÍ NA STAVBĚ!

VÝROBKY ZÁMEČNICKÉ

OZN.	SCHÉMA	POPIS	POČET							
			2PP	1PP	1NP	2NP	3NP	4NP	5NP	CELK.
Z/90	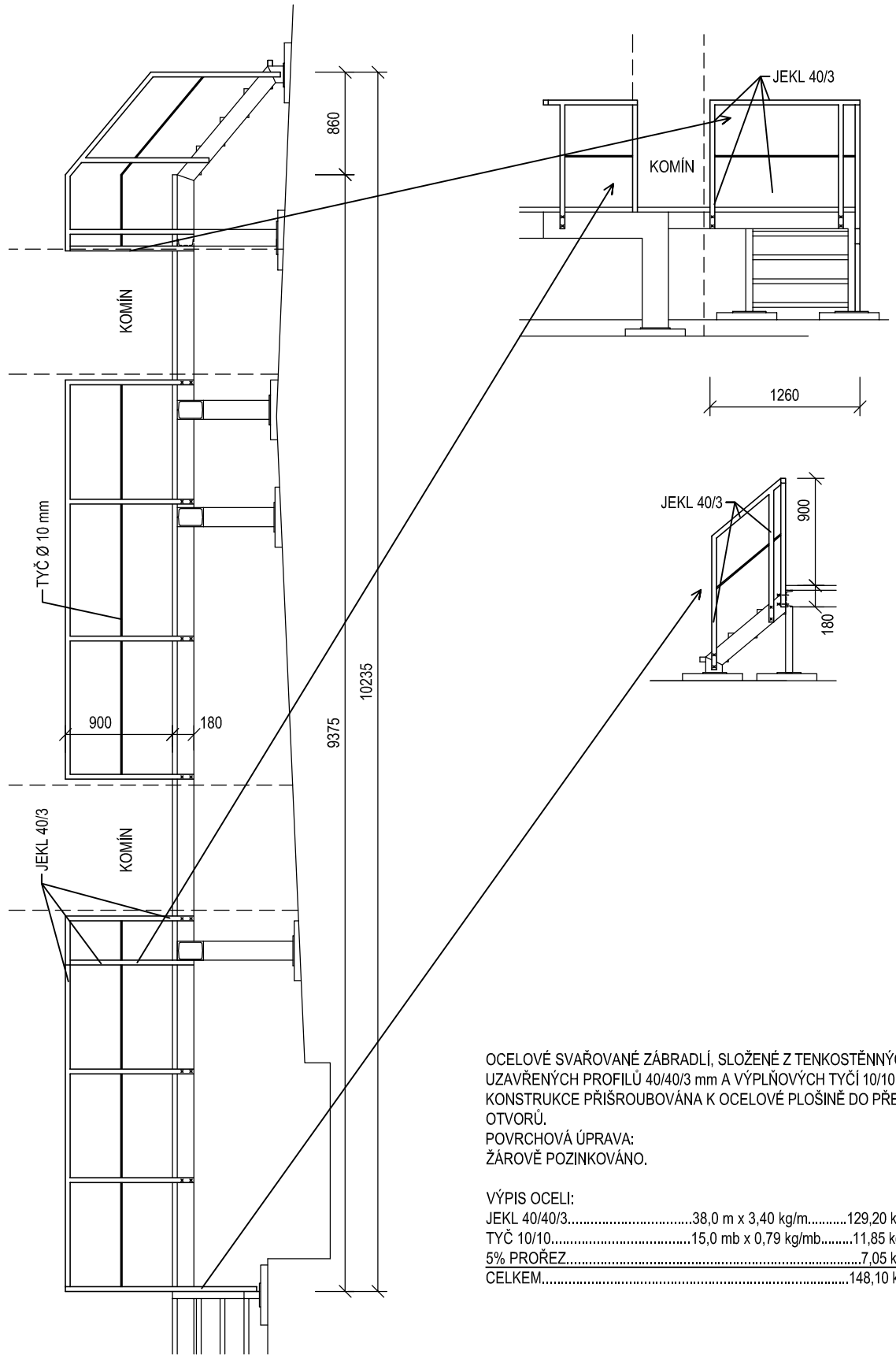	OCELOVÉ SVAŘOVANÉ ZÁBRADLÍ, SLOŽENÉ Z TENKOSTĚNNÝCH UZAVŘENÝCH PROFILŮ 40/40/3 mm A VÝPLŇOVÝCH TYČÍ 10/10 mm. KONSTRUKCE PŘIŠROUBOVÁNA K OCELOVÉ PLOŠINĚ DO PŘEDVRTANÝCH OTVORŮ. POVRCHOVÁ ÚPRAVA: ŽÁROVĚ POZINKOVÁNO.	-	-	-	1	-	-	-	1 ks

VÝPIS OCELI:
JEKL 40/40/3.....38,0 m x 3,40 kg/m.....129,20 kg
TYČ 10/10.....15,0 mb x 0,79 kg/mb.....11,85 kg
5% PROŘEZ.....7,05 kg
CELKEM.....148,10 kg

PŘED ZAPOČETÍM VÝROBY VŠECH VÝROBKŮ NUTNO PROVÉST SKUTEČNÉ ZAMĚŘENÍ NA STAVBĚ!

VÝROBKY ZÁMEČNICKÉ

OZN.	SCHÉMA	POPIS	POČET							
			2PP	1PP	1NP	2NP	3NP	4NP	5NP	CELK.
Z 91		OCELOVÉ SVAŘOVANÉ ZÁBRADLÍ, SLOŽENÉ Z TENKOSTĚNNÝCH UZAVŘENÝCH PROFILŮ 40/40/3 mm A ZÁBRADELNÍ A VÝPLŇOVÝCH TYČÍ 10/10 mm. KONSTRUKCE PŘIŠROUBOVÁNA K OCELOVÉ PLOŠINĚ DO PŘEDVRTANÝCH OTVORŮ. POVRCHOVÁ ÚPRAVA: ŽÁROVĚ POZINKOVÁNO. VÝPIS OCELI: JEKL 40/40/3.....11,20 m x 3,40 kg/m.....38,08 kg TYČ 10/10.....4,10 m x 0,79 kg/m.....3,24 kg 5% PROŘEZ.....2,08 kg CELKEM.....43,40 kg	-	-	-	1	-	-	-	1 ks
Z 92		OCELOVÉ SVAŘOVANÉ ZÁBRADLÍ, SLOŽENÉ Z TENKOSTĚNNÝCH UZAVŘENÝCH PROFILŮ 40/40/3 mm A ZÁBRADELNÍ A VÝPLŇOVÝCH TYČÍ 10/10 mm. KONSTRUKCE PŘIŠROUBOVÁNA K OCELOVÉ PLOŠINĚ DO PŘEDVRTANÝCH OTVORŮ. POVRCHOVÁ ÚPRAVA: ŽÁROVĚ POZINKOVÁNO. VÝPIS OCELI: JEKL 40/40/3.....4,50 m x 3,40 kg/m.....15,30 kg TYČ 10/10.....1,10 m x 0,79 kg/m.....0,87 kg 5% PROŘEZ.....0,83 kg CELKEM.....17,00 kg	-	-	-	1	-	-	-	1 ks

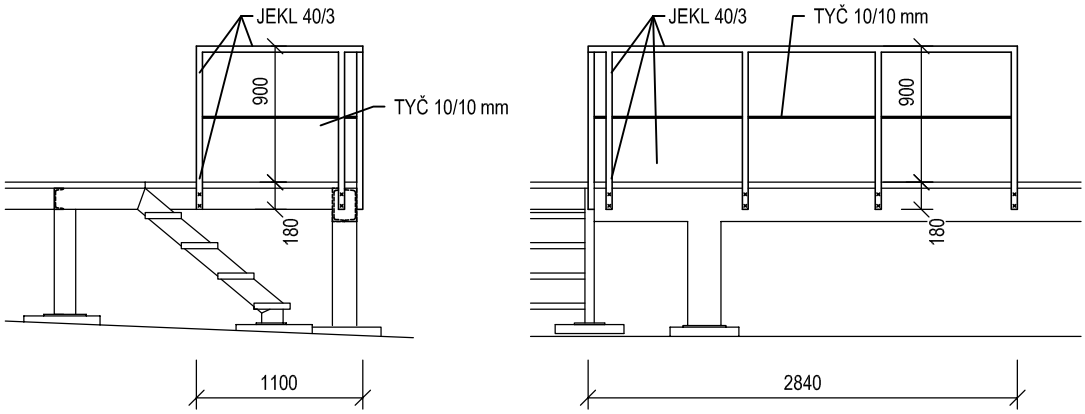

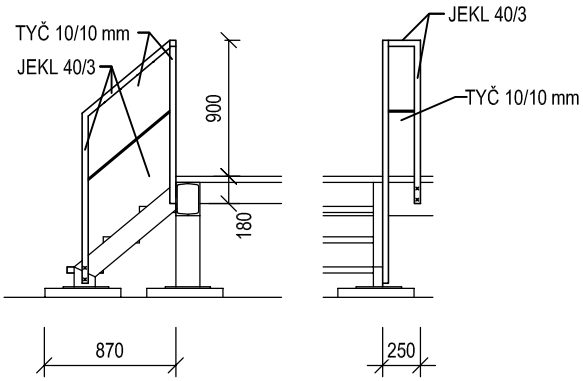

PŘED ZAPOČETÍM VÝROBY VŠECH VÝROBKŮ NUTNO PROVÉST SKUTEČNÉ ZAMĚŘENÍ NA STAVBĚ!

VÝROBKY ZÁMEČNICKÉ

OZN.	SCHÉMA	POPIS	POČET							
			2PP	1PP	1NP	2NP	3NP	4NP	5NP	CELK.
Z 93			-	-	-	1	-	-	-	1 ks

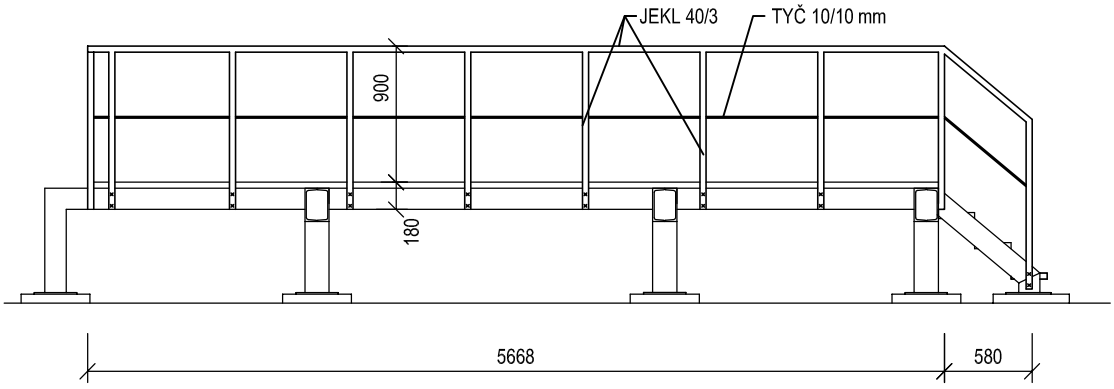

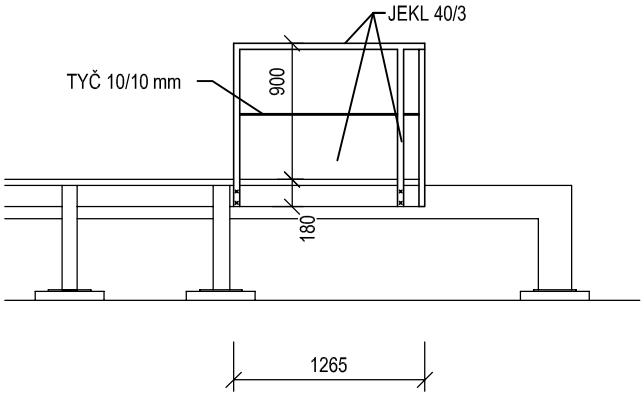

OCELOVÉ SVAŘOVANÉ ZÁBRADLÍ, SLOŽENÉ Z TENKOSTĚNNÝCH UZAVŘENÝCH PROFILŮ 40/40/3 mm A ZÁBRADELNÍ A VÝPLŇOVÝCH TYČÍ 10/10 mm. KONSTRUKCE PŘIŠROUBOVÁNA K OCELOVÉ PLOŠINĚ DO PŘEDVRTANÝCH OTVORŮ.
POVRCHOVÁ ÚPRAVA:
ŽÁROVĚ POZINKOVÁNO.

VÝPIS OCELI:
JEKL 40/40/3.....19,85 m x 3,40 kg/m.....67,49 kg
TYČ 10/10.....7,75 m x 0,79 kg/m.....6,12 kg
5% PROŘEZ.....3,69 kg
CELKEM.....77,30 kg

PŘED ZAPOČETÍM VÝROBY VŠECH VÝROBKŮ NUTNO PROVÉST SKUTEČNÉ ZAMĚŘENÍ NA STAVBĚ!

VÝROBKY ZÁMEČNICKÉ

OZN.	SCHÉMA	POPIS	POČET								
			2PP	1PP	1NP	2NP	3NP	4NP	5NP	STŘ	CELK.
Z 94											

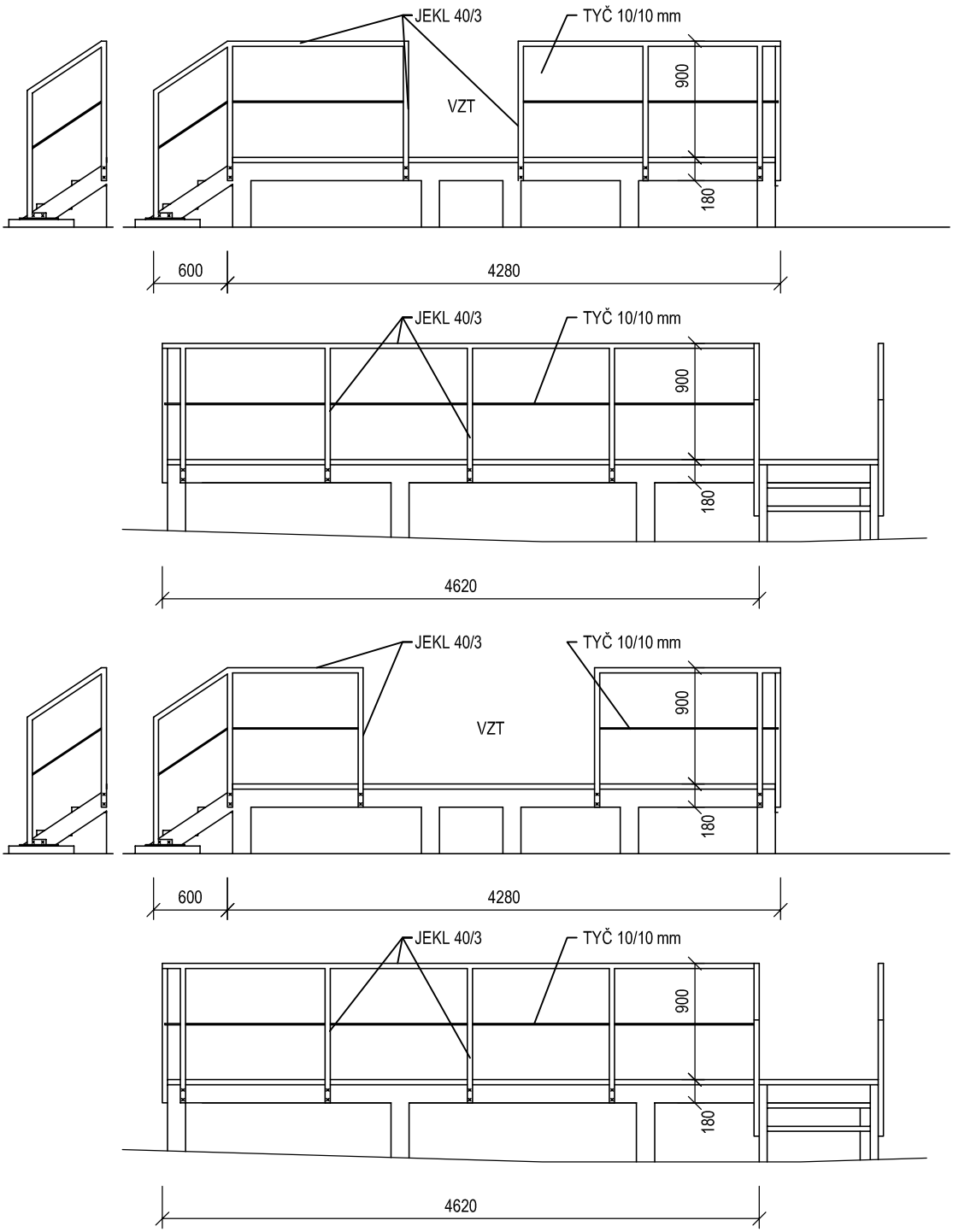

OCELOVÉ SVAŘOVANÉ ZÁBRADLÍ, SLOŽENÉ Z TENKOSTĚNNÝCH UZAVŘENÝCH PROFILŮ 40/40/3 mm A ZÁBRADELNÍ A VÝPLŇOVÝCH TYČÍ 10/10 mm. KONSTRUKCE PŘIŠROUBOVÁNA K OCELOVÉ PLOŠINĚ DO PŘEDVRTANÝCH OTVORŮ.
V NĚKOLIKA MÍSTECH BUDE VYNECHÁNA ZÁBRADELNÍ VÝPLŇ, PŘÍPADNĚ I MADLO, PRO PROSTUPY VZT POTRUBÍ - NUTNO URČIT S DODAVATELEM VZT.
POVRCHOVÁ ÚPRAVA: ŽÁROVĚ POZINKOVÁNO.
VÝPIS OCELI:
JEKL 40/40/3.....38,20 m x 3,40 kg/m.....129,88 kg
TYČ 10/10.....18,80 m x 0,79 kg/m.....18,80 kg
5% PROŘEZ.....7,42 kg
CELKEM.....156,10 kg

-	-	-	-	-	-	-	2	2 ks

PŘED ZAPOČETÍM VÝROBY VŠECH VÝROBKŮ NUTNO PROVÉST SKUTEČNÉ ZAMĚŘENÍ NA STAVBĚ!

VÝROBKY ZÁMEČNICKÉ

OZN.	SCHÉMA	POPIS	POČET								
			2PP	1PP	1NP	2NP	3NP	4NP	5NP	STŘ	CELK.
Z 95	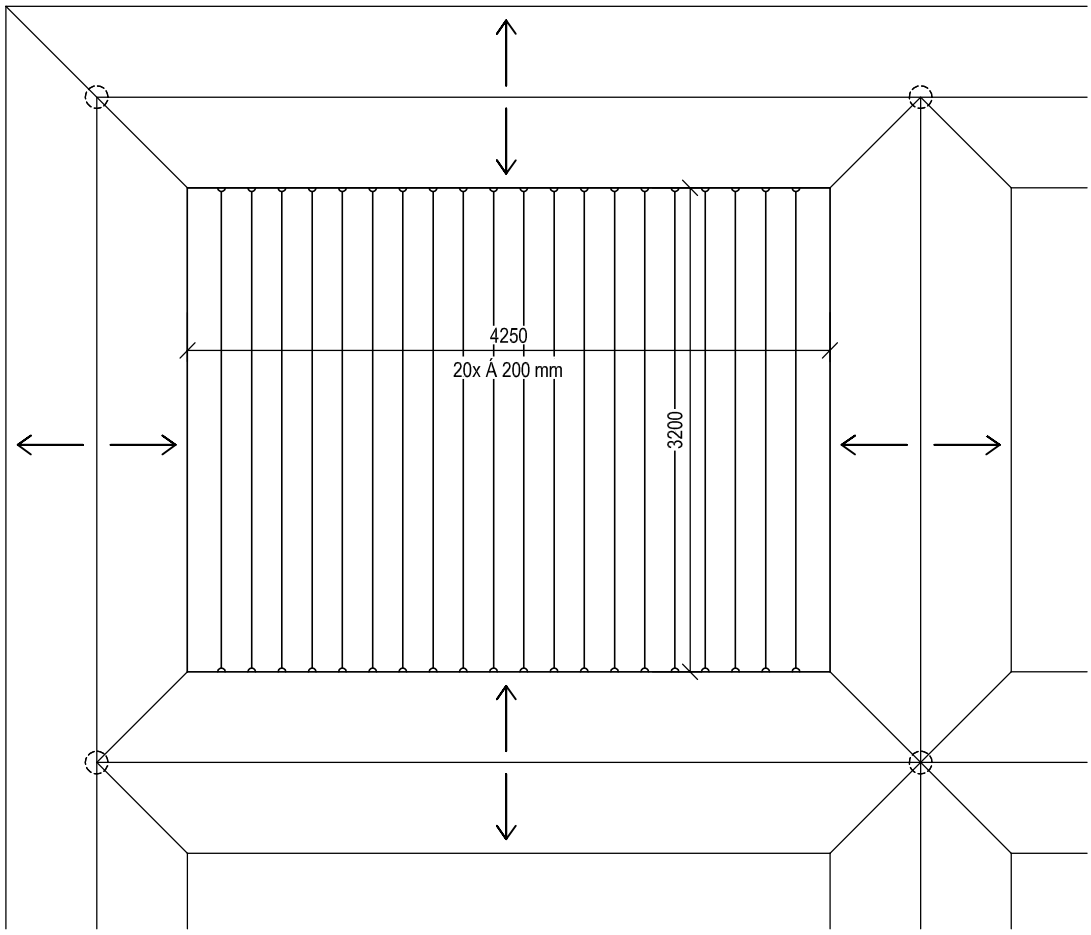	NEREZOVÝ LANKOVÝ SYSTÉM PRO OZELENĚNÍ PERGOLY POPÍNAVÝMI ROSTLINAMI, TVOŘENÝ VODOROVNĚ VYPNUTÝMI NEREZOVÝMI LANY Ø 4 mm A NEREZOVÝMI KOTEVNÍMI PRVKY S MOŽNOSTÍ REKTIFIKACE. KOTVENÍ POMOCÍ ŠROUBŮ DO OCELOVÉ KONSTRUKCE PERGOLY, ZPŮSOB KOTVENÍ UPŘESNIT DLE POŽADAVKŮ VYBRANÉHO DODAVATELE SYSTÉMU. SOUČÁSTÍ 1 VÝROBKU JE 20 LANEK DÉLKY CCA 3200 mm A 40 KOTEVNÍCH PRVKŮ.	-	-	-	-	-	-	-	2	2 ks

PŘED ZAPOČETÍM VÝROBY VŠECH VÝROBKŮ NUTNO PROVÉST SKUTEČNÉ ZAMĚŘENÍ NA STAVBĚ!

VÝROBKY ZÁMEČNICKÉ

OZN.	SCHÉMA	POPIS	POČET								
			2PP	1PP	1NP	2NP	3NP	4NP	5NP	STŘ	CELK.
Z 96	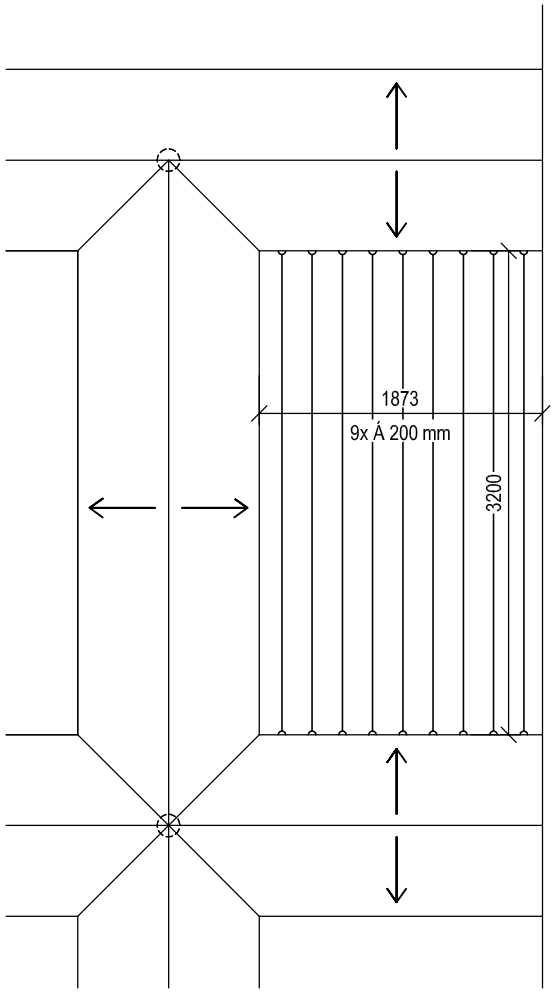	NEREZOVÝ LANKOVÝ SYSTÉM PRO OZELENĚNÍ PERGOLY POPÍNAVÝMI ROSTLINAMI, TVOŘENÝ VODOROVNĚ VYPNUTÝMI NEREZOVÝMI LANY Ø 4 mm A NEREZOVÝMI KOTEVNÍMI PRVKY S MOŽNOSTÍ REKTIFIKACE. KOTVENÍ POMOCÍ ŠROUBŮ DO OCELOVÉ KONSTRUKCE PERGOLY, ZPŮSOB KOTVENÍ UPŘESNIT DLE POŽADAVKŮ VYBRANÉHO DODAVATELE SYSTÉMU. SOUČÁSTÍ 1 VÝROBKU JE 9 LANEK DÉLKY CCA 3200 mm A 18 KOTEVNÍCH PRVKŮ.	-	-	-	-	-	-	-	2	2 ks

PŘED ZAPOČETÍM VÝROBY VŠECH VÝROBKŮ NUTNO PROVÉST SKUTEČNÉ ZAMĚŘENÍ NA STAVBĚ!

VÝROBKY ZÁMEČNICKÉ

OZN.	SCHÉMA	POPIS	POČET								
			2PP	1PP	1NP	2NP	3NP	4NP	5NP	STŘ	CELK.
Z 97	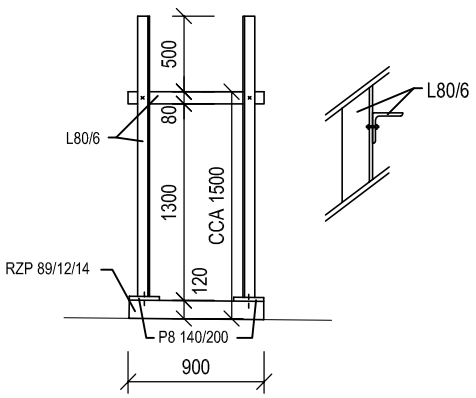	POMOCNÁ OCELOVÁ KONSTRUKCE PRO TRUBNÍ ROZVODY NA STŘEŠE. KONSTRUKCE KOTVENA ŠROUBY M8 (CELKEM 4 ks) K PŘEKLADŮM RZP 89/12/14 POMOCÍ PATNÍHO PLECHU P8 140/200. PŘEKLADY POLOŽENY NA HYDROIZOLAČNÍ PÁS (SOUČÁST VÝROBKU). ROZMĚRY A TVAR NUTNO UPŘESNIT DLE POŽADAVKŮ DODAVATELE VZT. POVRCHOVÁ ÚPRAVA: ŽÁROVĚ POZINKOVÁNO **VÝPIS OCELI PRO 1 ks:** L80/6 .....4,68 bm x 7,34 kg/bm.....34,35 kg PLECH P8 140/200.....2 x 1,76 kg/ks.....3,52 kg 5% PROŘEZ.....1,89 kg CELKEM.....39,76 kg	-	-	-	14	-	-	16	10	40 ks
Z 98	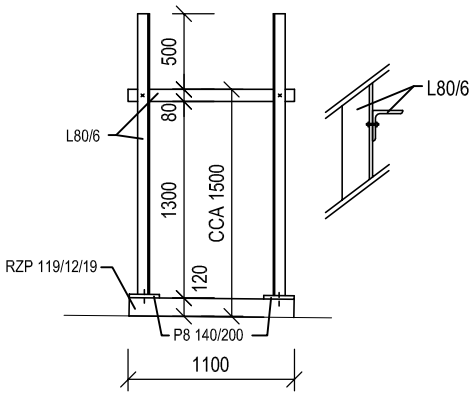	POMOCNÁ OCELOVÁ KONSTRUKCE PRO TRUBNÍ ROZVODY NA STŘEŠE. KONSTRUKCE KOTVENA ŠROUBY M8 (CELKEM 4 ks) K PŘEKLADŮM RZP 119/12/19 POMOCÍ PATNÍHO PLECHU P8 140/200. PŘEKLADY POLOŽENY NA HYDROIZOLAČNÍ PÁS (SOUČÁST VÝROBKU). ROZMĚRY A TVAR NUTNO UPŘESNIT DLE POŽADAVKŮ DODAVATELE VZT. POVRCHOVÁ ÚPRAVA: ŽÁROVĚ POZINKOVÁNO **VÝPIS OCELI PRO 1 ks:** L80/6 .....4,88 bm x 7,34 kg/bm.....35,82 kg PLECH P8 140/200.....2 x 1,76 kg/ks.....3,52 kg 5% PROŘEZ.....1,97 kg CELKEM.....41,31 kg	-	-	-	11	-	-	2	-	13 ks
Z 99	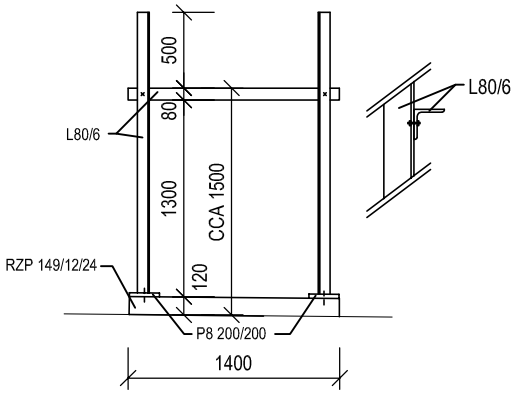	POMOCNÁ OCELOVÁ KONSTRUKCE PRO TRUBNÍ ROZVODY NA STŘEŠE. KONSTRUKCE KOTVENA ŠROUBY M8 (CELKEM 4 ks) K PŘEKLADŮM RZP 149/12/24 POMOCÍ PATNÍHO PLECHU P8 200/200. PŘEKLADY POLOŽENY NA HYDROIZOLAČNÍ PÁS (SOUČÁST VÝROBKU). ROZMĚRY A TVAR NUTNO UPŘESNIT DLE POŽADAVKŮ DODAVATELE VZT. POVRCHOVÁ ÚPRAVA: ŽÁROVĚ POZINKOVÁNO **VÝPIS OCELI PRO 1 ks:** L80/6 .....5,18 bm x 7,34 kg/bm.....38,02 kg PLECH P8 200/200.....2 x 2,51 kg/ks.....5,02 kg 5% PROŘEZ.....2,15 kg CELKEM.....45,19 kg	-	-	-	10	-	-	3	-	13 ks
Z 100	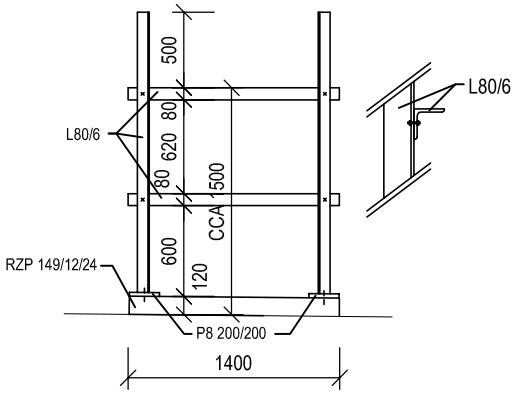	POMOCNÁ OCELOVÁ KONSTRUKCE PRO TRUBNÍ ROZVODY NA STŘEŠE. KONSTRUKCE KOTVENA ŠROUBY M8 (CELKEM 4 ks) K PŘEKLADŮM RZP 149/12/24 POMOCÍ PATNÍHO PLECHU P8 200/200. PŘEKLADY POLOŽENY NA HYDROIZOLAČNÍ PÁS (SOUČÁST VÝROBKU). ROZMĚRY A TVAR NUTNO UPŘESNIT DLE POŽADAVKŮ DODAVATELE VZT. POVRCHOVÁ ÚPRAVA: ŽÁROVĚ POZINKOVÁNO **VÝPIS OCELI PRO 1 ks:** L80/6 .....6,58 bm x 7,34 kg/bm.....48,30 kg PLECH P8 200/200.....2 x 2,51 kg/ks.....5,02 kg 5% PROŘEZ.....2,67 kg CELKEM.....55,99 kg	-	-	-	9	-	-	-	-	9 ks

PŘED ZAPOČETÍM VÝROBY VŠECH VÝROBKŮ NUTNO PROVÉST SKUTEČNÉ ZAMĚŘENÍ NA STAVBĚ!

VÝROBKY ZÁMEČNICKÉ

OZN.	SCHÉMA	POPIS	POČET								
			2PP	1PP	1NP	2NP	3NP	4NP	5NP	STŘ	CELK.
Z/101	REFERENČNÍ VZHLED VÝROBKU / PŘESNÝ VZHLED DLE VYBRANÉHO DODAVATELE	MONTOVANÁ OCELOVÁ KLEC NA PLYNOVÉ LAHVE PRO PŘEDPISOVÉ VENKOVNÍ SKLADOVÁNÍ PLYNOVÝCH LÁHVÍ, SE STŘECHOU Z TRAPÉZOVÉHO PLECHU, PODLAHOU Z OCELOVÉHO POROROŠTU A DVOUKŘÍDLOVÝMI UZAMYKATELNÝMI OTVÍRAVÝMI DVEŘMI. BOČNÍ STĚNY I DVEŘE Z MŘÍŽKY PRO OPTIMÁLNÍ VĚTRÁNÍ. POVRCHOVÁ ÚPRAVA: ŽÁROVĚ POZINKOVÁNO SOUČÁSTÍ VÝROBKU JE DÁLE 16 ks DRŽÁKŮ NA TLAKOVÉ LAHVE A OKAPNÍ ŽLAB NAPOJENÝ NA STÁVAJÍCÍ ŽLAB SOUSEDÍCÍCH KLECÍ. ROZMĚRY: CCA 2100 x 1500 x 2160 mm	-	-	1	-	-	-	-	-	1 ks
Z/102	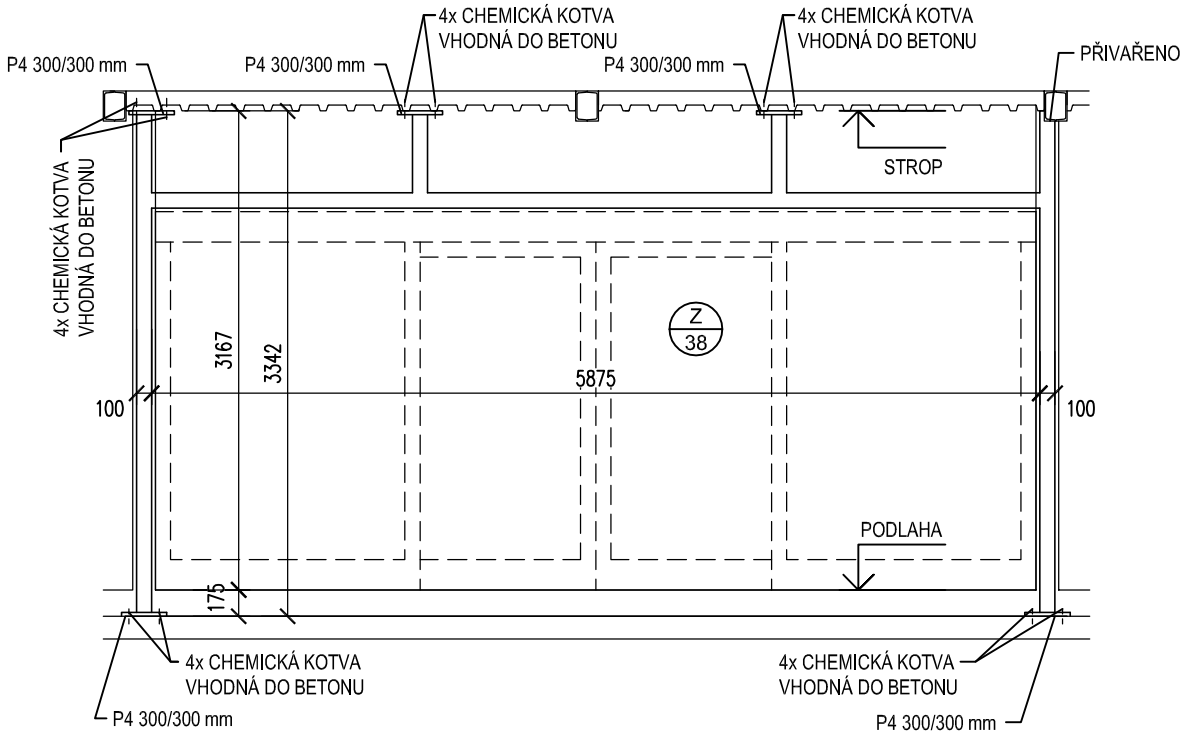	POMOCNÁ OCELOVÁ SVAŘOVANÁ KONSTRUKCE PRO USAZENÍ HLINÍKOVÉ PROSKLENÉ STĚNY OSAZENÁ DO PROSTORU JEDNODUCHÉ DVOJITĚ OPLÁŠTĚNÉ SDK PŘÍČKY. VÝROBEK SVAŘEN Z PROFILŮ 100/100/3. KONSTRUKCE KOTVENA DO PODLAHY A TROPU POMOCÍ CHEMICKÝCH KOTEV (5x 4 ks) PŘES PLECH P4 300/300 mm, K OCELOVÉMU NOSNÍKU STROPU BUDE PŘIVAŘENA. PŘESNÉ ROZMĚRY VÝROBKU NUTNO ZKOORDINOVAT S VÝROBKEM Z/38. POVRCHOVÁ ÚPRAVA: 2x ZÁKLADNÍ NÁTĚR. VÝPIS OCELI PRO 1 ks: PROFIL 100/100/3.....13,64 bm x 9,06 kg/mb.....123,58 kg PLECH P4 300/300.....5 ks x 2,83 kg/ks.....14,15 kg 5% PROŘEZ.....6,89 kg CELKEM..... 144,62 kg	-	-	1	-	-	-	-	-	1 ks

PŘED ZAPOČETÍM VÝROBY VŠECH VÝROBKŮ NUTNO PROVÉST SKUTEČNÉ ZAMĚŘENÍ NA STAVBĚ!

VÝROBKY ZÁMEČNICKÉ

OZN.	SCHÉMA	POPIS	POČET								
			2PP	1PP	1NP	2NP	3NP	4NP	5NP	STŘ	CELK.
Z 103	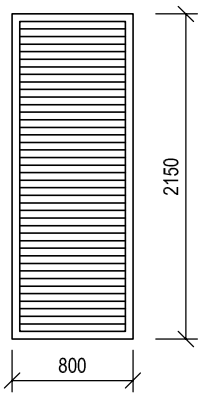	HLINÍKOVÁ VĚTRACÍ MŘÍŽKA VE FASÁDĚ, SE SÍTÍ PROTI HMYZU. ČÁST MŘÍŽKY ZAKRÝVÁ OTVOR PRO NASÁVÁNÍ VZT, ZBYTEK MŘÍŽKY SLOUŽÍ JAKO POHLEDOVÁ KONSTRUKCE. NA MŘÍŽKU NAVAZUJE HLINÍKOVÝ PANEL SKLADBY F4. POVRCHOVÁ ÚPRAVA: PRÁŠKOVÁ VYPALOVANÁ BARVA, ODSTÍN VIZ VÝKRESY POHLEDŮ. ROZMĚR: 800 x 2150 mm	-	-	-	-	-	-	1	-	1 ks
Z 104	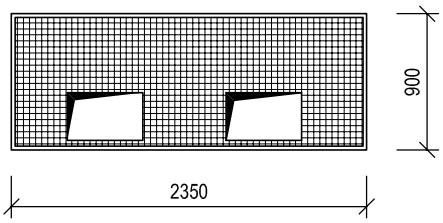	ROŠTOVÉ ZAKRYTÍ INSTALAČNÍHO PROSTORU. POCHŮZNÝ PODLAHOVÝ ROŠT NOSNÝ, LEMOVANÝ, Z PÁSOVÉ OCELI 30/2 mm A PŘÍČNÝCH PRUTŮ, PŘIPEVNĚN K OBVODOVÉMU RÁMU Z PROFILU L30/30/3 mm. V ROŠTU BUDOU DVA LEMOVANÉ PROSTUPY PRO POTRUBÍ VZT - PŘESNÉ ROZMĚRY A UMÍSTĚNÍ KOORDINOVAT S DODAVATELEM VZT. POVRCHOVÁ ÚPRAVA: ŽÁROVĚ POZINKOVÁNO. ROZMĚR: 1125 x 400 mm	-	1	-	-	-	-	-	-	1 ks
Z 105	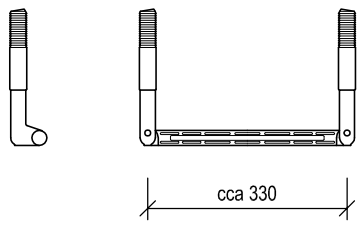	OCELOVÉ POPLASTOVANÉ ŠACHTOVÉ STUPADLO S PROTISKLUZNÝMI VÝSTUPKY NA NÁŠLAPU. STUPADLO KOTVENO DO OBVODOVÉHO ZDIVA.	-	-	-	-	-	-	2	-	2 ks
Z 106	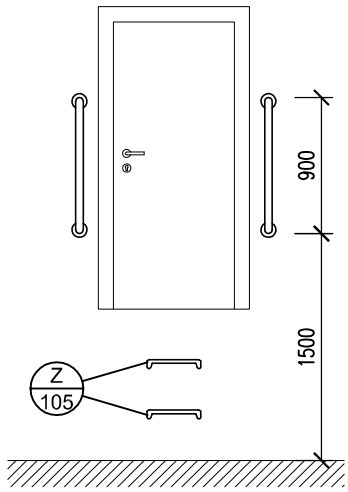	MADLO PROTISKLUZNÉ, NÁSTĚNNÉ, PEVNÉ, SVISLÉ, VČETNĚ ROZET. OSAZENÍ MADLA U VSTUPU NA STŘECHU V 5.NP. VÝŠKA OSAZENÍ MADLA CCA 1500 mm NAD PODLAHOU. KOTVIT DO OBVODOVÉHO ZDIVA. MATERIÁL: NEREZ. DÉLKA VIZ SCHÉMA.	-	-	-	-	-	-	2	-	2 ks

PŘED ZAPOČETÍM VÝROBY VŠECH VÝROBKŮ NUTNO PROVÉST SKUTEČNÉ ZAMĚŘENÍ NA STAVBĚ!

VÝROBKY ZÁMEČNICKÉ

OZN.	SCHÉMA	POPIS	POČET 2PP	1PP	1NP	2NP	3NP	4NP	5NP	CELK.
Z 107	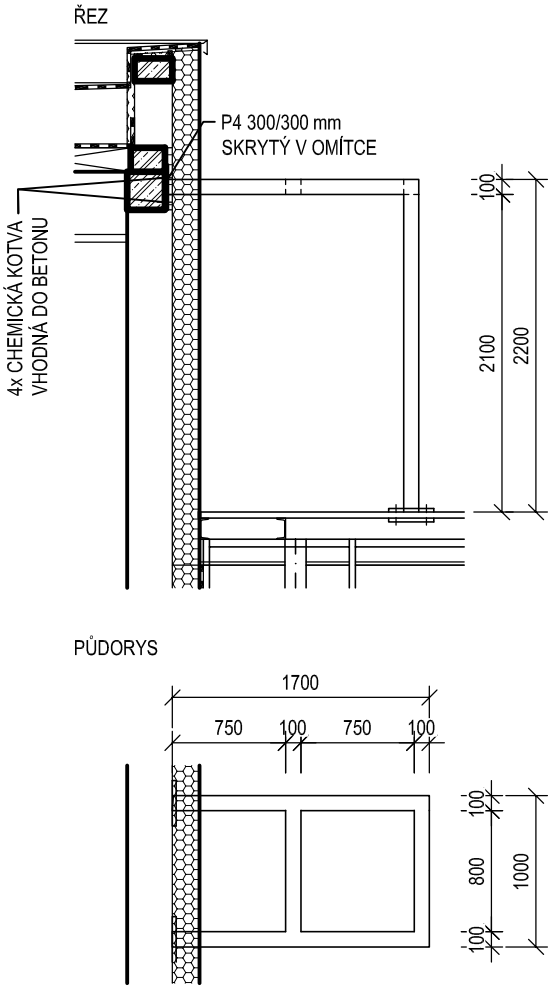	POMOCNÁ OCELOVÁ SVAŘOVANÁ KONSTRUKCE PRO PODEPŘENÍ VZT POTRUBÍ. VÝROBEK SVAŘEN Z PROFILŮ 100/100/3. KONSTRUKCE KOTVENA DO ZDĚNÉ STĚNY POMOCÍ CHEMICKÝCH KOTEV (2x 4 ks) PŘES PLECH P4 300/300 mm A DO KONSTRUKCE OCELOVÉ SVAŘOVANÉ LÁVKY PROŠROUBOVÁNÍM PŘES POROROŠT ROVNĚŽ POMOCÍ PLECH P4 300/300 mm. POVRCHOVÁ ÚPRAVA: ŽÁROVĚ POZINKOVÁNO VÝPIS OCELI PRO 1 ks: PROFIL 100/100/3.....9,8 bm x 9,06 kg/mb.....88,78 kg PLECH P4 300/300.....6 ks x 2,83 kg/ks.....16,98 kg 5% PROŘEZ.....5,24 kg CELKEM.....111,00 kg	-	-	-	-	-	-	1	1 ks
Z 108	REFERENČNÍ VZHLED VÝROBKU / PŘESNÝ VZHLED DLE VYBRANÉHO DODAVATELE 	TLUMÍCÍ PODLOŽKA PNEUMATICKÁ VČETNĚ ŠROUBŮ A ROZDĚLOVACÍHO OCHRANNÉHO KRYTU. SOUČÁSTÍ DODÁVKY VÝROBKU JE INSTALACE, SEŘÍZENÍ A ŠKOLENÍ S PODPOROU. ZATÍŽENÍ: 20-60 kg/kus (dle typu zařízení) VLASTNÍ FREKVENCE VERT. cca 4,5 Hz ÚČINNOST cca 95% VÝŠKA PODLOŽKY S KRYTEM cca 65 mm ROZMĚR PODLOŽKY cca 110/110 mm PRŮMĚR KRYTU cca 115 mm PODLOŽKY BUDOU UMÍSTĚNY POD CENTRIFUGY (4ks/na jedno zařízení) ULTRACENTRIFUGU (6ks/na jedno zař.) VAK PUMPU (4ks/na jedno zařízení) DALŠÍ ZAŘÍZENÍ (4ks/na jedno zařízení) UMÍSTĚNÍ: N2005, N2009, N2011, N3021,	-	-	-	26	4	-	-	30 ks

PŘED ZAPOČETÍM VÝROBY VŠECH VÝROBKŮ NUTNO PROVÉST SKUTEČNÉ ZAMĚŘENÍ NA STAVBĚ!

VÝROBKY ZÁMEČNICKÉ

OZN.	SCHÉMA	POPIS	POČET								
			2PP	1PP	1NP	2NP	3NP	4NP	5NP	STŘ	CELK.
Z 109	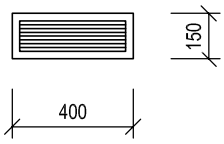	HLINÍKOVÁ VĚTRACÍ MŘÍŽKA SE SÍTÍ PROTI HMYZU. PRO ODVĚTRÁNÍ PROSTORU PODHLEDU V NĚMŽ VEDOU ROZVODY TECHNICKÝCH PLYNŮ. POVRCHOVÁ ÚPRAVA: PRÁŠKOVÁ VYPALOVANÁ BARVA ROZMĚR: 400 x 150 mm	-	-	10	12	3	-	-	-	25 ks
Z 110	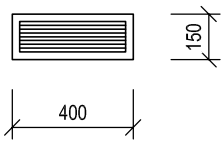	HLINÍKOVÁ VĚTRACÍ MŘÍŽKA SE SÍTÍ PROTI HMYZU. PRO ODVĚTRÁNÍ PROSTORU VÝTAHOVÉ ŠACHTY POVRCHOVÁ ÚPRAVA: PRÁŠKOVÁ VYPALOVANÁ BARVA ROZMĚR: 400 x 150 mm	-	-	-	-	-	-	1	-	1 ks
Z 111	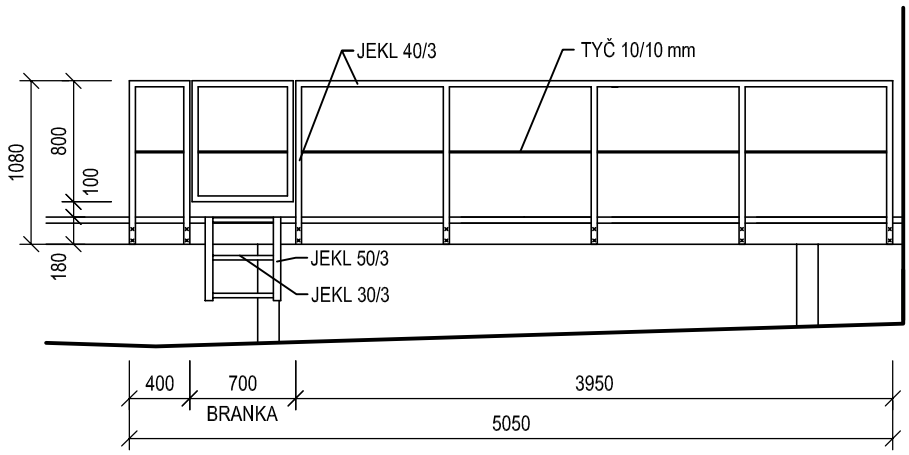	OCELOVÉ SVAŘOVANÉ ZÁBRADLÍ, SLOŽENÉ Z TENKOSTĚNNÝCH UZAVŘENÝCH PROFILŮ 40/40/3 mm A ZÁBRADELNÍ VÝPLNĚ Z TYČÍ Ø 10 mm. KONSTRUKCE PŘIŠROUBOVÁNA K OCELOVÉ PLOŠINĚ DO PŘEDVRTANÝCH OTVORŮ. JEDEN DÍL ZÁBRADLÍ PROVEDEN JAKO OTEVÍRAVÁ BRANKA VČETNĚ PANTŮ A ZAJIŠTĚNÍ PROTI SAMOVOLNÉMU OTEVŘENÍ. SOUČÁSTÍ VÝROBKU OCELOVÝ ŽEBŘÍK PRO SLEZ NA STŘECHU. POVRCHOVÁ ÚPRAVA: ŽÁROVĚ POZINKOVÁNO. VÝPIS OCELI: JEKL 40/40/3.....16,00 m x 3,40 kg/m.....54,40 kg TYČ 10/10.....5,10 m x 0,79 kg/m.....4,10 kg PROFIL 30/3.....1,20 m x 2,54 kg/m.....3,01 kg PROFIL 50/3.....1,20 m x 4,38 kg/m.....5,26 kg 5% PROŘEZ.....3,33 kg CELKEM.....70,10 kg	-	-	-	-	-	-	1	-	1 ks

PŘED ZAPOČETÍM VÝROBY VŠECH VÝROBKŮ NUTNO PROVÉST SKUTEČNÉ ZAMĚŘENÍ NA STAVBĚ!

VÝROBKY ZÁMEČNICKÉ

OZN.	SCHÉMA	POPIS	POČET							
			2PP	1PP	1NP	2NP	3NP	4NP	5NP	CELK.
Z/112	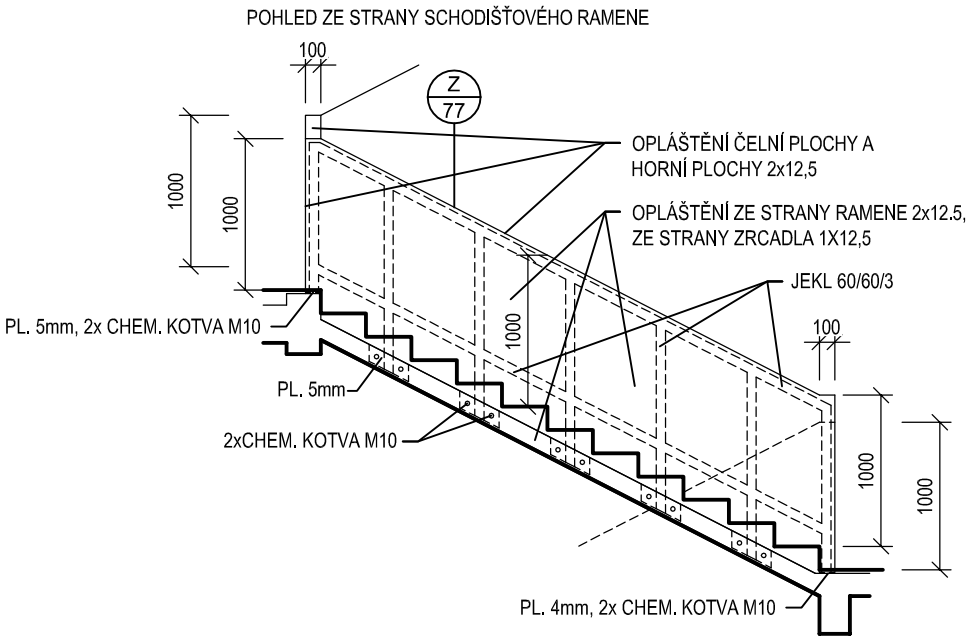		-	-	-	-	-	-	-	1 ks
Z/113	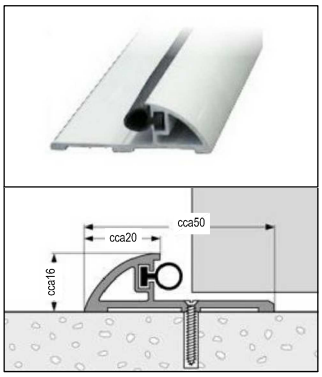	HLINÍKOVÁ PRAHOVÁ TĚSNÍCÍ LIŠTA PROTI ÚNIKU HMYZU POD DVEŘNÍM KŘÍDLEM Z ELOXOVANÉHO HLINÍKU VČETNĚ KOTVÍCÍCH PRVKŮ DO PODLAHOVÉ KONSTRUKCE. DÉLKA: 900 mm	-	-	-	2	-	-	-	2 ks

OCELOVÉ SVAŘOVANÁ KONSTRUKCE SCHODIŠŤOVÉHO ZÁBRADLÍ KOTVENÁ Z BOKU DO ŽB MONOLITICKÉ KONSTRUKCESCHODIŠŤOVÝCH RAMEN, NEBO SHORA DO ŽB MONOLITICKÝCH SCHODIŠŤOVÝCH PODEST NOVÉHO SCHODIŠTĚ HORNÍCH PATER PŘES PLECH TL. 4MM A POMOCÍ CHEMICKÝCH KOTEV M10 (2ks NA JEDEN SLOUPEK - ÚNOSNOST KOTEV KOTVENÝCH DO ŽB DESKY SCHODIŠTĚ NUTNO OVĚŘIT VÝPOČTEM DLE PARAMETRŮ KOTEV VYBRANĚHÉHO DODAVATELE). KONSTRUKCE TVOŘENA PROFILY 60/60/4, V 5.NP V MÍSTĚ PODESTY PAK 100/60/4.
KONSTRUKCE BUDE OPLÁŠTĚNA SDK KONSTRUKCÍ SE ZVÝŠENOU PLOŠNOU HMOTNOSTÍ, ZVÝŠENOU PEVNOSTÍ JÁDRA A TVRDOSTÍ POVRCHU A SNÍŽENOU ABSORBCÍ VODY - DLE EN 520 KLASIFIKOVÁNA JAKO DFH2IR. BOČNÍ PLOCHY ZE STRANY SCHODIŠŤOVÉHO ZRCADLA BUDOU OLÁŠTĚNY JEDNOVRSTVĚ TL. 1x12,5 MM, BOČNÍ PLOCHY ZE STRANY SCHODIŠŤOVÉHO RAMENE, SVISLÉ PLOCHY ZE STRANY PODEST A HORNÍ VODOROVNÉ PLOCHY BUDOU OPLÁŠTĚNY DVOUVRSTVĚ TL. 2x12,5 MM (HORNÍ PLOCHA BUDE NAVÍC OBLOŽENA AL PLECHEM - VIZ VÝROBEK Z/77).
VE CHÉMATU VYKRESLENO JEN JEDNO SCHODIŠŤOVÉ RAMENO, VÝPIS OCELI I PLOCHY OPLÁŠTĚNÍ JSOU ALE V RÁMCI VÝROBKU VYKÁZÁNY PRO VEŠKERÉ TAKTO ŘEŠENÉ SCHODIŠTOVÉ RAMENA A PODESTY.

POVRCHOVÁ ÚPRAVA: ŽÁROVĚ POZINKOVÁNO.

PLOCHA JEDNOVRSTVÉHO OPLÁŠTĚNÍ 1x12,5 MM.....28 m²
PLOCHA DVOUVRSTVÉHO OPLÁŠTĚNÍ 2x12,5 MM.....26 m²

POČET CHEMICKÝCH KOTEV M10: 80ks

VÝPIS OCELI:
JEKL 60/60/3.....88,00 bm x 5,31 kg/m.....467,28 kg
JEKL 100/60/3.....8,60 bm x 7,17 kg/m.....61,66 kg
PLECH P5.....1,20 m^2 x 38,25 kg/m^2.....45,90 kg
5% PROŘEZ.....28,76 kg
CELKEM.....603,60 kg

REFERENČNÍ VZHLED VÝROBKU / PŘESNÝ VZHLED DLE VYBRANÉHO DODAVATELE

PŘED ZAPOČETÍM VÝROBY VŠECH VÝROBKŮ NUTNO PROVÉST SKUTEČNÉ ZAMĚŘENÍ NA STAVBĚ!

STANDARDY

VEŠKERÉ OCELOVÉ ZÁRUBNĚ BUDOU DODÁNY SE STEJNĚ ŠIROKÝM PŘEDNÍM A ZADNÍM LEMEM (VIZ DETAIL Č. 1 - SPRÁVNÉ PROVEDENÍ - ROZMĚR "Š").

PŘESNOU ŠÍŘKU ÚSTÍ ZÁRUBNĚ JE NUTNO UPRAVIT DLE SKUTEČNÉ ŠÍŘKY PŘÍČKY TAK, ABY KERAMICKÝ OBKLAD STĚNY BYL PO OSAZENÍ ZÁRUBNĚ ZALÍCOVÁN S OCELOVOU ZÁRUBNÍ (VIZ DETAIL Č. 1 - SPRÁVNÉ PROVEDENÍ). VE STYKU MEZI OBKLADEM A ZÁRUBNÍ NESMÍ VZNIKNOUT ODSKOK, KTERÝ BY BYLO NUTNÉ VYROVNAT NAPŘÍKLAD LEMOVACÍ LIŠTOU (VIZ DETAIL Č. 2 - NEPŘÍPUSTNÉ PROVEDENÍ). V MÍSTNOSTECH, KDE NENÍ KERAMICKÝ OBKLAD, NESMÍ OMÍTKA STĚNY PŘESAHOVAT LEM ZÁRUBNĚ (VIZ DETAIL Č. 2 - NEPŘÍPUSTNÉ PROVEDENÍ).

HORNÍ HRANA KERAMICKÉHO OBKLADU BUDE OPATŘENA KOVOVOU LEMOVACÍ LIŠTOU, KTERÁ BUDE U OBKLADU VÝŠKY 2000 mm LÍCOVAT S HORNÍ HRANOU OCELOVÉ ZÁRUBNĚ (VIZ SCHÉMA Č. 1 - POHLED NA STĚNU). V OSTATNÍCH PŘÍPADECH BUDE TĚSNĚ NAD HORNÍ HRANOU ZÁRUBNĚ PROBÍHAT VODOROVNÁ SPÁRA OBKLADU.

KERAMICKÝ OBKLAD STĚNY PROVÉST TAK, ABY U HORNÍ HRANY OCELOVÉ ZÁRUBNĚ VYŠEL CELÝ FORMÁT OBKLADU (VIZ SCHÉMA Č. 1 - POHLED NA STĚNU). DOŘEZY PROVÁDĚT NAD PODLAHOVOU KRYTINOU, KTERÁ BUDE V PŘÍPADĚ PVC PODLAHOVINY VYTAŽENA PŘES FABION NA STĚNU DO VÝŠKY 100 mm (VIZ SCHÉMA Č. 1 - POHLED NA STĚNU).

V PŘÍPADĚ NEJASNOSTÍ KONTAKTOVAT PROJEKTANTA.

DETAIL Č. 1 - SPRÁVNÉ PROVEDENÍ

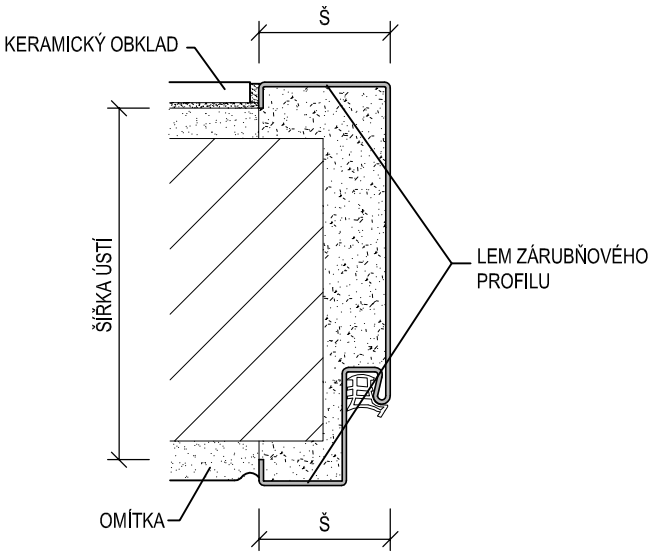

DETAIL Č. 2 - NEPŘÍPUSTNÉ PROVEDENÍ

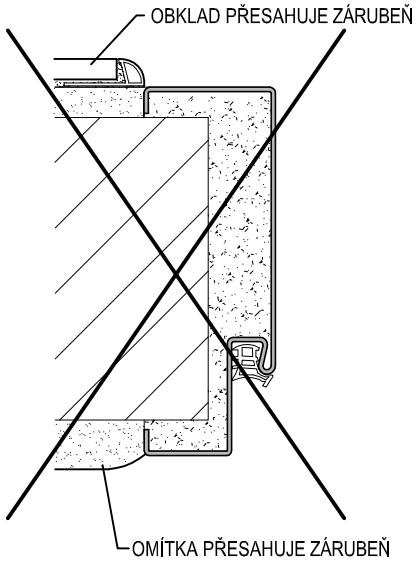

SCHÉMA Č. 1 - POHLED NA STĚNU

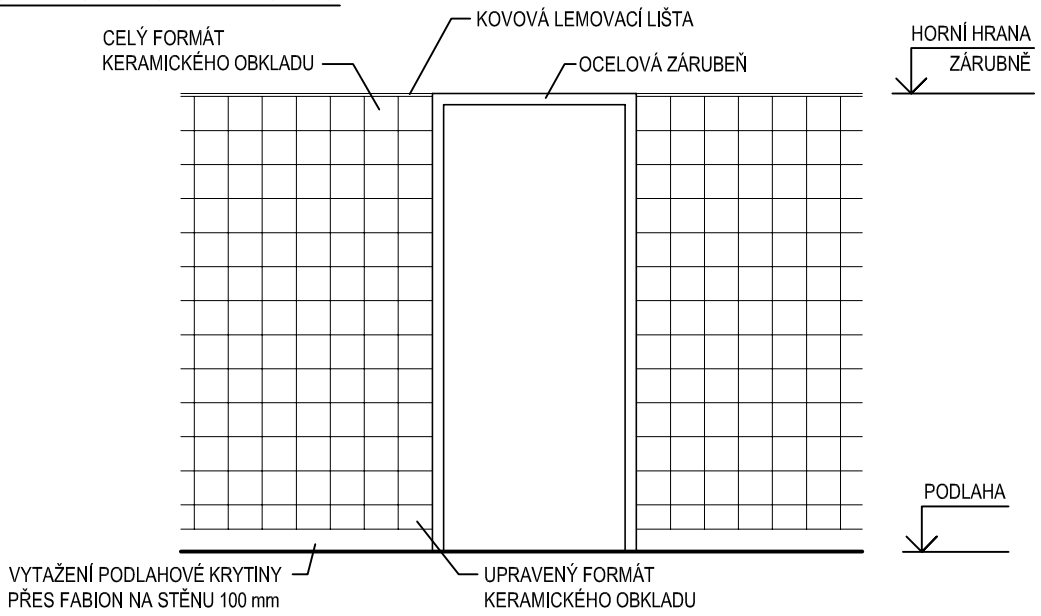

PŘED ZAPOČETÍM VÝROBY VŠECH VÝROBKŮ NUTNO PROVÉST SKUTEČNÉ ZAMĚŘENÍ NA STAVBĚ!

VÝROBKY ZÁMEČNICKÉ

OZN.	SCHEMA	POPIS		POČET 2PP	1PP	1NP	2NP	3NP	4NP	5NP	CELK.
T/2	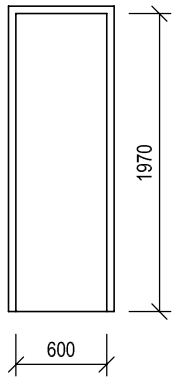	ZÁRUBEŇ OCELOVÁ ZE ŽÁROVĚ POZINKOVANÉHO PLECHU, PRO DVEŘE JEDNOKŘÍDLOVÉ OTVÍRAVÉ DŘEVĚNÉ, DODÁVKA VČETNĚ TĚSNĚNÍ DO DRÁŽKY A DVEŘNÍCH ZÁVĚSŮ . POVRCHOVÁ ÚPRAVA: ZÁKLADNÍ NÁTĚR + 2x HORNÍ EMAIL. ODSTÍN VIZ BAREVNÉ ŘEŠENÍ STAVBY. ROZMĚR DVEŘÍ: 600 x 1970 mm	TL. 150 mm, DO ZDIVA P	-	-	-	-	-	-	-	-
			TL. 150 mm, DO ZDIVA L	-	1	-	-	-	-	-	1 ks
T/3 T/4 T/5	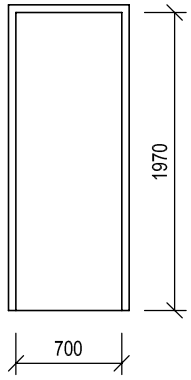	ZÁRUBEŇ OCELOVÁ ZE ŽÁROVĚ POZINKOVANÉHO PLECHU, PRO DVEŘE JEDNOKŘÍDLOVÉ OTVÍRAVÉ DŘEVĚNÉ, DODÁVKA VČETNĚ TĚSNĚNÍ DO DRÁŽKY A DVEŘNÍCH ZÁVĚSŮ . POVRCHOVÁ ÚPRAVA: ZÁKLADNÍ NÁTĚR + 2x HORNÍ EMAIL. ODSTÍN VIZ BAREVNÉ ŘEŠENÍ STAVBY. ROZMĚR DVEŘÍ: 700 x 1970 mm	TL. 100 mm, DO SDK PŘÍČKY P	-	-	1	-	1	-	-	2 ks
			TL. 100 mm, DO SDK PŘÍČKY L	-	-	1	-	3	2	1	7 ks
			TL. 150 mm, DO SDK PŘÍČKY P	-	-	2	-	4	2	2	10 ks
			TL. 150 mm, DO SDK PŘÍČKY L	-	-	2	2	2	7	2	15 ks
			TL. 150 mm, DO ZDIVA P	-	2	-	-	-	-	-	2 ks
			TL. 150 mm, DO ZDIVA L	-	-	-	-	-	-	-	-
T/6 T/7	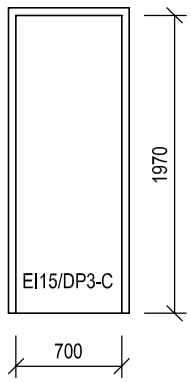	ZÁRUBEŇ OCELOVÁ ZE ŽÁROVĚ POZINKOVANÉHO PLECHU, PRO DVEŘE JEDNOKŘÍDLOVÉ OTVÍRAVÉ DŘEVĚNÉ, DODÁVKA VČETNĚ TĚSNĚNÍ DO DRÁŽKY A DVEŘNÍCH ZÁVĚSŮ . SPOLEČNĚ S DVEŘNÍM KŘÍDLEM MUSÍ JAKO CELEK SPLŇOVAT POŽADAVEK NA POŽÁRNÍ ODOLNOST EI15/DP3-C. POVRCHOVÁ ÚPRAVA: ZÁKLADNÍ NÁTĚR + 2x HORNÍ EMAIL. ODSTÍN VIZ BAREVNÉ ŘEŠENÍ STAVBY. ROZMĚR DVEŘÍ: 700 x 1970 mm	TL. 150 mm, DO SDK PŘÍČKY P	-	-	1	-	-	-	-	1 ks
			TL. 150 mm, DO SDK PŘÍČKY L	-	-	1	-	-	-	-	1 ks

PŘED ZAPOČETÍM VÝROBY VŠECH VÝROBKŮ NUTNO PROVÉST SKUTEČNÉ ZAMĚŘENÍ NA STAVBĚ!

VÝROBKY ZÁMEČNICKÉ

OZN.	SCHEMA	POPIS		POČET 2PP	1PP	1NP	2NP	3NP	4NP	5NP	CELK.
T 8 T 9 T 10 T 11	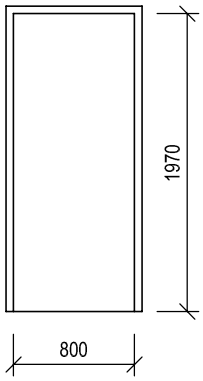	ZÁRUBEŇ OCELOVÁ ZE ŽÁROVĚ POZINKOVANÉHO PLECHU, PRO DVEŘE JEDNOKŘÍDLOVÉ OTVÍRAVÉ DŘEVĚNÉ, DODÁVKA VČETNĚ TĚSNĚNÍ DO DRÁŽKY A DVEŘNÍCH ZÁVĚSŮ. POVRCHOVÁ ÚPRAVA: ZÁKLADNÍ NÁTĚR + 2x HORNÍ EMAIL. ODSTÍN VIZ BAREVNÉ ŘEŠENÍ STAVBY. ROZMĚR DVEŘÍ: 800 x 1970 mm	TL. 150 mm, DO SDK PŘÍČKY P	-	-	-	-	1	-	-	1 ks
			TL. 150 mm, DO SDK PŘÍČKY L	-	1	-	2	1	2	-	6 ks
			TL. 150 mm, DO ZDIVA P	1	2	-	-	-	-	-	3 ks
			TL. 150 mm, DO ZDIVA L	1	2	1	-	-	-	-	4 ks
			TL. 200 mm, DO ZDIVA P	-	-	-	-	-	-	-	-
			TL. 200 mm, DO ZDIVA L	-	1	-	-	-	-	-	1 ks
T 12	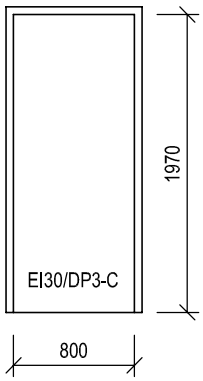	ZÁRUBEŇ OCELOVÁ ZE ŽÁROVĚ POZINKOVANÉHO PLECHU, PRO DVEŘE JEDNOKŘÍDLOVÉ OTVÍRAVÉ DŘEVĚNÉ, DODÁVKA VČETNĚ TĚSNĚNÍ DO DRÁŽKY A DVEŘNÍCH ZÁVĚSŮ. SPOLEČNĚ S DVEŘNÍM KŘÍDLEM MUSÍ JAKO CELEK SPLŇOVAT POŽADAVEK NA POŽÁRNÍ ODOLNOST EI30/DP3-C. POVRCHOVÁ ÚPRAVA: ZÁKLADNÍ NÁTĚR + 2x HORNÍ EMAIL. ODSTÍN VIZ BAREVNÉ ŘEŠENÍ STAVBY. ROZMĚR DVEŘÍ: 800 x 1970 mm	TL. 150 mm, DO SDK PŘÍČKY P	-	-	1	-	-	-	-	1 ks
			TL. 150 mm, DO SDK PŘÍČKY L	-	-	-	-	-	-	-	-
			TL. 100 mm, DO ZDIVA P	-	-	-	-	-	-	-	-
			TL. 100 mm, DO ZDIVA L	-	1	-	-	-	-	-	1 ks
			TL. 150 mm, DO ZDIVA P	-	-	-	-	-	-	-	-
			TL. 150 mm, DO ZDIVA L	-	1	-	-	-	-	-	1 ks
T 13 T 14		ZÁRUBEŇ OCELOVÁ ZE ŽÁROVĚ POZINKOVANÉHO PLECHU, PRO DVEŘE JEDNOKŘÍDLOVÉ OTVÍRAVÉ DŘEVĚNÉ, DODÁVKA VČETNĚ TĚSNĚNÍ DO DRÁŽKY A DVEŘNÍCH ZÁVĚSŮ. SPOLEČNĚ S DVEŘNÍM KŘÍDLEM MUSÍ JAKO CELEK SPLŇOVAT POŽADAVEK NA POŽÁRNÍ ODOLNOST EI15/DP3-C. POVRCHOVÁ ÚPRAVA: ZÁKLADNÍ NÁTĚR + 2x HORNÍ EMAIL. ODSTÍN VIZ BAREVNÉ ŘEŠENÍ STAVBY. ROZMĚR DVEŘÍ: 800 x 1970 mm	TL. 100 mm, DO SDK PŘÍČKY P	-	-	1	-	-	-	-	1 ks
			TL. 100 mm, DO SDK PŘÍČKY L	-	-	-	-	-	-	-	-
			TL. 150 mm, DO SDK PŘÍČKY P	-	-	-	-	-	-	-	-
			TL. 150 mm, DO SDK PŘÍČKY L	-	-	-	-	-	-	1	1 ks
			TL. 150 mm, DO ZDIVA P	-	-	-	-	-	-	1	1 ks
			TL. 150 mm, DO ZDIVA L	-	-	-	-	-	-	-	-

PŘED ZAPOČETÍM VÝROBY VŠECH VÝROBKŮ NUTNO PROVÉST SKUTEČNÉ ZAMĚŘENÍ NA STAVBĚ!

VÝROBKY ZÁMEČNICKÉ

OZN.	SCHEMA	POPIS		POČET 2PP	1PP	1NP	2NP	3NP	4NP	5NP	CELK.
T 15	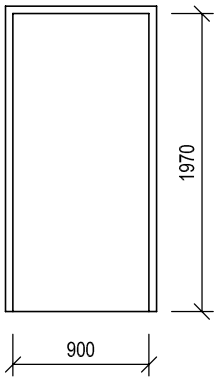	ZÁRUBEŇ OCELOVÁ ZE ŽÁROVĚ POZINKOVANÉHO PLECHU, PRO DVEŘE JEDNOKŘÍDLOVÉ OTVÍRAVÉ DŘEVĚNÉ, DODÁVKA VČETNĚ TĚSNĚNÍ DO DRÁŽKY A DVEŘNÍCH ZÁVĚSŮ. POVRCHOVÁ ÚPRAVA: ZÁKLADNÍ NÁTĚR + 2x HORNÍ EMAIL. ODSTÍN VIZ BAREVNÉ ŘEŠENÍ STAVBY. ROZMĚR DVEŘÍ: 900 x 1970 mm	TL. 100 mm, DO SDK PŘÍČKY P	-	-	-	-	-	-	-	-
			TL. 100 mm, DO SDK PŘÍČKY L	-	-	-	-	-	-	1	1 ks
			TL. 150 mm, DO SDK PŘÍČKY P	-	-	-	3	-	-	-	3 ks
			TL. 150 mm, DO SDK PŘÍČKY L	-	-	-	1	-	-	1	2 ks
			TL. 100 mm, DO ZDIVA P	-	-	-	1	-	-	-	1 ks
			TL. 100 mm, DO ZDIVA L	-	-	-	-	-	-	-	-
			TL. 150 mm, DO ZDIVA P	-	1	-	-	-	-	-	1 ks
			TL. 150 mm, DO ZDIVA L	-	1	-	-	-	-	-	1 ks
T 16 T 18	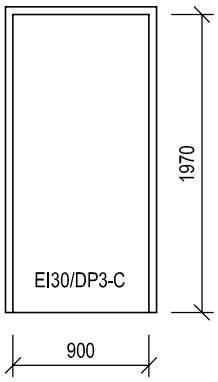	ZÁRUBEŇ OCELOVÁ ZE ŽÁROVĚ POZINKOVANÉHO PLECHU, PRO DVEŘE JEDNOKŘÍDLOVÉ OTVÍRAVÉ DŘEVĚNÉ, DODÁVKA VČETNĚ TĚSNĚNÍ DO DRÁŽKY A DVEŘNÍCH ZÁVĚSŮ. SPOLEČNĚ S DVEŘNÍM KŘÍDLEM MUSÍ JAKO CELEK SPLŇOVAT POŽADAVEK NA POŽÁRNÍ ODOLNOST EI30/DP3-C. POVRCHOVÁ ÚPRAVA: ZÁKLADNÍ NÁTĚR + 2x HORNÍ EMAIL. ODSTÍN VIZ BAREVNÉ ŘEŠENÍ STAVBY. ROZMĚR DVEŘÍ: 900 x 1970 mm	TL. 150 mm, DO ZDIVA P	-	1	1	-	-	-	-	2 ks
			TL. 150 mm, DO ZDIVA L	-	1	-	-	-	-	-	1 ks
T 20	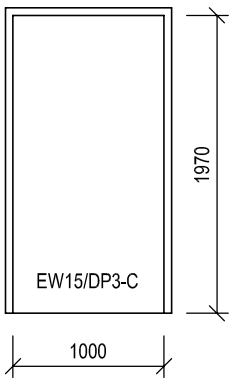	ZÁRUBEŇ OCELOVÁ ZE ŽÁROVĚ POZINKOVANÉHO PLECHU, PRO DVEŘE JEDNOKŘÍDLOVÉ OTVÍRAVÉ DŘEVĚNÉ, DODÁVKA VČETNĚ TĚSNĚNÍ DO DRÁŽKY A DVEŘNÍCH ZÁVĚSŮ. SPOLEČNĚ S DVEŘNÍM KŘÍDLEM MUSÍ JAKO CELEK SPLŇOVAT POŽADAVEK NA POŽÁRNÍ ODOLNOST EW15/DP3-C. POVRCHOVÁ ÚPRAVA: ZÁKLADNÍ NÁTĚR + 2x HORNÍ EMAIL. ODSTÍN VIZ BAREVNÉ ŘEŠENÍ STAVBY. ROZMĚR DVEŘÍ: 1000 x 1970 mm	TL. 150 mm, DO SDK PŘÍČKY P	-	-	1	-	-	-	-	1 ks
			TL. 150 mm, DO SDK PŘÍČKY L	-	-	-	1	-	-	-	1 ks

PŘED ZAPOČETÍM VÝROBY VŠECH VÝROBKŮ NUTNO PROVÉST SKUTEČNÉ ZAMĚŘENÍ NA STAVBĚ!

VÝROBKY ZÁMEČNICKÉ

OZN.	SCHEMA	POPIS		POČET 2PP	1PP	1NP	2NP	3NP	4NP	5NP	CELK.
T 21	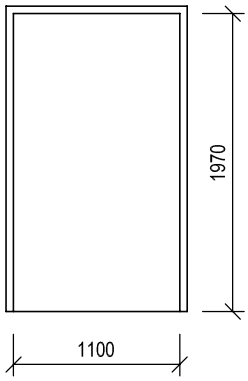	ZÁRUBEŇ OCELOVÁ ZE ŽÁROVĚ POZINKOVANÉHO PLECHU, PRO DVEŘE JEDNOKŘÍDLOVÉ OTVÍRAVÉ DŘEVĚNÉ, DODÁVKA VČETNĚ TĚSNĚNÍ DO DRÁŽKY A DVEŘNÍCH ZÁVĚSŮ. POVRCHOVÁ ÚPRAVA: ZÁKLADNÍ NÁTĚR + 2x HORNÍ EMAIL. ODSTÍN VIZ BAREVNÉ ŘEŠENÍ STAVBY. ROZMĚR DVEŘÍ: 1100 x 1970 mm TL. 150 mm, DO ZDIVA	P	-	2	-	-	-	-	-	2 ks
			L	-	-	-	-	-	-	-	-
T 22	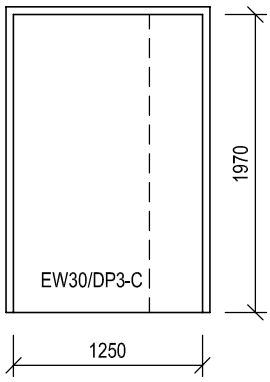	ZÁRUBEŇ OCELOVÁ ZE ŽÁROVĚ POZINKOVANÉHO PLECHU, PRO DVEŘE DVOUKŘÍDLOVÉ OTVÍRAVÉ DŘEVĚNÉ, DODÁVKA VČETNĚ TĚSNĚNÍ DO DRÁŽKY A DVEŘNÍCH ZÁVĚSŮ. SPOLEČNĚ S DVEŘNÍM KŘÍDLEM MUSÍ JAKO CELEK SPLŇOVAT POŽADAVEK NA POŽÁRNÍ ODOLNOST EW30/DP3-C. POVRCHOVÁ ÚPRAVA: ZÁKLADNÍ NÁTĚR + 2x HORNÍ EMAIL. ODSTÍN VIZ BAREVNÉ ŘEŠENÍ STAVBY. ROZMĚR DVEŘÍ: 1250 x 1970 mm TL. 150 mm, DO ZDIVA	P	-	-	1	-	-	-	-	1 ks
			L	-	-	-	-	-	-	-	-
T 24	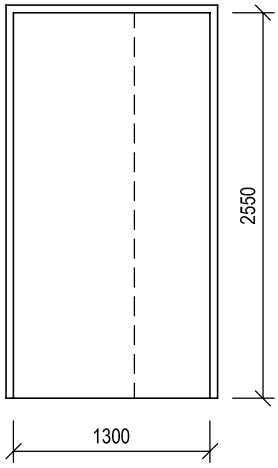	ZÁRUBEŇ OCELOVÁ ZE ŽÁROVĚ POZINKOVANÉHO PLECHU, PRO DVEŘE DVOUKŘÍDLOVÉ OTVÍRAVÉ DŘEVĚNÉ, DODÁVKA VČETNĚ TĚSNĚNÍ DO DRÁŽKY A DVEŘNÍCH ZÁVĚSŮ. POVRCHOVÁ ÚPRAVA: ZÁKLADNÍ NÁTĚR + 2x HORNÍ EMAIL. ODSTÍN VIZ BAREVNÉ ŘEŠENÍ STAVBY. ROZMĚR DVEŘÍ: 1300 x 2550 mm TL. 150 mm, DO ZDIVA	P	-	1	-	-	-	-	-	1 ks
			L	-	-	-	-	-	-	-	-

PŘED ZAPOČETÍM VÝROBY VŠECH VÝROBKŮ NUTNO PROVÉST SKUTEČNÉ ZAMĚŘENÍ NA STAVBĚ!

VÝROBKY ZÁMEČNICKÉ

OZN.	SCHEMA	POPIS		POČET 2PP	1PP	1NP	2NP	3NP	4NP	5NP	CELK.
T/25	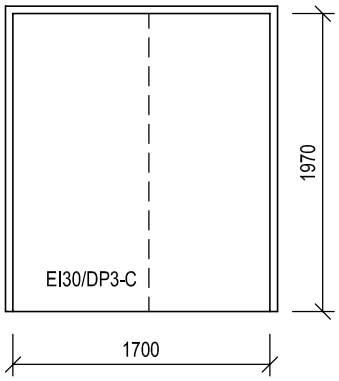	ZÁRUBEŇ OCELOVÁ ZE ŽÁROVĚ POZINKOVANÉHO PLECHU, PRO DVEŘE DVOUKŘÍDLOVÉ OTVÍRAVÉ DŘEVĚNÉ, DODÁVKA VČETNĚ TĚSNĚNÍ DO DRÁŽKY A DVEŘNÍCH ZÁVĚSŮ . SPOLEČNĚ S DVEŘNÍM KŘÍDLEM MUSÍ JAKO CELEK SPLŇOVAT POŽADAVEK NA POŽÁRNÍ ODOLNOST EI30/DP3-C. POVRCHOVÁ ÚPRAVA: ZÁKLADNÍ NÁTĚR + 2x HORNÍ EMAIL. ODSTÍN VIZ BAREVNÉ ŘEŠENÍ STAVBY. ROZMĚR DVEŘÍ: 1700 x 1970 mm	P	-	-	-	-	-	-	-	-
		TL. 100 mm, DO ZDIVA	L	-	1	-	-	-	-	-	1 ks
T/8	ZÁRUBNĚ V M.Č. N1008 b, N1008c, N1008d 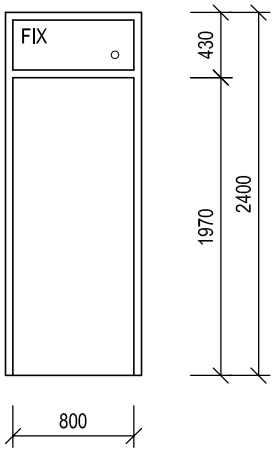	OCELOVÁ ZÁRUBEŇ PRO DVEŘE JEDNOKŘÍDLOVÉ OTVÍRAVÉ DŘEVĚNÉ, S NADSVĚTLÍKEM, ZE ŽÁROVĚ POZINKOVANÉHO PLECHU. V ZÁRUBNI NAVAŘENÝ VODOROVNÝ DĚLÍCÍ OCELOVÝ PROFIL. SOUČÁSTÍ DODÁVKY ZÁRUBNĚ JE ZASKLENÍ NADSVĚTLÍKU JEDNODUCHÝM SKLEM ČIRÝM, VČ. OCELOVÉ ZASKLÍVACÍ LIŠTY. DODÁVKA VČETNĚ TĚSNĚNÍ DO DRÁŽKY A DVEŘNÍCH ZÁVĚSŮ . POVRCHOVÁ ÚPRAVA: ZÁKLADNÍ NÁTĚR + 2x HORNÍ EMAIL, ODSTÍN VIZ BAREVNÉ ŘEŠENÍ STAVBY. SVĚTLÝ ROZMĚR DVEŘÍ: 800 x 1970 mm VNĚJŠÍ ROZMĚR ZÁRUBNĚ: 900 x 2400 mm	P	-	-	1	-	-	-	-	1 ks
		TL. 150 mm, DO SDK PŘÍČKY	L	-	-	2	-	-	-	-	2 ks
T/8	ZÁRUBNĚ V CHODBÁCH N3001, N4001, N4030 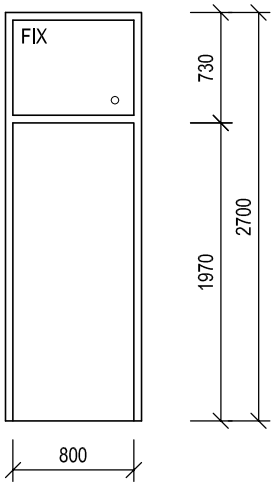	OCELOVÁ ZÁRUBEŇ PRO DVEŘE JEDNOKŘÍDLOVÉ OTVÍRAVÉ DŘEVĚNÉ, S NADSVĚTLÍKEM, ZE ŽÁROVĚ POZINKOVANÉHO PLECHU. V ZÁRUBNI NAVAŘENÝ VODOROVNÝ DĚLÍCÍ OCELOVÝ PROFIL. SOUČÁSTÍ DODÁVKY ZÁRUBNĚ JE ZASKLENÍ NADSVĚTLÍKU JEDNODUCHÝM SKLEM ČIRÝM, VČ. OCELOVÉ ZASKLÍVACÍ LIŠTY. DODÁVKA VČETNĚ TĚSNĚNÍ DO DRÁŽKY A DVEŘNÍCH ZÁVĚSŮ . POVRCHOVÁ ÚPRAVA: ZÁKLADNÍ NÁTĚR + 2x HORNÍ EMAIL, ODSTÍN VIZ BAREVNÉ ŘEŠENÍ STAVBY. SVĚTLÝ ROZMĚR DVEŘÍ: 800 x 1970 mm VNĚJŠÍ ROZMĚR ZÁRUBNĚ: 900 x 2700 mm	P	-	-	-	-	2	2	-	4 ks
		TL. 150 mm, DO SDK PŘÍČKY	L	-	-	-	-	2	6	-	8 ks
		TL. 150 mm, DO ZDIVA	P	-	-	-	-	3	4	-	7 ks
			L	-	-	-	-	1	5	-	6 ks

PŘED ZAPOČETÍM VÝROBY VŠECH VÝROBKŮ NUTNO PROVÉST SKUTEČNÉ ZAMĚŘENÍ NA STAVBĚ!

VÝROBKY ZÁMEČNICKÉ

OZN.	SCHEMA	POPIS		POČET							
				2PP	1PP	1NP	2NP	3NP	4NP	5NP	CELK.
T 12	ZÁRUBNĚ V CHODBĚ N3022 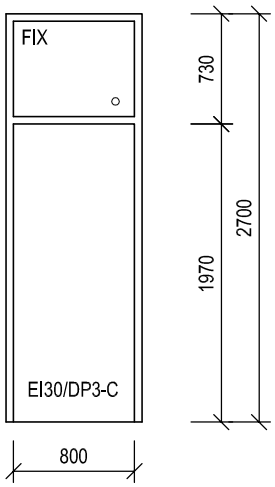 	OCELOVÁ ZÁRUBEŇ PRO DVEŘE JEDNOKŘÍDLOVÉ OTVÍRAVÉ DŘEVĚNÉ, S NADSVĚTLÍKEM, ZE ŽÁROVĚ POZINKOVANÉHO PLECHU. V ZÁRUBNI NAVAŘENÝ VODOROVNÝ DĚLÍCÍ OCELOVÝ PROFIL. SOUČÁSTÍ DODÁVKY ZÁRUBNĚ JE ZASKLENÍ NADSVĚTLÍKU JEDNODUCHÝM SKLEM POŽÁRNÍM ČIRÝM, VČ. OCELOVÉ ZASKLÍVACÍ LIŠTY. DODÁVKA VČETNĚ TĚSNĚNÍ DO DRÁŽKY A DVEŘNÍCH ZÁVĚSŮ. SPOLEČNĚ S DVEŘNÍM KŘÍDLEM MUSÍ JAKO CELEK SPLŇOVAT POŽADAVEK NA POŽÁRNÍ ODOLNOST EI30/DP3-C. POVRCHOVÁ ÚPRAVA: ZÁKLADNÍ NÁTĚR + 2x HORNÍ EMAIL, ODSTÍN VIZ BAREVNÉ ŘEŠENÍ STAVBY. SVĚTLÝ ROZMĚR DVEŘÍ: 800 x 1970 mm VNĚJŠÍ ROZMĚR ZÁRUBNĚ: 900 x 2700 mm	TL. 150 mm, DO SDK PŘÍČKY P	-	-	-	-	1	-	-	1 ks
			TL. 150 mm, DO SDK PŘÍČKY L	-	-	-	-	2	-	-	2 ks
			TL. 150 mm, DO ZDIVA P	-	-	-	-	1	-	-	1 ks
			TL. 150 mm, DO ZDIVA L	-	-	-	-	-	-	-	-
T 15	ZÁRUBEŇ V M.Č. N1008e 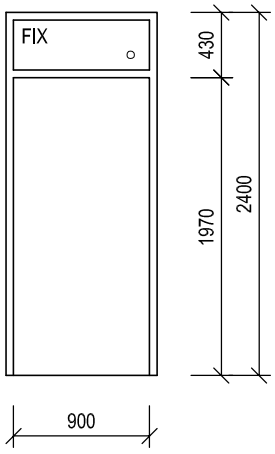 	OCELOVÁ ZÁRUBEŇ PRO DVEŘE JEDNOKŘÍDLOVÉ OTVÍRAVÉ DŘEVĚNÉ, S NADSVĚTLÍKEM, ZE ŽÁROVĚ POZINKOVANÉHO PLECHU. V ZÁRUBNI NAVAŘENÝ VODOROVNÝ DĚLÍCÍ OCELOVÝ PROFIL. SOUČÁSTÍ DODÁVKY ZÁRUBNĚ JE ZASKLENÍ NADSVĚTLÍKU JEDNODUCHÝM SKLEM ČIRÝM, VČ. OCELOVÉ ZASKLÍVACÍ LIŠTY. DODÁVKA VČETNĚ TĚSNĚNÍ DO DRÁŽKY A DVEŘNÍCH ZÁVĚSŮ. POVRCHOVÁ ÚPRAVA: ZÁKLADNÍ NÁTĚR + 2x HORNÍ EMAIL, ODSTÍN VIZ BAREVNÉ ŘEŠENÍ STAVBY. SVĚTLÝ ROZMĚR DVEŘÍ: 900 x 1970 mm VNĚJŠÍ ROZMĚR ZÁRUBNĚ: 1000 x 2400 mm	TL. 150 mm, DO SDK PŘÍČKY P	-	-	-	-	-	-	-	-
			TL. 150 mm, DO SDK PŘÍČKY L	-	-	1	-	-	-	-	1 ks
T 16 T 18	ZÁRUBNĚ V M. Č. N1008a, N2005, N2012 	OCELOVÁ ZÁRUBEŇ PRO DVEŘE JEDNOKŘÍDLOVÉ OTVÍRAVÉ DŘEVĚNÉ, S NADSVĚTLÍKEM, ZE ŽÁROVĚ POZINKOVANÉHO PLECHU. V ZÁRUBNI NAVAŘENÝ VODOROVNÝ DĚLÍCÍ OCELOVÝ PROFIL. SOUČÁSTÍ DODÁVKY ZÁRUBNĚ JE ZASKLENÍ NADSVĚTLÍKU JEDNODUCHÝM SKLEM POŽÁRNÍM ČIRÝM, VČ. OCELOVÉ ZASKLÍVACÍ LIŠTY. DODÁVKA VČETNĚ TĚSNĚNÍ DO DRÁŽKY A DVEŘNÍCH ZÁVĚSŮ. SPOLEČNĚ S DVEŘNÍM KŘÍDLEM MUSÍ JAKO CELEK SPLŇOVAT POŽADAVEK NA POŽÁRNÍ ODOLNOST EI30/DP3-C. POVRCHOVÁ ÚPRAVA: ZÁKLADNÍ NÁTĚR + 2x HORNÍ EMAIL, ODSTÍN VIZ BAREVNÉ ŘEŠENÍ STAVBY. SVĚTLÝ ROZMĚR DVEŘÍ: 900 x 1970 mm VNĚJŠÍ ROZMĚR ZÁRUBNĚ: 1000 x 2400 mm	TL. 150 mm, DO SDK PŘÍČKY P	-	-	-	1	-	-	-	1 ks
			TL. 150 mm, DO SDK PŘÍČKY L	-	-	-	-	-	-	-	-
			TL. 150 mm, DO ZDIVA P	-	-	1	1	-	-	-	2 ks
			TL. 150 mm, DO ZDIVA L	-	-	-	-	-	-	-	-

PŘED ZAPOČETÍM VÝROBY VŠECH VÝROBKŮ NUTNO PROVÉST SKUTEČNÉ ZAMĚŘENÍ NA STAVBĚ!

VÝROBKY ZÁMEČNICKÉ

OZN.	SCHEMA	POPIS		POČET 2PP	1PP	1NP	2NP	3NP	4NP	5NP	CELK.
T 16	ZÁRUBNĚ V M. Č. N1012, N1016, N1017 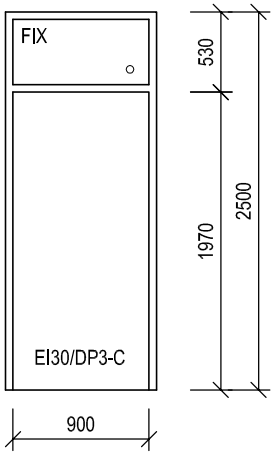	OCELOVÁ ZÁRUBEŇ PRO DVEŘE JEDNOKŘÍDLOVÉ OTVÍRAVÉ DŘEVĚNÉ, S NADSVĚTLÍKEM, ZE ŽÁROVĚ POZINKOVANÉHO PLECHU. V ZÁRUBNI NAVAŘENÝ VODOROVNÝ DĚLÍCÍ OCELOVÝ PROFIL. SOUČÁSTÍ DODÁVKY ZÁRUBNĚ JE ZASKLENÍ NADSVĚTLÍKU JEDNODUCHÝM SKLEM POŽÁRNÍM ČIRÝM, VČ. OCELOVÉ ZASKLÍVACÍ LIŠTY. DODÁVKA VČETNĚ TĚSNĚNÍ DO DRÁŽKY A DVEŘNÍCH ZÁVĚSŮ. SPOLEČNĚ S DVEŘNÍM KŘÍDLEM MUSÍ JAKO CELEK SPLŇOVAT POŽADAVEK NA POŽÁRNÍ ODOLNOST EI30/DP3-C. POVRCHOVÁ ÚPRAVA: ZÁKLADNÍ NÁTĚR + 2x HORNÍ EMAIL, ODSTÍN VIZ BAREVNÉ ŘEŠENÍ STAVBY. SVĚTLÝ ROZMĚR DVEŘÍ: 900 x 1970 mm VNĚJŠÍ ROZMĚR ZÁRUBNĚ: 1000 x 2500 mm	TL. 150 mm, DO ZDIVA P	-	-	2	-	-	-	-	2 ks
			TL. 150 mm, DO ZDIVA L	-	-	1	-	-	-	-	1 ks
T 15	ZÁRUBEŇ V M.Č. N2004c 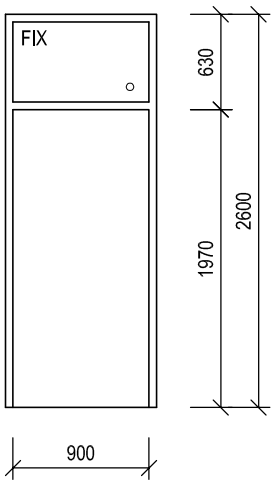	OCELOVÁ ZÁRUBEŇ PRO DVEŘE JEDNOKŘÍDLOVÉ OTVÍRAVÉ DŘEVĚNÉ, S NADSVĚTLÍKEM, ZE ŽÁROVĚ POZINKOVANÉHO PLECHU. V ZÁRUBNI NAVAŘENÝ VODOROVNÝ DĚLÍCÍ OCELOVÝ PROFIL. SOUČÁSTÍ DODÁVKY ZÁRUBNĚ JE ZASKLENÍ NADSVĚTLÍKU JEDNODUCHÝM SKLEM ČIRÝM, VČ. OCELOVÉ ZASKLÍVACÍ LIŠTY. DODÁVKA VČETNĚ TĚSNĚNÍ DO DRÁŽKY A DVEŘNÍCH ZÁVĚSŮ. POVRCHOVÁ ÚPRAVA: ZÁKLADNÍ NÁTĚR + 2x HORNÍ EMAIL, ODSTÍN VIZ BAREVNÉ ŘEŠENÍ STAVBY. SVĚTLÝ ROZMĚR DVEŘÍ: 900 x 1970 mm VNĚJŠÍ ROZMĚR ZÁRUBNĚ: 1000 x 2600 mm	TL. 100 mm, DO SDK PŘÍČKY P	-	-	-	1	-	-	-	1 ks
			TL. 100 mm, DO SDK PŘÍČKY L	-	-	-	-	-	-	-	-
T 16 T 17 T 19	ZÁRUBNĚ V CHODBÁCH N2001, N2031 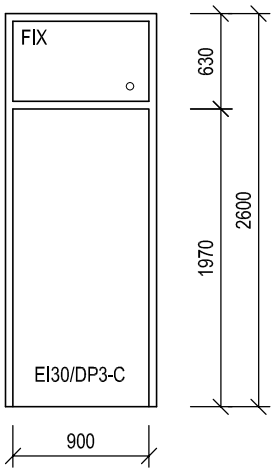	OCELOVÁ ZÁRUBEŇ PRO DVEŘE JEDNOKŘÍDLOVÉ OTVÍRAVÉ DŘEVĚNÉ, S NADSVĚTLÍKEM, ZE ŽÁROVĚ POZINKOVANÉHO PLECHU. V ZÁRUBNI NAVAŘENÝ VODOROVNÝ DĚLÍCÍ OCELOVÝ PROFIL. SOUČÁSTÍ DODÁVKY ZÁRUBNĚ JE ZASKLENÍ NADSVĚTLÍKU JEDNODUCHÝM SKLEM POŽÁRNÍM ČIRÝM, VČ. OCELOVÉ ZASKLÍVACÍ LIŠTY. DODÁVKA VČETNĚ TĚSNĚNÍ DO DRÁŽKY A DVEŘNÍCH ZÁVĚSŮ. SPOLEČNĚ S DVEŘNÍM KŘÍDLEM MUSÍ JAKO CELEK SPLŇOVAT POŽADAVEK NA POŽÁRNÍ ODOLNOST EI30/DP3-C. POVRCHOVÁ ÚPRAVA: ZÁKLADNÍ NÁTĚR + 2x HORNÍ EMAIL, ODSTÍN VIZ BAREVNÉ ŘEŠENÍ STAVBY. SVĚTLÝ ROZMĚR DVEŘÍ: 900 x 1970 mm VNĚJŠÍ ROZMĚR ZÁRUBNĚ: 1000 x 2600 mm	TL. 150 mm, DO SDK PŘÍČKY P	-	-	-	1	-	-	-	1 ks
			TL. 150 mm, DO SDK PŘÍČKY L	-	-	-	3	-	-	-	3 ks
			TL. 150 mm, DO ZDIVA P	-	-	-	5	-	-	-	5 ks
			TL. 150 mm, DO ZDIVA L	-	-	-	2	-	-	-	2 ks

PŘED ZAPOČETÍM VÝROBY VŠECH VÝROBKŮ NUTNO PROVÉST SKUTEČNÉ ZAMĚŘENÍ NA STAVBĚ!

VÝROBKY ZÁMEČNICKÉ

OZN.	SCHEMA	POPIS		POČET							
				2PP	1PP	1NP	2NP	3NP	4NP	5NP	CELK.
T 17	ZÁRUBNĚ V CHODBĚ N2031 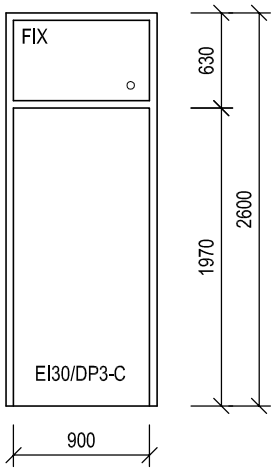 	OCELOVÁ ZÁRUBEŇ PRO DVEŘE JEDNOKŘÍDLOVÉ OTVÍRAVÉ DŘEVĚNÉ, S NADSVĚTLÍKEM S PLNOU VÝPLNÍ, ZE ŽÁROVĚ POZINKOVANÉHO PLECHU. V ZÁRUBNI NAVAŘENÝ VODOROVNÝ DĚLÍCÍ OCELOVÝ PROFIL. SOUČÁSTÍ DODÁVKY ZÁRUBNĚ JE PLNÁ VÝPLŇ NADSVĚTLÍKU. DODÁVKA VČETNĚ TĚSNĚNÍ DO DRÁŽKY A DVEŘNÍCH ZÁVĚSŮ. SPOLEČNĚ S DVEŘNÍM KŘÍDLEM MUSÍ JAKO CELEK SPLŇOVAT POŽADAVEK NA POŽÁRNÍ ODOLNOST EI30/DP3-C. POVRCHOVÁ ÚPRAVA: ZÁKLADNÍ NÁTĚR + 2x HORNÍ EMAIL, ODSTÍN VIZ BAREVNÉ ŘEŠENÍ STAVBY. SVĚTLÝ ROZMĚR DVEŘÍ: 900 x 1970 mm VNĚJŠÍ ROZMĚR ZÁRUBNĚ: 1000 x 2600 mm	TL. 150 mm, DO SDK PŘÍČKY	P	-	-	-	-	-	-	-	-
			L	-	-	-	2	-	-	-	2 ks
T 23	ZÁRUBEŇ V M. Č. N2022 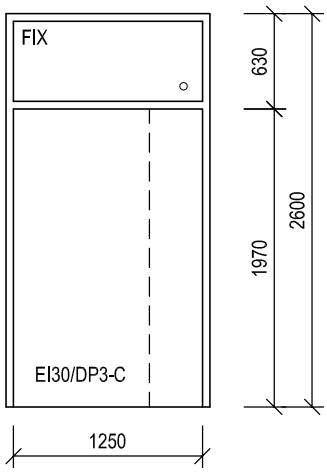 	OCELOVÁ ZÁRUBEŇ PRO DVEŘE DVOUKŘÍDLOVÉ OTVÍRAVÉ DŘEVĚNÉ, S NADSVĚTLÍKEM, ZE ŽÁROVĚ POZINKOVANÉHO PLECHU. V ZÁRUBNI NAVAŘENÝ VODOROVNÝ DĚLÍCÍ OCELOVÝ PROFIL. SOUČÁSTÍ DODÁVKY ZÁRUBNĚ JE ZASKLENÍ NADSVĚTLÍKU JEDNODUCHÝM SKLEM POŽÁRNÍM ČIRÝM, VČ. OCELOVÉ ZASKLÍVACÍ LIŠTY. DODÁVKA VČETNĚ TĚSNĚNÍ DO DRÁŽKY A DVEŘNÍCH ZÁVĚSŮ. SPOLEČNĚ S DVEŘNÍM KŘÍDLEM MUSÍ JAKO CELEK SPLŇOVAT POŽADAVEK NA POŽÁRNÍ ODOLNOST EI30/DP3-C. POVRCHOVÁ ÚPRAVA: ZÁKLADNÍ NÁTĚR + 2x HORNÍ EMAIL, ODSTÍN VIZ BAREVNÉ ŘEŠENÍ STAVBY. SVĚTLÝ ROZMĚR DVEŘÍ: 1250 x 1970 mm VNĚJŠÍ ROZMĚR ZÁRUBNĚ: 1350 x 2600 mm	TL. 150 mm, DO ZDIVA	P	-	-	-	1	-	-	-	1 ks
			L	-	-	-	-	-	-	-	-
Z 12	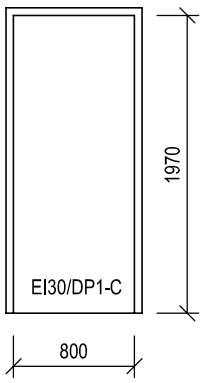 	ZÁRUBEŇ OCELOVÁ ZE ŽÁROVĚ POZINKOVANÉHO PLECHU, PRO DVEŘE JEDNOKŘÍDLOVÉ OTVÍRAVÉ KOVOVÉ, DODÁVKA VČETNĚ TĚSNĚNÍ DO DRÁŽKY A DVEŘNÍCH ZÁVĚSŮ. SPOLEČNĚ S DVEŘNÍM KŘÍDLEM MUSÍ JAKO CELEK SPLŇOVAT POŽADAVEK NA POŽÁRNÍ ODOLNOST EI30/DP1-C. POVRCHOVÁ ÚPRAVA: ZÁKLADNÍ NÁTĚR + 2x HORNÍ EMAIL. ODSTÍN VIZ BAREVNÉ ŘEŠENÍ STAVBY. ROZMĚR DVEŘÍ: 800 x 1970 mm	TL. 150 mm, DO ZDIVA	P	-	-	-	-	-	-	-	-
			L	1	-	-	-	-	-	-	1 ks

PŘED ZAPOČETÍM VÝROBY VŠECH VÝROBKŮ NUTNO PROVÉST SKUTEČNÉ ZAMĚŘENÍ NA STAVBĚ!

VÝROBKY ZÁMEČNICKÉ

OZN.	SCHEMA	POPIS		POČET 2PP	1PP	1NP	2NP	3NP	4NP	5NP	CELK.
Z 15	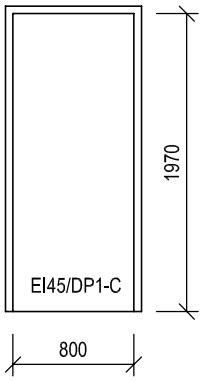	ZÁRUBEŇ OCELOVÁ ZE ŽÁROVĚ POZINKOVANÉHO PLECHU, PRO DVEŘE JEDNOKŘÍDLOVÉ OTVÍRAVÉ KOVOVÉ, DODÁVKA VČETNĚ TĚSNĚNÍ DO DRÁŽKY A DVEŘNÍCH ZÁVĚSŮ . SPOLEČNĚ S DVEŘNÍM KŘÍDLEM MUSÍ JAKO CELEK SPLŇOVAT POŽADAVEK NA POŽÁRNÍ ODOLNOST EI45/DP1-C. POVRCHOVÁ ÚPRAVA: ZÁKLADNÍ NÁTĚR + 2x HORNÍ EMAIL. ODSTÍN VIZ BAREVNÉ ŘEŠENÍ STAVBY. ROZMĚR DVEŘÍ: 800 x 1970 mm	P	-	-	1	-	-	-	-	1 ks
		TL. 150 mm, DO SDK PŘÍČKY	L	-	-	1	-	-	-	-	1 ks
Z 13	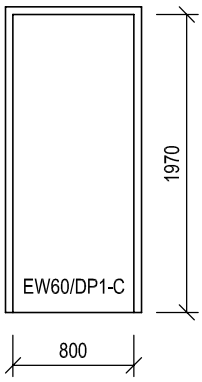	ZÁRUBEŇ OCELOVÁ ZE ŽÁROVĚ POZINKOVANÉHO PLECHU, PRO DVEŘE JEDNOKŘÍDLOVÉ OTVÍRAVÉ KOVOVÉ, DODÁVKA VČETNĚ TĚSNĚNÍ DO DRÁŽKY A DVEŘNÍCH ZÁVĚSŮ . SPOLEČNĚ S DVEŘNÍM KŘÍDLEM MUSÍ JAKO CELEK SPLŇOVAT POŽADAVEK NA POŽÁRNÍ ODOLNOST EW60/DP1-C. POVRCHOVÁ ÚPRAVA: ZÁKLADNÍ NÁTĚR + 2x HORNÍ EMAIL. ODSTÍN VIZ BAREVNÉ ŘEŠENÍ STAVBY. ROZMĚR DVEŘÍ: 800 x 1970 mm	P	-	1	-	-	-	-	-	1 ks
		TL. 150 mm, DO ZDIVA	L	-	-	-	-	-	-	-	-
Z 14	ZÁRUBEŇ V M. Č. N3021 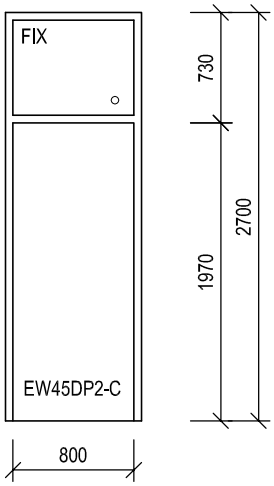	OCELOVÁ ZÁRUBEŇ PRO DVEŘE JEDNOKŘÍDLOVÉ OTVÍRAVÉ KOVOVÉ, S NADSVĚTLÍKEM, ZE ŽÁROVĚ POZINKOVANÉHO PLECHU. V ZÁRUBNI NAVAŘENÝ VODOROVNÝ DĚLÍCÍ OCELOVÝ PROFIL. SOUČÁSTÍ DODÁVKY ZÁRUBNĚ JE ZASKLENÍ NADSVĚTLÍKU JEDNODUCHÝM SKLEM POŽÁRNÍM ČIRÝM, VČ. OCELOVÉ ZASKLÍVACÍ LIŠTY. DODÁVKA VČETNĚ TĚSNĚNÍ DO DRÁŽKY A DVEŘNÍCH ZÁVĚSŮ . SPOLEČNĚ S DVEŘNÍM KŘÍDLEM MUSÍ JAKO CELEK SPLŇOVAT POŽADAVEK NA POŽÁRNÍ ODOLNOST EW45/DP2-C. POVRCHOVÁ ÚPRAVA: ZÁKLADNÍ NÁTĚR + 2x HORNÍ EMAIL, ODSTÍN VIZ BAREVNÉ ŘEŠENÍ STAVBY. SVĚTLÝ ROZMĚR DVEŘÍ: 800 x 1970 mm VNĚJŠÍ ROZMĚR ZÁRUBNĚ: 900 x 2700 mm	P	-	-	-	-	1	-	-	1 ks
		TL. 150 mm, DO SDK PŘÍČKY	L	-	-	-	-	-	-	-	-

PŘED ZAPOČETÍM VÝROBY VŠECH VÝROBKŮ NUTNO PROVÉST SKUTEČNÉ ZAMĚŘENÍ NA STAVBĚ!

VÝROBKY ZÁMEČNICKÉ

OZN.	SCHEMA	POPIS		POČET							
				2PP	1PP	1NP	2NP	3NP	4NP	5NP	CELK.
Z 15	ZÁRUBEŇ V M. Č. N1002 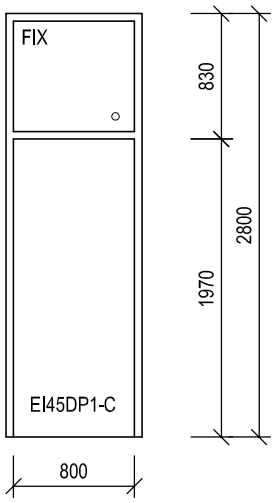 	OCELOVÁ ZÁRUBEŇ PRO DVEŘE JEDNOKŘÍDLOVÉ OTVÍRAVÉ KOVOVÉ, S NADSVĚTLÍKEM, ZE ŽÁROVĚ POZINKOVANÉHO PLECHU. V ZÁRUBNI NAVAŘENÝ VODOROVNÝ DĚLÍCÍ OCELOVÝ PROFIL. SOUČÁSTÍ DODÁVKY ZÁRUBNĚ JE ZASKLENÍ NADSVĚTLÍKU JEDNODUCHÝM SKLEM POŽÁRNÍM ČIRÝM, VČ. OCELOVÉ ZASKLÍVACÍ LIŠTY. DODÁVKA VČETNĚ TĚSNĚNÍ DO DRÁŽKY A DVEŘNÍCH ZÁVĚSŮ. SPOLEČNĚ S DVEŘNÍM KŘÍDLEM MUSÍ JAKO CELEK SPLŇOVAT POŽADAVEK NA POŽÁRNÍ ODOLNOST EI45/DP1-C. POVRCHOVÁ ÚPRAVA: ZÁKLADNÍ NÁTĚR + 2x HORNÍ EMAIL, ODSTÍN VIZ BAREVNÉ ŘEŠENÍ STAVBY. SVĚTLÝ ROZMĚR DVEŘÍ: 800 x 1970 mm VNĚJŠÍ ROZMĚR ZÁRUBNĚ: 900 x 2800 mm	P	-	-	-	-	-	-	-	-
		TL. 150 mm, DO SDK PŘÍČKY	L	-	-	1	-	-	-	-	1 ks

PŘED ZAPOČETÍM VÝROBY VŠECH VÝROBKŮ NUTNO PROVÉST SKUTEČNÉ ZAMĚŘENÍ NA STAVBĚ!